Catalogue industrie
Industry catalog

Solutions Industry & Building

www.sibadr.com

VOTRE **Fabricant...**

Solutions Industry & Building

SIB Solutions Industry & Building

Fondée en 1922 dont le siège social est situé à Boulay - Moselle, conçoit, fabrique et commercialise principalement des produits destinés au secteur de la construction et de l'industrie.

Les produits **SIB** sont commercialisés en métropole, dans les DOM TOM regroupés en 13 zones commerciales.

Ce réseau est animé par des technico-commerciaux et agents commerciaux de la société.

Nous sommes également présents dans le monde entier à travers notre réseau d'agents distributeurs.

SIB *Solutions Industry & Building*

SIB *was f ounded on 1922 with their headquarters which are located in Boulay – Moselle, designs, manufactures and sells mainly products for building and industry sector.*

Sib products are commercialized in metropolis, in DOM TOM regrouped in 13 commercials zones.

Our network is composed of many agents or distributors in France and all over the world.

PRESSE-ÉTOUPE INDUSTRIEL
INDUSTRIAL CABLE GLANDS

PRESSE-ÉTOUPE PLASTIQUE *PLASTIC CABLE GLANDS* 6

ACCESSOIRES PLASTIQUE *PLASTIC ACCESSORIES* 22

PRESSE-ÉTOUPE LAITON *BRASS CABLE GLANDS* 30

PRESSE-ÉTOUPE CEM *EMC CABLE GLANDS* 37

APPLICATIONS SPÉCIALES *SPECIAL APPLICATIONS* 42

ACCESSOIRES LAITON *BRASS ACCESSORIES* 52

PRESSE-ÉTOUPE POUR ZONES ATEX
CABLE GLANDS FOR HAZARDOUS AREAS

PRESSE-ÉTOUPE Ex e PLASTIQUE *Ex e PLASTIC CABLE GLANDS* 68

PRESSE-ÉTOUPE Ex e LAITON *Ex e BRASS CABLE GLANDS* 74

ACCESSOIRES Ex e *Ex e ACCESSORIES* 82

PRESSE-ÉTOUPE Ex d/e *Ex d/e CABLE GLANDS* 94

ACCESSOIRES Ex d/e *Ex d/e ACCESSORIES* 100

GAINES ET ACCESSOIRES DE RACCORDEMENT
CONDUITS AND FITTINGS SYSTEMS

GAINES DE PROTECTION
CABLE PROTECTION CORRUGATED TUBES 114

RACCORDS
CONNECTORS 132

ACCESSOIRES DE RACCORDEMENT
FITTING SYSTEMS 164

Les caractéristiques techniques et les côtes indiquées au présent catalogue peuvent être modifiées à tout moment pour des raisons techniques, normatives, règlementaires ou économiques. Elles ne constituent en aucun cas un engagement de SIB.

The technical specifications and dimensions given in this catalogue may be modified at any time for technical, normative, regulatory or economical reasons. It does not constitute an agreement of SIB.

Solutions Industry & Building

PRESSE-ÉTOUPES PLASTIQUE 6

PLASTIC CABLE GLANDS

ACCESSOIRES PLASTIQUE 22

PLASTIC ACCESSORIES

PRESSE-ÉTOUPES LAITON 30

BRASS CABLE GLANDS

ACCESSOIRES LAITON 52

BRASS ACCESSORIES

GAMMES ATEX 66

ATEX SERIES

GAINES DE PROTECTION 114

CABLE PROTECTION CORRUGATED TUBES

RACCORDS 132

CONNECTORS

ACCESSOIRES DE RACCORDEMENT 164

FITTING SYSTEMS

CARACTÉRISTIQUES 180

CHARACTERISTICS

PRESSE-ÉTOUPES PLASTIQUE

PLASTIC CABLE GLANDS

SOMMAIRE PRESSE-ÉTOUPES PLASTIQUE
PLASTIC CABLE GLANDS SUMMARY

PE À LAMELLES SIB-TEC
LAMELLA CABLE GLAND SIB-TEC 8 - 10

PE WADI-TEC GSE
CABLE GLAND WADI-TEC GSE 11

PE WADI-TEC ECEA GSE avec griffe d'amarage
CABLE GLAND WADI-TEC ECEA GSE with clamping device 12

PE WADI-TEC MULTIFILAIRE
CABLE GLAND WADI-TEC with multi-holed 13 - 17

PE WADI-TEC CABLES PLATS
CABLE GLAND WADI-TEC with seal for flat cables 18 - 21

PE SIB-TEC MÉTRIQUE

CABLE GLAND SIB-TEC METRIC

Métrique

Filetage *Threads*	Capacité *Clamping range*		H mm	E mm	L mm	Référence *Reference*		Colisage *Packing*
	mini	maxi				RAL 7035	RAL 9005	
M 12	2,5	6,5	15	8	32	F7021200	F8021200	50
M 16/09	2,5	8,0	19	10	37	F7021650	F8021650	50
M 16/11	3,5	10,0	22	10	39	F7021600	F8021600	50
M 20/13	5,0	12,0	24	10	40	F7022050	F8022050	50
M 20/16	7,0	14,0	27	10	43	F7022000	F8022000	50
M 25/16	7,0	14,0	27	10	45	F7022550	F8022550	20
M 25/21	9,0	18,0	33	10	49	F7022500	F8022500	20
M 32	14,0	25,0	42	10	52	F7023200	F8023200	20
M 40	18,0	32,0	53	10	62	F7024000	F8024000	20
M 50	24,0	38,5	60	12	67	F7025000	F8025000	10
M 63	35,0	48,0	70	12	68	F7026300	F8026300	5

Matière :
- Polyamide 6 V2 suivant UL 94
- Garniture : Néoprène

Caractéristique :
- Filetage : EN 60423

Propriétés spécifiques :
- Exempt d'halogène
- Avec gamme de serrage élargie par lamelles
- Conforme RoHS

Application :
- Machines et accessoires

Material :
- *Polyamide 6 V2 according to UL 94*
- *Seal: Neoprene*

Characteristics :
- *Threads : EN 60423*

Features :
- *Free of halogen*
- *Wide clamping range through clamp lamella*
- *According to RoHS*

Application :
- *Machines and devices*

IP 68 | PA6 | DNV | UL | DVE (métrique uniquement)

+ 100°C
- 40°C

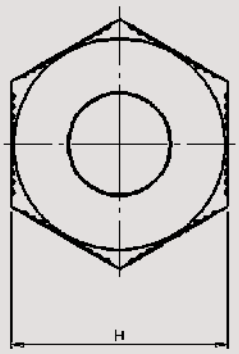

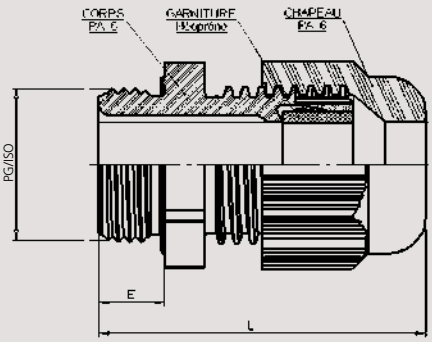

avec garniture réductrice

with reduction seal insert

Métrique

Filetage *Threads*	Capacité *Clamping range*		H mm	E mm	L mm	Référence *Reference*		Colisage *Packing*
	mini	maxi				RAL 7035	RAL 9005	
M 12	1,5	5,0	15	8	32	F7021240	F8021240	50
M 16/09	1,5	6,0	19	10	37	F7021660	F8021660	50
M 16/11	2,0	7,0	22	10	39	F7021640	F8021640	50
M 20/13	3,0	9,0	24	10	40	F7022060	F8022060	50
M 20/16	5,0	12,0	27	10	43	F7022040	F8022040	50
M 25/16	5,0	12,0	27	10	45	F7022560	F8022560	20
M 25/21	7,0	16,0	33	10	49	F7022540	F8022540	20
M 32	11,0	21,0	42	10	52	F7023240	F8023240	20
M 40	13,0	26,0	53	10	62	F7024040	F8024040	20
M 50	17,0	31,0	60	12	67	F7025040	F8025040	10
M 63	26,0	39,0	70	12	68	F7026340	F8026340	5

* PE disponible en RAL 7001 / *cable gland in RAL 7001 available on request*
* PE filetage long nous consulter / *long thread available on request*
* Écrou voir page 24 / *Locknut page from 24*

Notes :

PE SIB-TEC PG

CABLE GLAND SIB-TEC PG THREAD

PG

Filetage *Threads*	Capacité *Clamping range*		H mm	E mm	L mm	Référence *Reference*		Colisage *Packing*
	mini	maxi				RAL 7035	RAL 9005	
PG 07	2,5	6,5	15	8	32	F7000700	F8000700	50
PG 09	2,5	8,0	19	8	35	F7000900	F8000900	50
PG 11	3,5	10,0	22	8	37	F7001100	F8001100	50
PG 13,5	5,0	12,0	24	9	39	F7001300	F8001300	50
PG 16	7,0	14,0	27	10	43	F7001600	F8001600	50
PG 21	9,0	18,0	33	11	50	F7002100	F8002100	20
PG 29	14,0	25,0	42	11	53	F7002900	F8002900	20
PG 36	18,0	32,0	53	13	65	F7003600	F8003600	10
PG 42	24,0	38,5	60	13	68	F7004200	F8004200	5
PG 48	35,0	48,0	70	14	70	F7004900	F8004900	5

Matière : • Polyamide 6 V2 suivant UL 94
• Garniture : Néoprène

Caractéristique : • Filetage : GUIDE UTE 68310
GUIDE UTE 68311

Propriétés spécifiques : • Exempt d'halogène
• Avec gamme de serrage élargie par lamelles
• Conforme RoHS

Application : • Machines et accessoires

Material : • *Polyamide 6 V2 according to UL 94*
• *Seal: Neoprene*

Characteristics : • *Threads : GUIDE UTE 68310 GUIDE UTE 68311*

Features : • *Free of halogen*
• *Wide clamping range through clamp lamella*
• *According to RoHS*

Application : • *Machines and devices*

IP 68 | PA6 | DNV | UL | DVE (métrique uniquement)

+ 100°C
- 40°C

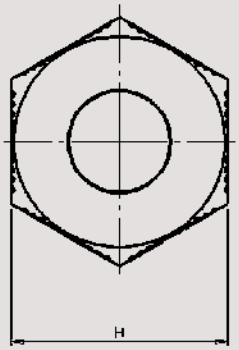

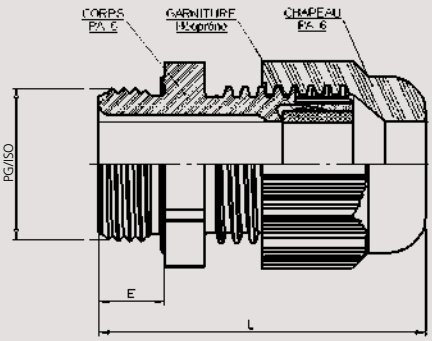

avec garniture réductrice

with reduction seal insert

PG

Filetage *Threads*	Capacité *Clamping range*		H mm	E mm	L mm	Référence *Reference*		Colisage *Packing*
	mini	maxi				RAL 7035	RAL 9005	
PG 07	1,5	5,0	15	8	32	F7000740	F8000740	50
PG 09	1,5	6,0	19	8	35	F7000940	F8000940	50
PG 11	2,0	7,0	22	8	37	F7001140	F8001140	50
PG 13,5	3,0	9,0	24	9	39	F7001340	F8001340	50
PG 16	5,0	12,0	27	10	43	F7001640	F8001640	50
PG 21	7,0	16,0	33	11	50	F7002140	F8002140	20
PG 29	11,0	21,0	42	11	53	F7002940	F8002940	20
PG 36	13,0	26,0	53	13	65	F7003640	F8003640	10
PG 42	17,0	31,0	60	13	68	F7004240	F8004240	5
PG 48	26,0	39,0	70	14	70	F7004940	F8004940	5

* PE disponible en RAL 7001 / *cable gland in RAL 7001 available on request*
* Écrou voir page 24 / *Locknut page from 24*

PE SIB-TEC NPT

CABLE GLAND SIB-TEC NPT THREAD

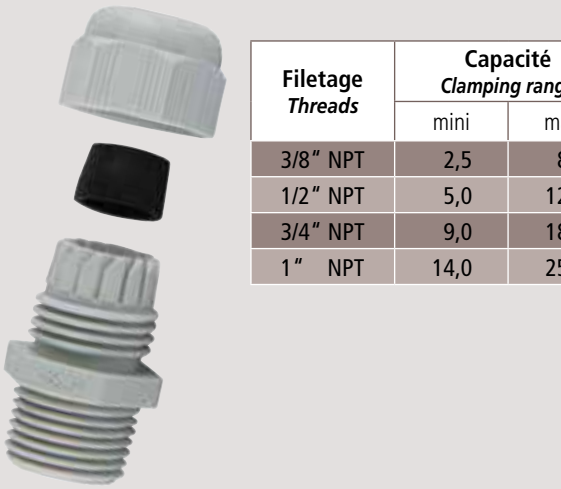

NPT

Filetage *Threads*	Capacité *Clamping range*		H mm	E mm	L mm	Référence *Reference*		Colisage *Packing*
	mini	maxi				RAL 7035	RAL 9005	
3/8" NPT	2,5	8,0	19	11	38	F7040800	F8040800	50
1/2" NPT	5,0	12,0	24	14	44	F7041200	F8041200	50
3/4" NPT	9,0	18,0	33	15	54	F7042000	F8042000	20
1" NPT	14,0	25,0	42	18	60	F7042800	F8042800	20

IP 68 **PA6**

+ 100°C

- 40°C

Matière : • Polyamide V2 suivant UL94
• Garniture : Néoprène

Caractéristique : • Filetage conique

Propriétés spécifiques : • Exempt d'halogène
• PE avec gamme de serrage élargie par lamelles
• Conforme RoHS

Application : • Machines et accessoires

Material : • *Polyamide V2 according to UL94*
• *Seal: Neoprene*

Characteristics : • *NPT threads*

Features : • *Free of halogen*
• *Wide clamping range through clamp lamella*
• *According to RoHS*

Application : • *Machines and devices*

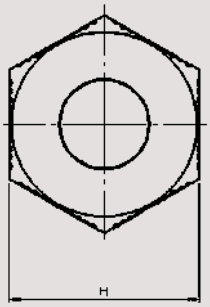

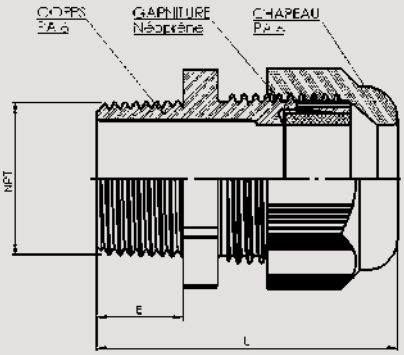

NPT

Filetage *Threads*	Capacité *Clamping range*		H mm	E mm	L mm	Référence *Reference*		Colisage *Packing*
	mini	maxi				RAL 7035	RAL 9005	
3/8" NPT	1,5	6,0	19	11	38	F7040840	F8040840	50
1/2" NPT	3,0	9,0	24	14	44	F7041240	F8041240	50
3/4" NPT	7,0	16,0	33	15	54	F7042040	F8042040	20
1" NPT	11,0	21,0	42	18	60	F7042840	F8042840	20

* PE disponible en RAL 7001 / *cable gland in RAL 7001 available on request*

PE WADI-TEC GSE

CABLE GLAND WADI-TEC GSE

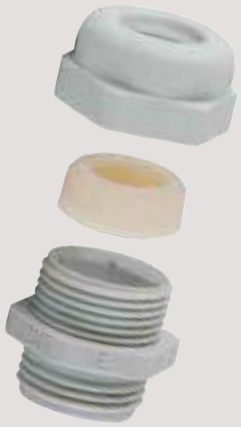

Métrique

Filetage *Threads*	Capacité *Clamping range*		H mm	E mm	L mm	Référence *Reference*		Colisage *Packing*
	mini	maxi				RAL 7035	RAL 9005	
M 12	3,0	6,0	15	8	31	Z6121200	Z7121200	50
M 16	4,5	8,0	19	8	32	Z6121600	Z7121600	50
M 20/13	7,0	12,0	24	9	36	Z6122000	Z7122000	50
M 20/16	9,0	14,0	27	9	39	Z6122040	Z7122040	50
M 25	11,5	18,0	33	11	44	Z6122500	Z7122500	20
M 32	15,0	24,5	42	12	55	Z6123200	Z7123200	20
M 40	24,0	34,0	55	15	63	Z6124000	Z7124000	20
M 50	34,0	42,0	65	15	65	Z6125000	Z7125000	20

Matière :
- Polyamide 6 chargé fibre de verre
- Garniture : Tefabloc

Caractéristique :
- Filetage : EN 60423 (métrique)
  GUIDE UTE 68310 (PG)
  GUIDE UTE 68311 (PG)

Propriétés spécifiques :
- Exempt d'halogène
- PE standard en plastique à chapeau enveloppant pour usage général

Application :
- Machines et accessoires
- Installation usine

Material :
- *Polyamide 6 glassfiber reinforced*
- *Seal: Tefabloc*

Characteristics :
- *Threads : EN 60423 (metric)*
  GUIDE UTE 68310 (PG)
  GUIDE UTE 68311 (PG)

Features :
- *Free of halogen*
- Cable gland with enveloping pressing screw and general use

Application :
- *Machines and devices*
- *Plant installations*

IP 68 **PA6 Fv**

+ 120°C

- 30°C

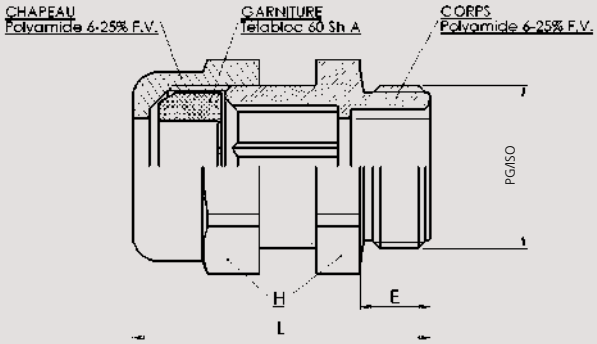

PG

Filetage *Threads*	Capacité *Clamping range*		H mm	E mm	L mm	Référence *Reference*		Colisage *Packing*
	mini	maxi				RAL 7035	RAL 9005	
PG 07	3,0	6,0	15	8	31	Z6100700	Z7100700	50
PG 09	4,5	8,0	19	8	32	Z6100900	Z7100900	50
PG 11	5,5	10,5	22	8	35	Z6101100	Z7101100	50
PG 13	7,0	12,0	24	9	36	Z6101300	Z7101300	50
PG 16	9,0	14,0	27	10	40	Z6101600	Z7101600	50
PG 21	11,5	18,0	33	11	44	Z6102100	Z7102100	20
PG 29	15,0	24,5	42	12	55	Z6102900	Z7102900	20
PG 36	24,0	34,0	55	18	65	Z6103600	Z7103600	10
PG 42	34,0	42,0	65	18	67	Z6104200	Z7104200	5
PG 48 NFC	40,0	48,0	70	18	67	Z6104800	Z7104800	5
PG 48 DIN	40,0	48,0	70	18	67	Z6104900	Z7104900	5

* PE disponible en RAL 7001 / *cable gland in RAL 7001 available on request*
* PE filetage long nous consulter / *long thread available on request*
* Écrou voir page 24 / *Locknut page from 24*

PE WADI-TEC ECEA GSE avec griffe d'amarage

CABLE GLAND WADI-TEC ECEA GSE with clamping device

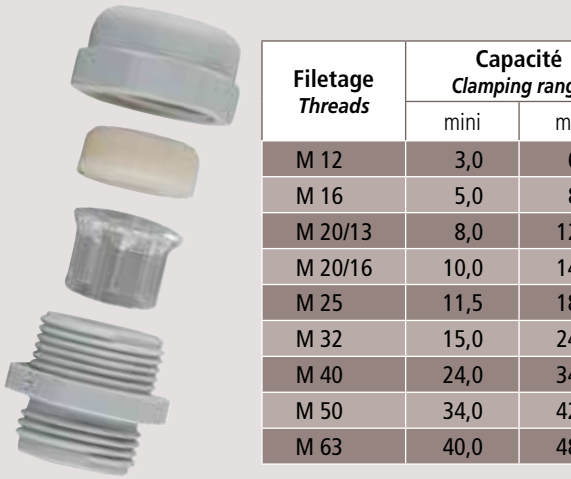

Métrique

Filetage *Threads*	Capacité *Clamping range* mini	Capacité *Clamping range* maxi	H mm	E mm	L mm	Référence *Reference* RAL 7035	Référence *Reference* RAL 9005	Colisage *Packing*
M 12	3,0	6,0	15	8	31	Z6321200	Z7321200	50
M 16	5,0	8,0	19	8	32	Z6321600	Z7321600	50
M 20/13	8,0	12,0	24	9	36	Z6322000	Z7322000	50
M 20/16	10,0	14,0	27	9	39	Z6322040	Z7322040	50
M 25	11,5	18,0	33	11	44	Z6322500	Z7322500	20
M 32	15,0	24,0	42	12	55	Z6323200	Z7323200	20
M 40	24,0	34,0	55	15	63	Z6324000	Z7324000	20
M 50	34,0	42,0	65	15	65	Z6325000	Z7325000	10
M 63	40,0	48,0	70	15	65	Z6326300	Z7326300	50

IP 68 **PA6 Fv**

+ 120°C

- 30°C

Matière : • Polyamide 6 chargé 25% fibre de verre • Garniture : Tefabloc

Caractéristique : • Filetage : EN 60423 (Métrique) GUIDE UTE 68310 (PG) GUIDE UTE 68311 (PG)

Propriétés spécifiques : • Exempt d'halogène • PE à chapeau enveloppant avec décharge de traction

Application : • Machines et accessoires • Installation usine

Material : • *Polyamid 6 glassfiber 25% reinforced* • *Seal: Tefabloc*

Characteristics : • *Threads : EN 60423 (metric) GUIDE UTE 68310 (PG) GUIDE UTE 68311 (PG)*

Features : • *Free of halogen* • Cable gland with enveloping pressing screw and traction relief

Application : • *Machines and devices* • *Plant installations*

Griffe ECEA pour une meilleure résistance à la traction.
ECEA clamping device for better traction resistance.

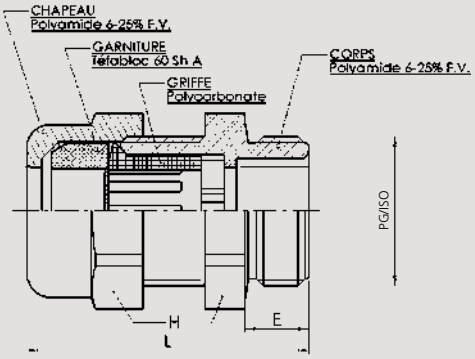

PG

Filetage *Threads*	Capacité *Clamping range* mini	Capacité *Clamping range* maxi	H mm	E mm	L mm	Référence *Reference* RAL 7035	Référence *Reference* RAL 9005	Colisage *Packing*
PG 07	3,0	6,0	15	8	31	Z6300700	Z7300700	50
PG 09	5,0	8,0	19	8	32	Z6300900	Z7300900	50
PG 11	6,0	10,0	22	8	35	Z6301100	Z7301100	50
PG 13	8,0	12,0	24	9	36	Z6301300	Z7301300	50
PG 16	10,0	14,0	27	10	40	Z6301600	Z7301600	50
PG 21	11,5	18,0	33	11	44	Z6302100	Z7302100	20
PG 29	15,0	24,0	42	12	55	Z6302900	Z7302900	20
PG 36	24,0	34,0	55	18	65	Z6303600	Z7303600	10
PG 42	34,0	42,0	65	18	67	Z6304200	Z7304200	5
PG 48 NFC	40,0	48,0	70	18	67	Z6304800	Z7304800	5
PG 48 DIN	40,0	48,0	70	18	67	Z6304900	Z7304900	5

* PE disponible en RAL 7001 / *cable gland in RAL 7001 available on request*
* PE filetage long nous consulter / *long thread available on request*
* Écrou voir page 24 / *Locknut page from 24*

Notes :

PE WADI-TEC
MULTIFILAIRE métrique

CABLE GLAND WADI-TEC
with multi-holed seal metric thread

Matière : • Polyamide 6 chargé 25% fibre de verre • Garniture : Tefabloc
Caractéristique : • Filetage : EN 60423
Propriétés spécifiques : • Exempt d'halogène • PE permettant le passage de plusieurs câbles • Spécificité garniture obturée
Application : • Machines et accessoires • Installation usine

Material : • *Polyamid 6 glassfiber 25% reinforced* • *Seal: Tefabloc*
Characteristics : • *Threads : EN 60423*
Features : • *Free of halogen* • Cable gland allowing the passage of several cables. • Specific for sealed packing rings
Application : • *Machines and devices* • *Plant installations*

IP 68 **PA6 Fv**

+ 120°C
- 30°C

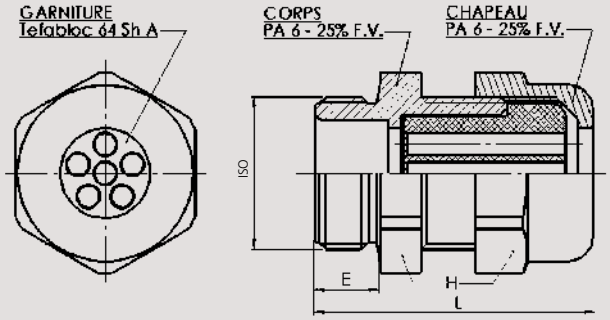

Métrique

Filetage *Threads*	Nombre d'entrées *Number of entries*	Ø de passage *Ø of passage*	H mm	E mm	Référence *Reference* RAL 7035	Référence *Reference* RAL 9005	Colisage *Packing*
M 16	2	1	19	8	Z6721600	Z7721600	50
M 16	2	3	19	8	Z6721601	Z7721601	50
M 16	2	3,5	19	8	Z6721602	Z7721602	50
M 16	2	4	19	8	Z6721603	Z7721603	50
M 16	3	3	19	8	Z6721604	Z7721604	50
M 20	2	3	24	9	Z6722000	Z7722000	50
M 20	2	4	27	9	Z6722001	Z7722001	50
M 20	2	5	27	9	Z6722002	Z7722002	50
M 20	2	6	27	9	Z6722003	Z7722003	50
M 20	2	7	27	9	Z6722004	Z7722004	50
M 20	3	2	24	9	Z6722005	Z7722005	50
M 20	3	3	27	9	Z6722006	Z7722006	50
M 20	3	4	27	9	Z6722007	Z7722007	50
M 20	3	5	27	9	Z6722008	Z7722008	50
M 20	3	5,6	27	9	Z6722009	Z7722009	50
M 20	3	6	27	9	Z6722010	Z7722010	50
M 20	4	3	24	9	Z6722011	Z7722011	50
M 20	4	4	27	9	Z6722012	Z7722012	50
M 20	5	4	27	9	Z6722013	Z7722013	50
M 20	5	5	27	9	Z6722014	Z7722014	50
M 20	6	3,5	24	9	Z6722015	Z7722015	50
M 20	6	4	27	9	Z6722016	Z7722016	50
M 20	10	2	24	9	Z6722017	Z7722017	50

* PE disponible en RAL 7001 / *cable gland in RAL 7001 available on request*
* Écrou voir page 24 / *Locknut page from 24*

PE WADI-TEC
MULTIFILAIRE métrique

CABLE GLAND WADI-TEC
with multi-holed seal metric thread

Métrique

Filetage *Threads*	Nombre d'entrées *Number of entries*	Ø de passage *Ø of passage*	H mm	E mm	Référence *Reference*		Colisage *Packing*
					RAL 7035	RAL 9005	
M 25	2	4,5	33	11	Z6722500	Z7722500	20
M 25	2	8	33	11	Z6722501	Z7722501	20
M 25	3	7	33	11	Z6722502	Z7722502	20
M 25	3	8	33	11	Z6722503	Z7722503	20
M 25	4	5	33	11	Z6722504	Z7722504	20
M 25	4	6	33	11	Z6722505	Z7722505	20
M 25	5	5	33	11	Z6722506	Z7722506	20
M 25	5	6	33	11	Z6722507	Z7722507	20
M 25	5	6,5	33	11	Z6722508	Z7722508	20
M 25	6	4	33	11	Z6722509	Z7722509	20
M 25	6	5	33	11	Z6722510	Z7722510	20
M 25	8	4	33	11	Z6722511	Z7722511	20
M 25	8	5	33	11	Z6722512	Z7722512	20
M 25	21	2	33	11	Z6722513	Z7722513	20
M 32	2	9	42	12	Z6723200	Z7723200	20
M 32	2	11	42	12	Z6723201	Z7723201	20
M 32	2	12	42	12	Z6723202	Z7723202	20
M 32	3	9	42	12	Z6723203	Z7723203	20
M 32	3	11	42	12	Z6723204	Z7723204	20
M 32	4	8	42	12	Z6723205	Z7723205	20
M 32	4	9	42	12	Z6723206	Z7723206	20
M 32	4	10	42	12	Z6723207	Z7723207	20
M 32	6	6	42	12	Z6723208	Z7723208	20
M 32	6	6,5	42	12	Z6723209	Z7723209	20
M 32	6	7	42	12	Z6723210	Z7723210	20
M 32	7	6	42	12	Z6723211	Z7723211	20
M 32	7	7	42	12	Z6723212	Z7723212	20
M 32	8	5	42	12	Z6723213	Z7723213	20
M 32	8	6	42	12	Z6723214	Z7723214	20
M 32	10	6	42	12	Z6723215	Z7723215	20
M 32	11	5	42	12	Z6723216	Z7723216	20
M 32	28	3	42	12	Z6723217	Z7723217	20

* PE disponible en RAL 7001 / *cable gland in RAL 7001 available on request*
* Écrou voir page 24 / *Locknut page from 24*

Notes :

PE WADI-TEC MULTIFILAIRE PG

CABLE GLAND WADI-TEC
with multi-holed seal PG thread

Matière :
- Polyamide 6 chargé 25% fibre de verre
- Garniture : Tefabloc

Caractéristique :
- Filetage : GUIDE UTE 68310 GUIDE UTE 68311

Propriétés spécifiques :
- Exempt d'halogène
- PE permettant le passage de plusieurs câbles
- Spécificité garniture obturée

Application :
- Machines et accessoires
- Installation usine

Material :
- *Polyamid 6 glassfiber 25% reinforced*
- *Seal: Tefabloc*

Characteristics :
- *Threads : GUIDE UTE 68310 GUIDE UTE 68311*

Features :
- *Free of halogen*
- Cable gland allowing the passage of several cables.
- Specific for sealed packing rings

Application :
- *Machines and devices*
- *Plant installations*

IP 68 **PA6 Fv**

+ 120°C
- 30°C

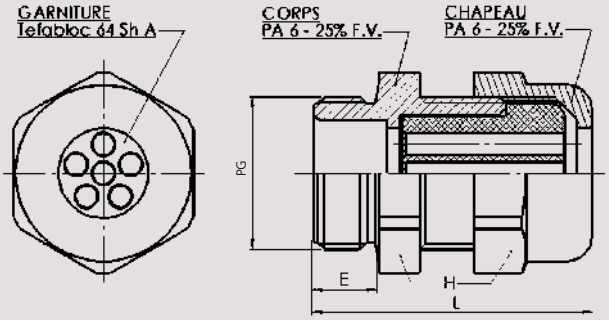

PG

Filetage *Threads*	Nombre d'entrées *Number of entries*	Ø de passage *Ø of passage*	H mm	E mm	Référence *Reference*		Colisage *Packing*
					RAL 7035	RAL 9005	
PG 07	1	4	15	8	Z6700700	Z7700700	50
PG 07	1	5	15	8	Z6700701	Z7700701	50
PG 09	1	5	19	8	Z6700900	Z7700900	50
PG 09	2	1	19	8	Z6700901	Z7700901	50
PG 09	2	3	19	8	Z6700902	Z7700902	50
PG 09	2	3,5	19	8	Z6700903	Z7700903	50
PG 09	2	4	19	8	Z6700904	Z7700904	50
PG 09	3	3	19	8	Z6700905	Z7700905	50
PG 09	4	3	22	8	Z6700906	Z7700906	50
PG 09	4	4	22	8	Z6700907	Z7700907	50
PG 11	2	2,3	22	8	Z6701103	Z7701103	50
PG 11	2	3	22	8	Z6701104	Z7701104	50
PG 11	2	3,5	22	8	Z6701100	Z7701100	50
PG 11	2	4	22	8	Z6701105	Z7701105	50
PG 11	2	5	22	8	Z6701102	Z7701102	50
PG 11	2	6	27	8	Z6701120	Z7701120	50
PG 11	3	3	22	8	Z6701106	Z7701106	50
PG 11	3	3,5	22	8	Z6701101	Z7701101	50
PG 11	3	4	22	8	Z6701107	Z7701107	50
PG 11	3	5	27	8	Z6701121	Z7701121	50
PG 11	3	5,3	27	8	Z6701108	Z7701108	50
PG 11	4	1,5	22	8	Z6701109	Z7701109	50
PG 11	4	3,5	22	8	Z6701110	Z7701110	50
PG 11	6	2	22	8	Z6701111	Z7701111	50

* PE disponible en RAL 7001 / *cable gland in RAL 7001 available on request*
* Écrou voir page 24 / *Locknut page from 24*

PE WADI-TEC MULTIFILAIRE PG

CABLE GLAND WADI-TEC with multi-holed seal PG thread

PG

Filetage *Threads*	Nombre d'entrées *Number of entries*	Ø de passage *Ø of passage*	H mm	E mm	Référence *Reference*		Colisage *Packing*
					RAL 7035	RAL 9005	
PG 11	6	2,5	22	8	Z6701112	Z7701112	50
PG 13	2	3	24	11	Z6701301	Z7701301	50
PG 13	2	5	24	11	Z6701302	Z7701302	50
PG 13	2	6	24	11	Z6701300	Z7701300	50
PG 13	3	2	24	11	Z6701303	Z7701303	50
PG 13	3	3	24	11	Z6701304	Z7701304	50
PG 13	3	4	24	11	Z6701305	Z7701305	50
PG 13	3	5,3	24	11	Z6701306	Z7701306	50
PG 13	3	6	27	11	Z6701307	Z7701307	50
PG 13	4	3	24	11	Z6701308	Z7701308	50
PG 13	4	4	24	11	Z6701309	Z7701309	50
PG 13	4	5	27	11	Z6701311	Z7701311	50
PG 13	4	5,3	27	11	Z6701310	Z7701310	50
PG 13	6	3,5	24	11	Z6701312	Z7701312	50
PG 13	10	2	24	11	Z6701313	Z7701313	50
PG 16	2	4	27	10	Z6701602	Z7701602	50
PG 16	2	5	27	10	Z6701603	Z7701603	50
PG 16	2	6	27	10	Z6701604	Z7701604	50
PG 16	2	7	27	10	Z6701600	Z7701600	50
PG 16	2	8	33	10	Z6701605	Z7701605	50
PG 16	2	9	27	10	Z6701606	Z7701606	50
PG 16	3	3	27	10	Z6701607	Z7701607	50
PG 16	3	4	27	10	Z6701608	Z7701608	50
PG 16	3	5,3	27	10	Z6701601	Z7701601	50
PG 16	3	5,6	27	10	Z6701609	Z7701609	50
PG 16	3	6	33	10	Z6701611	Z7701611	50
PG 16	3	7	27	10	Z6701610	Z7701610	50
PG 16	3	8	33	10	Z6701612	Z7701612	50
PG 16	4	4	27	10	Z6701613	Z7701613	50
PG 16	4	5	33	10	Z6701620	Z7701620	50
PG 16	4	6	33	10	Z6701619	Z7701619	50
PG 16	5	4	33	10	Z6701615	Z7701615	50
PG 16	5	5	27	10	Z6701616	Z7701616	50
PG 16	6	4	27	10	Z6701617	Z7701617	50
PG 16	7	4	27	10	Z6701621	Z7701621	50
PG 21	2	4,5	33	11	Z6702106	Z7702106	20
PG 21	2	8	42	11	Z6702107	Z7702107	20
PG 21	2	8,7	33	11	Z6702108	Z7702108	20
PG 21	2	9	33	11	Z6702109	Z7702109	20
PG 21	2	11	42	11	Z6702117	Z7702117	20
PG 21	3	7	33	11	Z6702105	Z7702105	20
PG 21	3	8	42	11	Z6702103	Z7702103	20
PG 21	3	9	42	11	Z6702118	Z7702118	20
PG 21	4	5	42	11	Z6702127	Z7702127	20

* PE disponible en RAL 7001 / *cable gland in RAL 7001 available on request*
* Écrou voir page 24 / *Locknut page from 24*

Notes :

PE WADI-TEC MULTIFILAIRE PG

CABLE GLAND WADI-TEC
with multi-holed seal PG thread

PG

Filetage *Threads*	**Nombre d'entrées** *Number of entries*	**Ø de passage** *Ø of passage*	**H** mm	**E** mm	**Référence** *Reference*		**Colisage** *Packing*
					RAL 7035	RAL 9005	
PG 21	4	6	33	11	Z6702100	Z7702100	20
PG 21	4	7,5	42	11	Z6702120	Z7702120	20
PG 21	4	8	42	11	Z6702111	Z7702111	20
PG 21	5	5	33	11	Z6702121	Z7702121	20
PG 21	5	6	42	11	Z6702102	Z7702102	20
PG 21	5	6,5	42	11	Z6702104	Z7702104	20
PG 21	6	4	33	11	Z6702122	Z7702122	20
PG 21	6	5	42	11	Z6702123	Z7702123	20
PG 21	6	6	42	11	Z6702115	Z7702115	20
PG 21	6	6,5	42	11	Z6702110	Z7702110	20
PG 21	6	7	33	11	Z6702114	Z7702114	20
PG 21	7	6	33	11	Z6702116	Z7702116	20
PG 21	8	4	33	11	Z6702128	Z7702128	20
PG 21	8	5	33	11	Z6702101	Z7702101	20
PG 21	11	5	33	11	Z6702113	Z7702113	20
PG 21	21	2	42	11	Z6702129	Z7702129	20
PG 21	4	5	33	11	Z6702119	Z7702119	20
PG 21	8	4	33	11	Z6702124	Z7702124	20
PG 21	21	2	33	11	Z6702125	Z7702125	20
PG 21	6	6	42	11	Z6702126	Z7702126	20
PG 29	2	9	42	12	Z6702901	Z7702901	20
PG 29	2	11	42	12	Z6702909	Z7702909	20
PG 29	2	12	42	12	Z6702910	Z7702910	20
PG 29	3	9	42	12	Z6702911	Z7702911	20
PG 29	3	11	42	12	Z6702912	Z7702912	20
PG 29	4	8	42	12	Z6702903	Z7702903	20
PG 29	4	9	42	12	Z6702913	Z7702913	20
PG 29	4	10	42	12	Z6702914	Z7702914	20
PG 29	6	6	42	12	Z6702918	Z7702918	20
PG 29	6	6,5	42	12	Z6702900	Z7702900	20
PG 29	6	7	42	12	Z6702907	Z7702907	20
PG 29	7	6	42	12	Z6702902	Z7702902	20
PG 29	7	7	42	12	Z6702915	Z7702915	20
PG 29	8	5	42	12	Z6702916	Z7702916	20
PG 29	8	6	42	12	Z6702904	Z7702904	20
PG 29	10	6	42	12	Z6702917	Z7702917	20
PG 29	11	5	42	12	Z6702906	Z7702906	20
PG 29	28	3	42	12	Z6702905	Z7702905	20

* PE disponible en RAL 7001 / *cable gland in RAL 7001 available on request*
* Écrou voir page 24 / *Locknut page from 24*

PE WADI-TEC
CABLES PLATS métrique

CABLE GLAND WADI-TEC
with seal for flat cables metric thread

Matière :
- Polyamide 6 chargé 25% fibre de verre
- Garniture : Tefabloc

Caractéristique :
- Filetage : EN 60423

Propriétés spécifiques :
- Exempt d'halogène
- PE pour câbles plats à section ovale, rectangulaire et arrondie
- Utilisation en automatisme ou régulation

Application :
- Machines et accessoires
- Installation usine

Material :
- *Polyamid 6 glassfiber 25% reinforced*
- *Seal: Tefabloc*

Characteristics :
- *Threads : EN 60423*

Features :
- *Free of halogen*
- Cable gland with seal for cables, round angular oval and circo
- Application: measuring and control engineering

Application :
- *Machines and devices*
- *Plant installations*

IP 68 **PA6 Fv**

+ 120°C
- 30°C

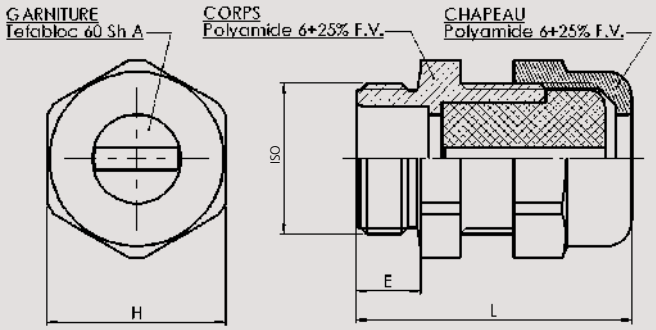

Métrique

Filetage *Threads*	H x L mm	H mm	E mm	Type de Garniture *Type of set*	Référence *Reference*		Colisage *Packing*
					RAL 7035	RAL 9005	
M 16	3,5 x 5,5	19	8	arrondie	Z6621600	Z7621600	50
M 20	3,0 x 12,0	24	9	arrondie	Z6622000	Z7622000	50
M 20	5,0 x 11,0	24	9	arrondie	Z6622010	Z7622010	50
M 20	5,0 x 8,0	24	9	ovale	Z6622040	Z7622040	50
M 20	5,0 x 12,0	24	9	ovale	Z6622050	Z7622050	50
M 20	5,0 x 12,0	27	9	arrondie	Z6622020	Z7622020	50
M 20	7,5 x 14,0	27	9	arrondie	Z6622030	Z7622030	50
M 20	5,5 x 8,5	27	9	ovale	Z6622060	Z7622060	50
M 20	7,0 x 14,0	27	9	ovale	Z6622070	Z7622070	50
M 20	8,0 x 12,0	27	9	rectang.	Z6622080	Z7622080	50
M 25	5,0 x 16,0	33	11	arrondie	Z6622500	Z7622500	20
M 25	5,0 x 17,0	33	11	arrondie	Z6622510	Z7622510	20
M 25	7,0 x 18,0	33	11	arrondie	Z6622520	Z7622520	20
M 25	9,0 x 15,0	33	11	arrondie	Z6622530	Z7622530	20
M 25	5,0 x 15,0	33	11	ovale	Z6622540	Z7622540	20
M 25	5,0 x 16,0	33	11	ovale	Z6622550	Z7622550	20
M 25	6,0 x 15,0	33	11	ovale	Z6622560	Z7622560	20
M 25	7,0 x 16,5	33	11	ovale	Z6622570	Z7622570	20
M 25	4,0 x 15,0	33	11	rectang.	Z6622580	Z7622580	20
M 32	8,0 x 25,0	42	12	arrondie	Z6623200	Z7623200	20
M 32	10,0 x 25,0	42	12	arrondie	Z6623210	Z7623210	20
M 32	7,0 x 20,0	42	12	ovale	Z6623220	Z7623220	20

* PE disponible en RAL 7001 / *cable gland in RAL 7001 available on request*
* Écrou voir page 24 / *Locknut page from 24*

Notes :

PE WADI-TEC
CABLES PLATS métrique

CABLE GLAND WADI-TEC
with seal for flat cables metric thread

Métrique

Filetage *Threads*	**H x L** mm	**H** mm	**E** mm	**Type de Garniture** *Type of set*	**Référence** *Reference*		**Colisage** *Packing*
					RAL 7035	RAL 9005	
M 40	6,0 x 29,0	55	15	arrondie	Z6624000	Z7624000	20
M 40	6,0 x 30,0	55	15	arrondie	Z6624010	Z7624010	20
M 40	6,0 x 36,0	55	15	arrondie	Z6624020	Z7624020	20
M 40	8,0 x 36,0	55	15	arrondie	Z6624030	Z7624030	20
M 40	11,0 x 34,0	55	15	arrondie	Z6624040	Z7624040	20
M 40	6,5 x 32,0	55	15	ovale	Z6624060	Z7624060	20
M 40	11,0 x 35,0	55	15	ovale	Z6624070	Z7624070	20
M 40	10,0 x 27,0	55	15	ovale	Z6624120	Z7624120	20
M 40	5,0 x 36,0	55	15	rectang.	Z6624080	Z7624080	20
M 40	6,0 x 26,0	55	15	rectang.	Z6624100	Z7624100	20
M 40	7,0 x 26,0	55	15	rectang.	Z6624110	Z7624110	20
M 40	8,0 x 30,0	55	15	rectang.	Z6624090	Z7624090	20
M 40	12,0 x 35,0	55	15	arrondie	Z6624050	Z7624050	20
M 40	13,0 x 28,0	55	15	arrondie	Z6624130	Z7624130	20
M 40	24,0 x 16,0	55	15	rectang.	Z6624150	Z7624150	20
M 40	33,0 x 7,0	55	15	rectang.	Z6624140	Z7624140	20
M 50	10,0 x 38,0	65	15	arrondie	Z6625010	Z7625010	10
M 50	13,0 x 35,0	65	15	arrondie	Z6625020	Z7625020	10
M 50	14,0 x 37,0	65	15	arrondie	Z6625030	Z7625030	10
M 50	6,0 x 41,0	65	15	ovale	Z6625040	Z7625040	10
M 50	9,0 x 38,0	65	15	ovale	Z6625050	Z7625050	10
M 50	5,5 x 37,0	65	15	rectang.	Z6625060	Z7625060	10
M 50	6,0 x 39,0	65	15	rectang.	Z6625070	Z7625070	10
M 50	30,0 x 20,0	65	15	rectang.	Z6625080	Z7625080	10
M 63	6,5 x 47,0	70	15	arrondie	Z6626300	Z7626300	5
M 63	9,0 x 43,0	70	15	arrondie	Z6626310	Z7626310	5
M 63	14,5 x 39,0	70	15	arrondie	Z6626320	Z7626320	5
M 63	15,0 x 45,0	70	15	arrondie	Z6626330	Z7626330	5

Garniture arrondie

Garniture rectangulaire

Garniture ovale

* PE disponible en RAL 7001 / *cable gland in RAL 7001 available on request*
* Écrou voir page 24 / *Locknut page from 24*

PE WADI-TEC
CABLES PLATS PG

CABLE GLAND WADI-TEC
with seal for flat cables PG thread

Matière :
- Polyamide 6 chargé 25% fibre de verre
- Garniture : Tefabloc

Caractéristique :
- Filetage : GUIDE UTE C 68311

Propriétés spécifiques :
- Exempt d'halogène
- PE pour câbles plats à section ovale, rectangulaire et arrondie
- Utilisation en automatisme ou régulation

Application :
- Machines et accessoires
- Installation usine

Material :
- *Polyamid 6 glassfiber 25% reinforced*
- *Seal: Tefabloc*

Characteristics :
- *Threads : GUIDE UTE C 68311*

Features :
- *Free of halogen*
- Cable gland with seal for cables, round angular oval or circo
- Application: measuring and control engineering

Application :
- *Machines and devices*
- *Plant installations*

IP 68 **PA6 Fv**

+ 120°C
- 30°C

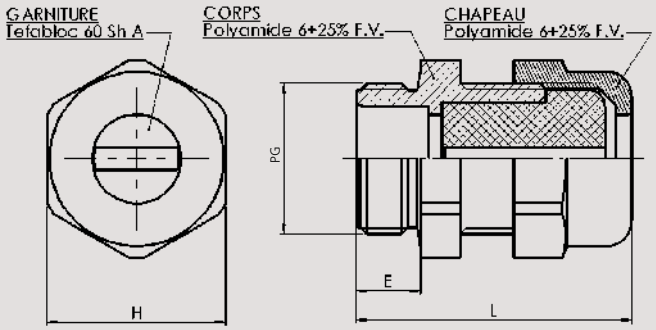

PG

Filetage *Threads*	H x L mm	H mm	E mm	Type de Garniture *Type of set*	Référence *Reference* RAL 7035	Référence *Reference* RAL 9005	Colisage *Packing*
PG 09	3,5 x 5,5	19	8	arrondie	Z6600900	Z7600900	50
PG 11	2,8 x 10,5	22	8	arrondie	Z6601100	Z7601100	50
PG 11	3,5 x 9,0	22	8	arrondie	Z6601110	Z7601110	50
PG 11	4,0 x 6,0	22	8	arrondie	Z6601120	Z7601120	50
PG 13	3,0 x 12,0	24	9	arrondie	Z6601300	Z7601300	50
PG 13	5,0 x 11,0	24	9	arrondie	Z6601310	Z7601310	50
PG 13	5,0 x 8,0	24	9	ovale	Z6601320	Z7601320	50
PG 13	5,0 x 12,0	24	9	ovale	Z6601330	Z7601330	50
PG 16	5,0 x 12,0	27	10	arrondie	Z6601600	Z7601600	50
PG 16	7,5 x 14,0	27	10	arrondie	Z6601620	Z7601620	50
PG 16	5,0 x 12,0	27	10	ovale	Z6601630	Z7601630	50
PG 16	5,5 x 8,5	27	10	ovale	Z6601640	Z7601640	50
PG 16	7,0 x 14,0	27	10	ovale	Z6601650	Z7601650	50
PG 16	8,0 x 12,0	27	10	rectang.	Z6601680	Z7601680	50
PG 16	5,0 x 16,0	33	10	arrondie	Z6601610	Z7601610	50
PG 16	5,0 x 15,0	33	10	ovale	Z6601660	Z7601660	50
PG 16	6,0 x 15,0	33	10	ovale	Z6601670	Z7601670	50
PG 21	5,0 x 17,0	33	11	arrondie	Z6602100	Z7602100	20
PG 21	7,0 x 18,0	33	11	arrondie	Z6602110	Z7602110	20
PG 21	9,0 x 15,0	33	11	arrondie	Z6602120	Z7602120	20
PG 21	5,0 x 16,0	33	11	ovale	Z6602130	Z7602130	20
PG 21	7,0 x 16,5	33	11	ovale	Z6602140	Z7602140	20

* PE disponible en RAL 7001 / *cable gland in RAL 7001 available on request*
* Écrou voir page 24 / *Locknut page from 24*

Notes :

PE WADI-TEC
CABLES PLATS PG

CABLE GLAND WADI-TEC
with seal for flat cables PG thread

PG

Filetage *Threads*	H x L mm	H mm	E mm	Type de Garniture *Type of set*	Référence *Reference*		Colisage *Packing*
					RAL 7035	RAL 9005	
PG 21	4,0 x 15,0	33	11	rectang.	Z6602160	Z7602160	20
PG 21	7,0 x 20,0	42	11	ovale	Z6602150	Z7602150	20
PG 29	8,0 x 25,0	42	12	arrondie	Z6602900	Z7602900	20
PG 29	10,0 x 25,0	42	12	arrondie	Z6602910	Z7602910	20
PG 29	6,0 x 29,0	55	12	arrondie	Z6602920	Z7602920	20
PG 29	13,0 x 28,0	55	12	arrondie	Z6602930	Z7602930	20
PG 29	10,0 x 27,0	55	12	ovale	Z6602940	Z7602940	20
PG 29	6,0 x 26,0	55	12	rectang.	Z6602950	Z7602950	20
PG 29	7,0 x 26,0	55	12	rectang.	Z6602960	Z7602960	20
PG 36	6,0 x 30,0	55	18	arrondie	Z6603600	Z7603600	10
PG 36	6,0 x 36,0	55	18	arrondie	Z6603610	Z7603610	10
PG 36	8,0 x 36,0	55	18	arrondie	Z6603620	Z7603620	10
PG 36	11,0 x 34,0	55	18	arrondie	Z6603630	Z7603630	10
PG 36	12,0 x 35,0	55	18	arrondie	Z6603640	Z7603640	10
PG 36	6,5 x 32,0	55	18	ovale	Z6603650	Z7603650	10
PG 36	11,0 x 35,0	55	18	ovale	Z6603660	Z7603660	10
PG 36	5,0 x 36,0	55	18	rectang.	Z6603670	Z7603670	10
PG 36	8,0 x 30,0	55	18	rectang.	Z6603680	Z7603680	10
PG 42	10,0 x 38,0	65	18	arrondie	Z6604200	Z7604200	5
PG 42	13,0 x 35,0	65	18	arrondie	Z6604210	Z7604210	5
PG 42	14,0 x 37,0	65	18	arrondie	Z6604220	Z7604220	5
PG 42	6,0 x 41,0	65	18	ovale	Z6604230	Z7604230	5
PG 42	9,0 x 38,0	65	18	ovale	Z6604240	Z7604240	5
PG 42	5,5 x 37,0	65	18	rectang.	Z6604250	Z7604250	5
PG 42	6,0 x 39,0	65	18	rectang.	Z6604260	Z7604260	5
PG 48	6,5 x 47,0	70	18	arrondie	Z6604800	Z7604800	5
PG 48	9,0 x 43,0	70	18	arrondie	Z6604810	Z7604810	5
PG 48	14,5 x 39,0	70	18	arrondie	Z6604820	Z7604820	5
PG 48	15,0 x 45,0	70	18	arrondie	Z6604830	Z7604830	5

Garniture arrondie

Garniture rectangulaire

Garniture ovale

* PE disponible en RAL 7001 / *cable gland in RAL 7001 available on request*
* Écrou voir page 24 / *Locknut page from 24*

ACCESSOIRES PLASTIQUE

PLASTIC ACCESSORIES

SOMMAIRE ACCESSOIRES PLASTIQUE
PLASTIC ACCESSORIES SUMMARY

ECROU
LOCKNUT 24

BOUCHON 6 PANS
HEXAGONAL PLUGS 25

AMPLIFICATEUR
ENLARGER 26

REDUCTEUR
REDUCER 27 - 28

JOINT PLAT
SEALING RING 29

ECROU
LOCKNUT

MÉTRIQUE *METRIC*

Métrique

Filetage *Threads*	6 Pans H	Longueur Filetage *Lenght Threads* mm	Référence *Reference*		Colisage *Packing*
			RAL 7035	RAL 9005	
M 12 x 150	17	5	G4312010	H4312110	100
M 16 x 150	22	5	G4316010	H4316110	100
M 20 x 150	24	5	G4320010	H4320110	50
M 25 x 150	30	6	G4325010	H4325110	25
M 32 x 150	38	7,5	G4332010	H4332110	50
M 40 x 150	50	8	G4340010	H4340110	20
* M 50 x 150	59	9	G4950010	H4950100	10
* M 63 x 150	74	10	G4963010	H4963100	10

* température -40°C à +100°C
temperature -40°C to +100°C

Matière :
- Polyamide 6 chargé fibre de verre
- Polyamide 6 (M50, M63, PG36, PG42 et PG48 DIN)

Caractéristique :
- GUIDE UTE 68311 (PG)
- DIN 40 430 (PG)
- EN 60 423 (métrique)

Propriétés spécifiques :
- Exempt d'halogène

Material :
- *Polyamid 6 glassfiber reinforced*
- *Polyamid 6 (M50, M63, PG36, PG42 and PG48 DIN)*

Characteristics :
- *Threads : GUIDE UTE 68311 (PG) DIN 40 430 (PG) EN 60 423 (metric)*

Features :
- *Free of halogen*

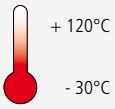

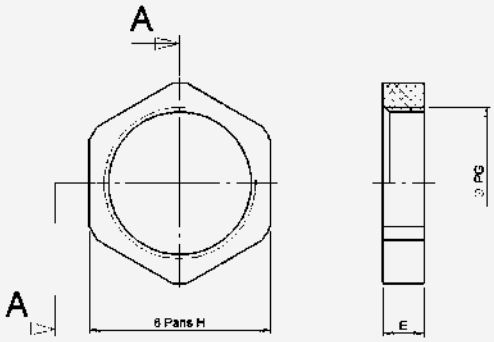

PG *PG THREAD*

PG

Filetage *Threads*	6 Pans H	Longueur Filetage *Lenght Threads* mm	Référence *Reference*		Colisage *Packing*
			RAL 7035	RAL 9005	
PG 07	15	5	G4107010	H4107002	100
PG 09	19	5	G4109010	H4109006	100
PG 11	22	5	G4111010	H4111009	50
PG 13	24	5	G4113010	H4113003	50
PG 16	27	6	G4116010	H4116004	50
PG 21	32	6,5	G4121010	H4121008	25
PG 29	41	7,5	G4129010	H4129004	15
* PG 36	60	8	G4136010	H4936100	10
* PG 42	65	9	G4142010	H4942000	10
PG 48 NFC	70	9,5	G4148010	———	10
* PG 48 DIN	70	9,5	G4149010	H4949000	10

* température -40°C à +100°C
temperature -40°C to +100°C

Notes :

BOUCHON 6 PANS
HEXAGONAL PLUG

Matière : • Polyamide 6 chargé 25% fibre de verre
Caractéristique : • IP 68 sans joint sur paroi lisse • EN 60 423
Propriétés spécifiques : • Exempt d'halogène

Material : • *Polyamid 6 glassfiber 25% reinforced*
Characteristics : • *IP 68 without thread sealing* • *EN 60 423*
Features : • *Free of halogen*

IP 68

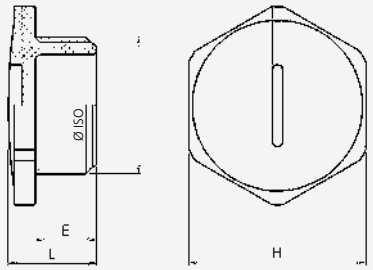

+ 120°C
- 30°C

MÉTRIQUE *METRIC*

Métrique

Filetage *Threads*	H mm	E mm	L mm	Référence *Reference*		Colisage *Packing*
				RAL 7035	RAL 9005	
M 12	16	8	11,0	G4812210	G4812220	50
M 16	20	8	12,0	G4816210	G4816220	50
M 20	26	9	13,0	G4820210	G4820220	50
M 25	32	10	15,0	G4825210	G4825220	25
M 32	40	11	16,5	G4832210	G4832220	15
M 40	48	12	18,0	G4840210	G4840220	10
M 50	55	13	21,0	G4850210	G4850220	10
M 63	70	15	24,5	G4863210	G4863220	10

Matière : • Polycarbonate
Caractéristique : • GUIDE UTE 68311 • IP 68 avec joint sur paroi lisse
Propriétés spécifiques : • Exempt d'halogène

Material : • *Polycarbonat*
Characteristics : • *GUIDE UTE 68311* • *IP 68 with thread sealing*
Features : • *Free of halogen*

IP 65

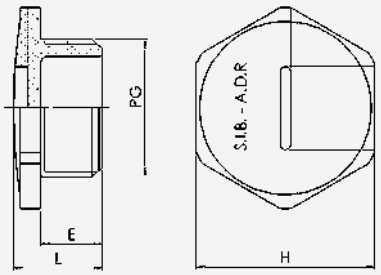

+ 135°C
- 40°C

PG *PG THREAD*

PG

Filetage *Threads*	H mm	E mm	L mm	Référence *Reference*		Colisage *Packing*
				RAL 7035	RAL 9005	
PG 07	15	6,5	10,0	G4607007	H4607014	100
PG 09	19	7,0	10,5	G4609001	H4609018	100
PG 11	22	8,0	11,5	G4611004	H4611011	100
PG 13	24	9,0	12,5	G4613008	H4613015	100
PG 16	27	9,0	12,5	G4616009	H4616016	100
PG 21	32	10,0	14,5	G4621003	H4621010	50
PG 29	41	12,0	18,0	G4629009	H4629016	50
PG 36	55	14,0	21,5	G4636007	H4636014	20
PG 42	60	15,5	24,5	G4642008	H4642015	25
PG 48	65	16,0	25,5	G4648000	H4648017	25
PG 48 DIN	65	16,0	26,0	G4649007	H4649014	25

AMPLIFICATEUR
ENLARGER

Matière : • Polyamide 6 chargé 25% fibre de verre
Caractéristique : • IP 68 sans joint sur paroi lisse • EN 60 423
Propriétés spécifiques : • Exempt d'halogène

Material : • *Polyamid 6 glassfiber 25% reinforced*
Characteristics : • *IP 68 without thread sealing* • *EN 60 423*
Features : • *Free of halogen*

IP 68

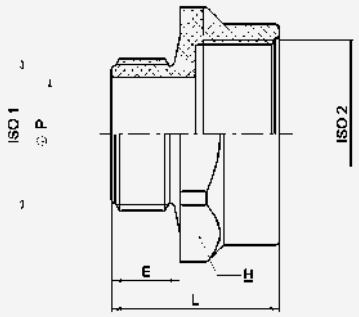

+ 120°C
- 30°C

MÉTRIQUE *METRIC*

Métrique

Filetage *Threads* ISO 1	Filetage *Threads* ISO 2	H mm	E mm	L mm	Référence *Reference* RAL 7035	Référence *Reference* RAL 9005	Colisage *Packing*
M 12	M 16	20	8	18,5	G5121600	G5121610	50
M 16	M 20	24	8	20,0	G5162000	G5162010	50
M 20	M 25	30	9	22,0	G5202500	G5202510	50
M 25	M 32	36	10	24,0	G5253200	G5253210	25
M 32	M 40	44	11	26,0	G5324000	G5324010	10
M 40	M 50	55	12	28,0	G5405000	G5405010	10
M 50	M 63	70	13	31,5	G5506300	G5506310	10

Matière : • Polycarbonate
Caractéristique : • IP 68 avec joint sur paroi lisse • GUIDE UTE 68311
Propriétés spécifiques : • Exempt d'halogène

Material : • *Polycarbonat*
Characteristics : • *IP 68 with thread sealing* • *GUIDE UTE 68311*
Features : • *Free of halogen*

IP 65

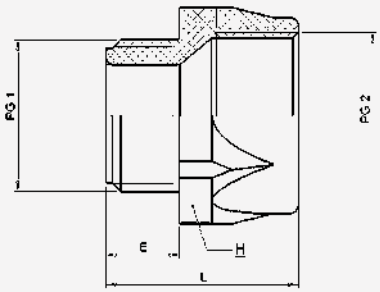

+ 135°C
- 40°C

PG *PG THREAD*

PG

Filetage *Threads* PG 1	Filetage *Threads* PG 2	H mm	E mm	L mm	Référence *Reference* RAL 7035	Référence *Reference* RAL 9005	Colisage *Packing*
PG 07	PG 09	19	6,5	19,0	G5071005	H5071005	50
PG 09	PG 11	22	7,0	21,5	G5091003	H5091003	50
PG 11	PG 13	24	9,0	23,5	G5111008	H5111008	50
PG 13	PG 16	27	9,0	23,0	G5131006	H5131006	50
PG 16	PG 21	32	10,0	25,5	G5161003	H5161003	25
PG 21	PG 29	41	10,0	28,5	G5211005	H5211005	25
PG 29	PG 36	55	12,0	38,0	G5291007	H5291007	10
PG 36	PG 42	60	14,0	45,0	G5361007	H5361007	10
PG 42	PG 48 DIN	65	16,0	39,0	G5422005	H5422005	10

Notes :

REDUCTEUR métrique
REDUCER metric thread

Matière : • Polyamide 6 chargé 25% fibre de verre
Caractéristique : • IP 68 sans joint sur paroi lisse • EN 60 423
Propriétés spécifiques : • Exempt d'halogène

Material : • *Polyamid 6 glassfiber 25% reinforced*
Characteristics : • *IP 68 without thread sealing* • *EN 60 423*
Features : • *Free of halogen*

IP 68

+ 120°C
- 30°C

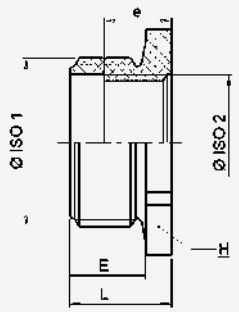

Métrique

Filetage *Threads* ISO 1	Filetage *Threads* ISO 2	H mm	E mm	L mm	Référence *Reference*		Colisage *Packing*
					RAL 7035	RAL 9005	
M 16	M 12	20	8	11,0	G6161200	G6161210	50
M 20	M 12	20	9	12,0	G6201200	G6201210	50
M 20	M 16	24	9	12,0	G6201600	G6201610	50
M 25	M 12	30	10	13,5	G6251200	G6251210	50
M 25	M 16	30	10	13,5	G6251600	G6251610	50
M 25	M 20	30	10	13,5	G6252000	G6252010	50
M 32	M 16	36	11	15,0	G6321600	G6321610	25
M 32	M 20	36	11	15,0	G6322000	G6322010	25
M 32	M 25	36	11	15,0	G6322500	G6322510	25
M 40	M 20	44	12	16,0	G6402000	G6402010	10
M 40	M 25	44	12	16,0	G6402500	G6402510	50
M 40	M 32	44	12	16,0	G6403200	G6403210	50
M 50	M 25	55	13	18,0	G6502500	G6502510	20
M 50	M 32	55	13	18,0	G6503200	G6503210	20
M 50	M 40	55	13	18,0	G6504000	G6504010	20
M 63	M 32	70	15	21,0	G6633200	G6633210	20
M 63	M 40	70	15	21,0	G6634000	G6634010	20
M 63	M 50	70	15	21,0	G6635000	G6635010	10

REDUCTEUR PG
REDUCER PG thread

Matière : • Polycarbonate
Caractéristique : • GUIDE UTE 68311
• IP 65 sans joint sur paroi lisse
• IP 68 avec joint sur paroi lisse
Propriétés spécifiques : • Exempt d'halogène

Material : • *Polycarbonate*
Characteristics : • *Threads : GUIDE UTE 68311*
• *IP 65 without thread sealing*
• *IP 68 with thread sealing*
Features : • *Free of halogen*

IP 65

+ 135°C
- 40°C

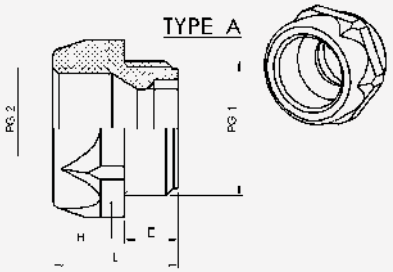

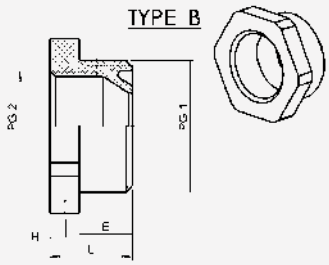

PG

Filetage *Threads* PG 1	Filetage *Threads* PG 2	Type A/B	H mm	E mm	L mm	Référence *Reference*		Colisage *Packing*
						RAL 7035	RAL 9005	
PG 09	PG 07	A	19	7	15,0	G6091002	H6091002	50
PG 11	PG 09	A	22	8	17,0	G6111007	H6111007	50
PG 11	PG 07	B	22	8	11,0	G6112004		50
PG 13	PG 11	A	24	9	22,0	G6131005	H6131005	50
PG 13	PG 09	B	24	9	11,4	G6132002	H6132002	50
PG 13	PG 07	B	24	9	12,0	G6133009		50
PG 16	PG 13	A	27	9	21,0	G6161002	H6161002	50
PG 16	PG 11	B	27	9	14,0	G6162009	H6162009	50
PG 16	PG 09	B	27	9	14,0	G6163006	H6163006	50
PG 21	PG 16	B	32	11,3	16,3	G6211004	H6211004	25
PG 21	PG 13	B	32	11	16,0	G6212001	H6212001	25
PG 21	PG 11	B	32	11	16,0	G6213008	H6213008	25
PG 29	PG 21	B	41	12	18,0	G6291006	H6291006	25
PG 29	PG 16	B	41	12	18,2	G6292003		25
PG 29	PG 13	B	41	12	18,3	G6293000		25
PG 36	PG 29	B	50	14	23,0	G6361006	H6361006	10
PG 36	PG 21	B	55	14	21,0	G6362003		10
PG 36	PG 16	B	50	14	19,3	G6363000		10
PG 42	PG 36	B	55	16	27,5	G6421007	H6421007	10
PG 42	PG 29	B	55	16	23,0	G6422004		10
PG 42	PG 21	B	55	16	22,0	G6423001		10
PG 48 NFC	PG 42	A	60	15,5	41,5	G6481001		5
PG 48 NFC	PG 36	B	60	16	22,5	G6482008		10
PG 48 NFC	PG 29	B	60	16	22,0	G6483005		10
PG 48 DIN	PG 42	A	60	15,5	41,5	G6491000	H6491000	10
PG 48 DIN	PG 36	B	60	16	22,5	G6492007	H6492007	10
PG 48 D IN	PG 29	B	60	16	22,0	G6493004		10

Notes :

JOINT PLAT
SEALING RING (Flat)

Matière :
- Néoprène
- Silicone
- Viton

Material :
- *Neopren*
- *Silicone*
- *Viton*

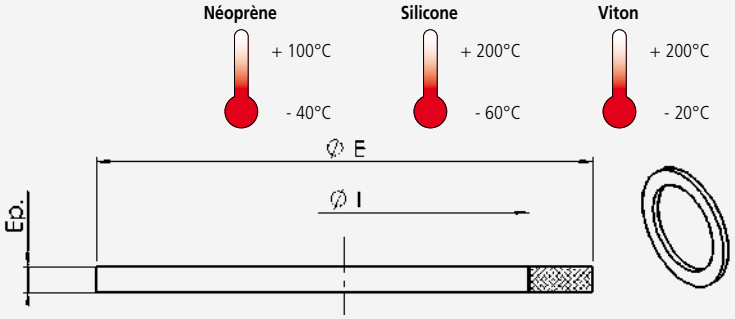

Métrique

Filetage *Threads*	Ø E mm	Ø I mm	Ep.	Référence *Reference*		
				NEOPRENE	SILICONE	VITON
M 12	15,0	10,0	1,2	D9412002	D9412300	D9412100
M 16	20,0	13,9	1,2	D9109001	D9109308	D9109100
M 20	24,0	18,0	1,2	D9420007	D9420300	D9420100
M 25	30,0	23,0	1,2	D9425002	D9425300	D9425100
M 32	40,0	30,0	1,5	D9432000	D9432307	D9432100
M 40	48,0	38,0	1,5	D9440005	D9440300	D9440100
M 50	58,0	48,0	1,5	D9450004	D9450300	D9450100
M 63	75,0	61,0	1,5	D9463004	D9463300	D9463100
M 75	90,0	72,0	1,5	D9475007	D9475300	D9475100

PG

Filetage *Threads*	Ø E mm	Ø I mm	Ep.	Référence *Reference*		
				NEOPRENE	SILICONE	VITON
PG 07	17,0	11,3	1,2	D9107007	D9107304	D9107100
PG 09	20,0	13,9	1,2	D9109001	D9109308	D9109100
PG 11	23,0	17,1	1,2	D9111004	D9111301	D9111100
PG 13	25,0	19,0	1,2	D9113008	D9113305	D9113100
PG 16	27,0	21,0	1,2	D9116009	D9116306	D9116100
PG 21	34,0	26,6	1,5	D9121003	D9121300	D9121100
PG 29	45,0	35,2	1,5	D9129009	D9129306	D9129100
PG 36	56,0	45,2	1,5	D9136007	D9136304	D9136100
PG 42	67,0	52,2	1,5	D9142008	D9142305	D9142100
PG 48	72,0	57,7	1,5	D9148000	D9148307	D9148100

G
(BSPP)

Filetage *Threads*	Ø E mm	Ø I mm	Ep.	Référence *Reference*		
				NEOPRENE	SILICONE	VITON
G 1/4"	17,0	11,3	1,2	D9107007	D9107304	D9107100
G 3/8"	20,0	13,9	1,2	D9109001	D9109308	D9109100
G 1/2"	25,0	19,0	1,2	D9113008	D9113305	D9113100
G 5/8"	27,0	21,0	1,2	D9116009	D9116306	D9116100
G 3/4"	34,0	26,6	1,5	D9121003	D9121300	D9121100
G 1"	40,0	30,0	1,5	D9432000	D9432307	D9432100
G 1" 1/8	45,0	35,2	1,5	D9129009	D9129306	D9129100
G 1" 1/4	48,0	38,0	1,5	D9440005	D9440300	D9440100
G 1" 1/2	56,0	45,2	1,5	D9136007	D9136304	D9136100
G 1" 3/4	67,0	52,2	1,5	D9142008	D9142605	D9142100
G 2"	72,0	57,7	1,5	D9148000	D9148307	D9148100
G 2" /12	82,0	72,0	1,5	D9150003	D9150300	D9150100
G 3"	105	85,0	2,5	D9160002	D9160309	D9160100
G4"	130	110	2,5	D9180000	D9180307	D9180100

PRESSE-ÉTOUPES LAITON

BRASS CABLE GLANDS

SOMMAIRE PRESSE-ÉTOUPES LAITON
BRASS CABLE GLANDS SUMMARY

PE SIB-TEC
CABLE GLAND SIB-TEC 32 - 34

PE WADI-TEC ECEA GSE avec griffe d'amarage
CABLE GLAND WADI-TEC ECEA GSE with clamping device 35

PE BOULAY
CABLE GLAND BOULAY 36

PE WADI-TEC CEM
CABLE GLAND WADI-TEC for EMC protection 37

PE SIB-TEC CEM
CABLE GLAND SIB-TEC for EMC protection 38 - 39

PE SIB-TEC INOX
CABLE GLAND SIB-TEC STAINLESS STEEL 40 - 41

PE WADI-BN PASSAGE DE COSSE
CABLE GLAND WADI-BN for contact clearance 42

PE WADI-TEC MULTIFILAIRE
CABLE GLAND WADI-TEC with multi-holed 43 - 47

PE WADI-TEC CABLES PLATS
CABLE GLAND WADI-TEC with seal for flat cables 48 - 49

CHAPEAU À AMARAGE
CAP NUT WITH CLAMPING DEVICE 50 - 51

PRESSE-ÉTOUPE LAITON
BRASS CABLE GLAND

PE SIB-TEC MÉTRIQUE
CABLE GLAND SIB-TEC METRIC

Métrique

Filetage *Threads*	Capacité *Clamping range*	H mm	E mm	L mm	Référence *Reference*	Colisage *Packing*
M 12	2,5 - 6,5	14	5	25	C5212000	50
M 16	4,0 - 9,5	17	5	28	C5216000	50
M 20	7,0 - 13,0	22	6	32	C5220000	50
M 25	8,0 - 16,0	27	7	35	C5225000	25
M 32	11,0 - 21,0	34	8	38	C5232000	20
M 40	15,0 - 27,0	42	8	41	C5240000	20
M 50	22,0 - 35,0	55	9	46	C5250000	10
M 63	35,0 - 48,0	65	10	54	C5263000	5

Matière :
- Laiton
- Garniture : Néoprène
- Revêtement nickelé

Caractéristique :
- Filetage : EN 60423

Propriétés spécifiques :
- Presse-étoupe avec décharge de traction, isolant complètement le câble.
- Avec gamme de serrage élargie par lamelles.

Application :
- Machines et accessoires

Material :
- *Brass*
- *Packing ring : Néoprene*
- *Nickel plated*

Characteristics :
- *Threads : EN 60423*

Features :
- *Cable gland with excellent stain relief, fully insulated, wide clamping range, O-Ring on external thread.*
- Wide clamping range through clamp lamella.

Application :
- *Machines and devices*

IP 68

+ 100°C

- 40°C

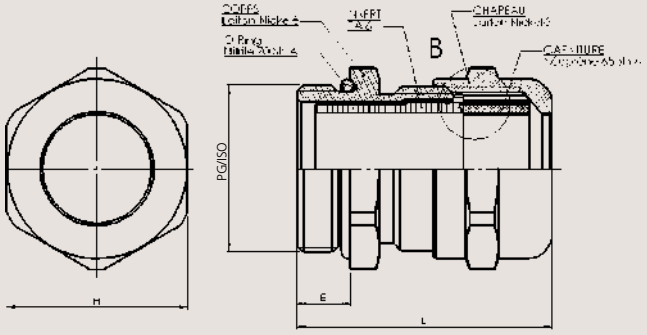

avec garniture réductrice
with reduction seal insert

Métrique

Filetage *Threads*	Capacité *Clamping range*	H mm	E mm	L mm	Référence *Reference*	Colisage *Packing*
M 12	1,5 - 5,0	14	5	25	C5212040	50
M 16	2,5 - 7,0	17	5	28	C5216040	50
M 20	4,0 - 10,0	22	6	32	C5220040	50
M 25	5,0 - 13,0	27	7	35	C5225040	25
M 32	7,0 - 17,0	34	8	38	C5232040	20
M 40	10,0 - 22,0	42	8	41	C5240040	20
M 50	17,0 - 29,0	55	9	46	C5250040	10
M 63	28,0 - 40,0	65	10	54	C5263040	5

* Écrou voir page 54 / *Locknut page from 54*
* PE filetage long nous consulter / *Long thread available on request*
* Aussi disponible en inox nous consulter / *Also available in stainless steel on request*

Notes :

PE SIB-TEC PG

CABLE GLAND SIB-TEC PG THREAD

PG

Filetage *Threads*	Capacité *Clamping range*	H mm	E mm	L mm	Référence *Reference*	Colisage *Packing*
PG 07	2,5 - 6,5	14	5,0	25,0	C5007000	50
PG 09	4,0 - 9,5	17	6,0	29,0	C5009000	50
PG 11	6,0 - 11,5	20	6,0	30,0	C5011000	50
PG 13	7,0 - 13,0	22	6,5	32,5	C5013000	50
PG 16	8,0 - 15,0	24	6,5	34,0	C5016000	50
PG 21	11,0 - 19,0	30	7,0	35,0	C5021000	20
PG 29	16,0 - 26,0	40	8,0	38,0	C5029000	20
PG 36	22,0 - 34,5	50	9,0	42,0	C5036000	10
PG 42	27,0 - 40,0	58	10,0	47,0	C5042000	5
PG 48	35,0 - 48,0	65	10,0	54,0	C5048000	5
PG 48 DIN	35,0 - 48,0	65	10,0	54,0	C5049000	5

Matière :
- Laiton
- Garniture : Néoprène
- Revêtement nickelé

Caractéristique :
- Filetage : GUIDE UTE 68 312

Propriétés spécifiques :
- Presse-étoupe avec décharge de traction, isolant complètement le câble.
- Avec gamme de serrage élargie par lamelles.

Application :
- Machines et accessoires

Material :
- *Brass*
- *Packing ring : Néoprene*
- *Nickel plated*

Characteristics :
- *Threads : GUIDE UTE 68 312*

Features :
- *Cable gland with excellent stain relief, fully insulated, wide clamping range, O-Ring on external thread.*
- Wide clamping range through clamp lamella.

Application :
- *Machines and devices*

IP 68

+ 100°C

- 40°C

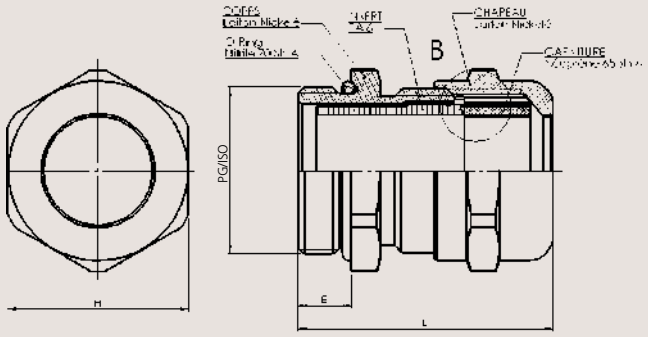

avec garniture réductrice

with reduction seal insert

PG

Filetage *Threads*	Capacité *Clamping range*	H mm	E mm	L mm	Référence *Reference*	Colisage *Packing*
PG 07	1,5 - 5,0	14	5,0	25,0	C5007400	50
PG 09	2,5 - 7,0	17	6,0	29,0	C5009400	50
PG 11	3,0 - 8,5	20	6,0	30,0	C5011400	50
PG 13	4,0 - 10,0	22	6,5	32,5	C5013400	50
PG 16	5,0 - 12,0	24	6,5	34,0	C5016400	50
PG 21	8,0 - 16,0	30	7,0	35,0	C5021400	20
PG 29	11,0 - 21,0	40	8,0	38,0	C5029400	20
PG 36	16,0 - 28,0	50	9,0	42,0	C5036400	10
PG 42	22,0 - 34,0	58	10,0	47,0	C5042400	5
PG 48	28,0 - 40,0	65	10,0	54,0	C5048400	5
PG 48 DIN	28,0 - 40,0	65	10,0	54,0	C5049400	5

* Écrou voir page 54 / *Locknut page from 54*
* PE filetage long nous consulter / *Long thread available on request*
* Aussi disponible en inox nous consulter / *Also available in stainless steel on request*

PRESSE-ÉTOUPE LAITON
BRASS CABLE GLAND

PE SIB-TEC NPT
CABLE GLAND SIB-TEC NPT

NPT

Filetage *Threads*	Capacité *Clamping range*	H1 mm	H2 mm	E mm	L mm	Référence *Reference*	Colisage *Packing*
3/8 " NPT	4,0 - 9,5	17	18	15	38	C5408000	50
1/2 " NPT	7,0 - 13,0	22	23	20	46	C5412000	50
3/4 " NPT	8,0 - 16,0	27	28	20	48	C5420000	20
1 " NPT	11,0 - 21,0	34	36	25	55	C5428000	20

IP 68

+ 100°C

- 40°C

Matière : • Laiton • Garniture : Néoprène • Revêtement nickelé

Caractéristique : • Filetage : NF E 03-601

Propriétés spécifiques : • Presse-étoupe avec gamme de serrage élargie par lamelles.

Application : • Machines et accessoires

Material : • *Brass* • *Packing ring : Néoprene* • *Nickel plated*

Characteristics : • *Threads : NF E 03-601*

Features : • Wide clamping range through clamp lamella.

Application : • *Machines and devices*

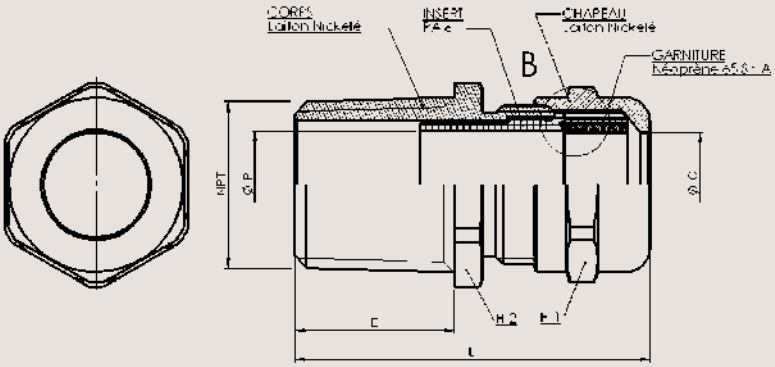

avec garniture réductrice
with reduction seal insert

NPT

Filetage *Threads*	Capacité *Clamping range*	H1 mm	H2 mm	E mm	L mm	Référence *Reference*	Colisage *Packing*
3/8 " NPT	5,0 - 7,0	17	18	15	38	C5408400	50
1/2 " NPT	4,0 - 10,0	22	23	20	46	C5412400	50
3/4 " NPT	5,0 - 13,0	27	28	20	48	C5420400	20
1 " NPT	7,0 - 17,0	34	36	25	55	C5428400	20

* Écrou voir page 54 / *Locknut page from 54*
* Aussi disponible en inox nous consulter / *Also available in stainless steel on request*

Notes :

PE WADI-TEC ECEA GSE avec griffe d'amarage

CABLE GLAND WADI-TEC ECEA GSE with clamping device

Métrique

Filetage *Threads*	Capacité *Clamping range*	H1 mm	H2 mm	E mm	L mm	Référence *Reference*	Colisage *Packing*
M 12	3,0 - 6,0	14	14	7,0	27	R0321200	50
M 16	3,0 - 6,0	14	17	7,0	27	R0321640	50
M 16	5,0 - 8,0	17	17	7,0	27	R0321600	50
M 20	6,0 - 10,0	20	22	7,0	28	R0322040	50
M 20	8,0 - 12,0	22	22	7,0	29	R0322000	50
M 25	9,3 - 14,0	24	26	8,0	31	R0322540	20
M 25	11,5 - 18,0	30	30	8,0	37	R0322500	20
M 32	11,5 - 18,0	30	33	8,5	38	R0323240	20
M 32	15,0 - 24,0	40	40	8,5	45	R0323200	20
M 40	15,0 - 24,0	40	42	8,5	45	R0324040	20
M 50	23,0 - 30,0	50	55	9,5	51	R0325040	10
M 63	26,0 - 35,0	58	70	10,5	58	R0326340	5

Matière :
- Laiton
- Garniture : Téfabloc
- Revêtement nickelé

Caractéristique :
- Filetage : EN 60423 GUIDE UTE 68 312

Propriétés spécifiques :
- Presse-étoupe avec décharge de traction et joint torique

Application :
- Machines et accessoires

Material :
- *Brass*
- *Packing ring : Tefabloc*
- *Nickel plated*

Characteristics :
- *Threads : EN 60423 GUIDE UTE 68 312*

Features :
- *Cable gland with stain relief and mounted O-Ring*

Application :
- *Machines and devices*

IP 68

Griffe ECEA pour une meilleure résistance à la traction.
ECEA clamping device for better traction resistance.

+ 100°C
- 25°C

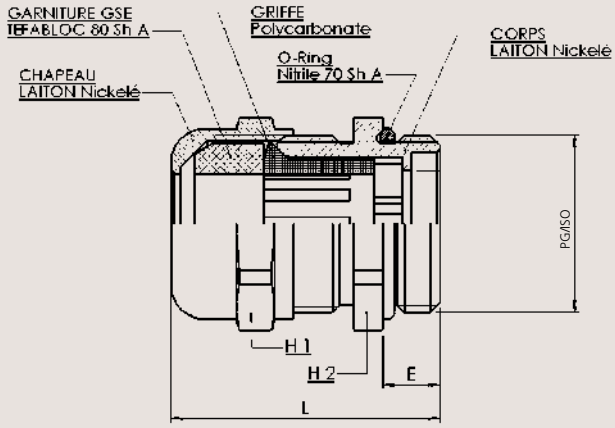

PG

Filetage *Threads*	Capacité *Clamping range*	H mm	E mm	L mm	Référence *Reference*	Colisage *Packing*
PG 07	3,0 - 6,0	14	5,0	24	R0300700	50
PG 09	5,0 - 8,0	17	6,0	25	R0300900	50
PG 11	6,0 - 10,0	20	6,0	26	R0301100	50
PG 13	8,0 - 12,0	22	6,5	28	R0301300	50
PG 16	9,5 - 14,0	24	6,5	30	R0301600	50
PG 21	11,5 - 18,0	30	7,0	35	R0302100	20
PG 29	15,0 - 24,0	40	8,0	43	R0302900	20
PG 36	23,0 - 30,0	50	9,0	50	R0303600	10
PG 42	26,0 - 35,0	58	10,0	57	R0304200	5
PG 48	35,0 - 40,0	64	10,0	59	R0304800	5
PG 48 DIN	35,0 - 40,0	64	10,0	59	R0304900	5

* Écrou voir page 54 / *Locknut page from 54*
* PE filetage long nous consulter / *Long thread available on request*
* Aussi disponible en inox nous consulter / *Also available in stainless steel on request*

PRESSE-ÉTOUPE LAITON
BRASS CABLE GLAND

PE BOULAY
CABLE GLAND BOULAY

MÉTRIQUE *METRIC*

Métrique

Filetage *Threads*	Capacité *Clamping range*	H1 mm	H2 mm	E mm	L mm	Référence *Reference*	Colisage *Packing*
M 12	3,0 - 6,0	12	14	5	18,0	C1212000	50
M 16	4,5 - 9,0	16	18	6	21,5	C1216000	50
M 20	8,0 - 13,0	20	22	6	23,5	C1220000	50
M 25	11,0 - 17,0	25	27	7	24,5	C1225000	20
M 32	16,0 - 23,0	32	34	7	24,5	C1232000	20
M 40	20,0 - 29,0	40	42	8	32,0	C1240000	20
M 50	28,0 - 38,0	50	52	10	35,0	C1250000	10
M 63	37,0 - 50,0	64	65	12	44,0	C1263000	5

Matière :
- Laiton
- Garniture : PVC
- Revêtement nickelé

Caractéristique :
- Filetage : EN 60423 (métrique) GUIDE UTE 68 312 (PG)

Propriétés spécifiques :
- Spécificité garniture obturée

Application :
- Machines et accessoires
- Installation usine

Material :
- *Brass*
- *Packing ring : PVC*
- *Nickel plated*

Characteristics :
- *Threads : EN 60423 (metric) GUIDE UTE 68 312 (PG)*

Features :
- *Specific for sealed packing rings*

Application :
- *Machines and devices*
- *Plant installations*

IP 65

+ 50°C

- 20°C

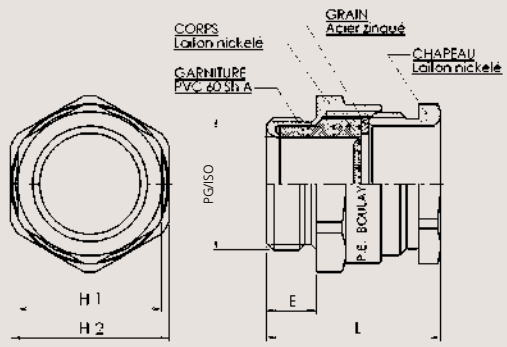

PG *PG THREAD*

PG

Filetage *Threads*	Capacité *Clamping range*	H1 mm	H2 mm	E mm	L mm	Référence *Reference*	Colisage *Packing*
PG 07	3,0 - 6,0	14	13	5	19,0	C0007108	50
PG 09	6,5 - 8,5	17	15	5	16,0	C0009102	50
PG 11	8,0 - 11,0	20	18	6	18,0	C0011105	50
PG 13	9,5 - 12,0	22	20	6	19,0	C0013109	50
PG 16	10,0 - 14,0	24	22	6	21,0	C0016100	25
PG 21	13,0 - 19,0	30	28	7	24,0	C0021104	20
PG 29	17,0 - 24,0	39	37	8	29,0	C0029100	15
PG 36	24,0 - 32,0	50	47	8	31,0	C0036108	10
PG 42	30,0 - 37,0	58	54	10	35,0	C0042109	10
PG 48	36,0 - 43,0	65	60	10	38,0	C0048101	10
PG 48 DIN	36,0 - 43,0	65	60	10	38,0	C0049108	10

* Écrou voir page 54 / *Locknut page from 54*
* PE filetage long nous consulter / *Long thread available on request*
* Aussi disponible en inox nous consulter / *Also available in stainless steel on request*

Notes :

PE WADI-TEC CEM

CABLE GLAND WADI-TEC for EMC protection

Métrique

Filetage *Threads*	Capacité sur isolant *Clamping range*	Capacité sur Tresse *Clamping range*	H1 mm	H2 mm	E mm	L mm	Référence *Reference*	Colisage *Packing*	Ecrou *Lock nuts*
M 12	4,0 - 6,5	4,0	14	14	7,0	37,0	R1221200	50	D3412100
M 16	4,0 - 6,5	4,0	14	17	7,0	37,0	R1221640	50	D3416100
M 16	5,0 - 8,5	4,5	17	17	7,0	38,0	R1221600	50	D3416100
M 20	7,0 - 10,5	6,0	20	22	7,0	41,0	R1222040	50	D3420100
M 20	8,0 - 12,5	8,0	22	22	7,0	41,0	R1222000	50	D3420100
M 25	10,0 -14,5	10,0	24	26	8,0	41,0	R1222540	20	D3425100
M 25	13,5 - 18,0	13,5	30	30	8,0	51,0	R1222500	20	D3425100
M 32	13,5 - 18,0	13,5	30	33	8,5	51,5	R1223240	20	D3432100
M 32	17,0 - 24,0	17,0	40	40	8,5	60,5	R1223200	20	D3432100
M 40	14,0 - 24,0	17,0	40	42	8,5	60,5	R1224040	20	D3440100
M 40	24,0 - 30,0	24,0	50	50	8,5	67,0	R1224000	20	D3440100

Matière :
- Laiton
- Garniture : Téfabloc
- Revêtement nickelé

Caractéristique :
- Filetage : EN 60423 (métrique) GUIDE UTE 68 312 (PG)

Propriétés spécifiques :
- Presse-étoupe pour protection CEM assurant un contact sur 360°C.

Application :
- Machines et accessoires
- Installation usine

Material :
- *Brass*
- *Packing ring : Tefabloc*
- *Nickel plated*

Characteristics :
- *Threads : EN 60423 (metric) GUIDE UTE 68 312 (PG)*

Features :
- *Cable gland certifying a contact on 360° for EMC protection*

Application :
- *Machines and devices*
- *Plant installations*

IP 68

+ 120°C

- 25°C

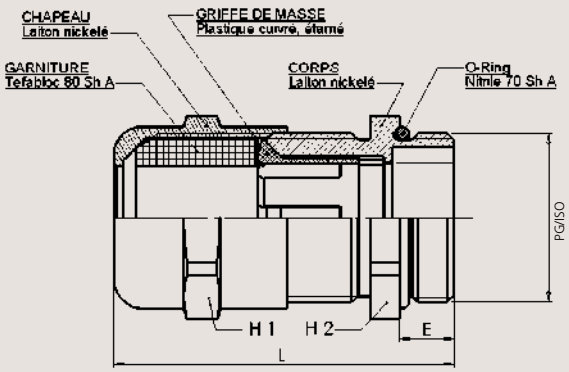

PG

Filetage *Threads*	Capacité sur isolant *Clamping range*	Capacité sur Tresse *Clamping range*	H mm	E mm	L mm	Référence *Reference*	Colisage *Packing*	Ecrou *Lock nuts*
PG 07	4,0 - 6,5	4,0	14	5,0	35	R1200700	50	D4407100
PG 09	5,0 - 8,5	4,5	17	6,0	37	R1200900	50	D4408100
PG 11	7,0 - 10,5	6,0	20	6,0	40	R1201100	50	D4411100
PG 13	8,0 - 12,5	8,0	22	6,5	40	R1201300	50	D4413100
PG 16	10,0 - 14,5	10,0	24	6,5	40	R1201600	50	D4416100
PG 21	13,5 - 18,0	13,5	30	7,0	50	R1202100	20	D4421100
PG 29	17,0 - 24,0	17,0	40	8,0	60	R1202900	20	D4429100
PG 36	24,0 - 30,0	24,0	50	9,0	70	R1203600	20	D4436100

Informations techniques et courbe d'atténuation page 184
Technical informations and attenuation curve page 184

* Écrou voir page 54 / *Locknut page from 54*
* PE filetage long nous consulter / *Long thread available on request*
* Aussi disponible en inox nous consulter / *Also available in stainless steel on request*

PE SIB-TEC CEM LIGHT MÉTRIQUE

CABLE GLAND SIB-TEC EMC LIGHT METRIC

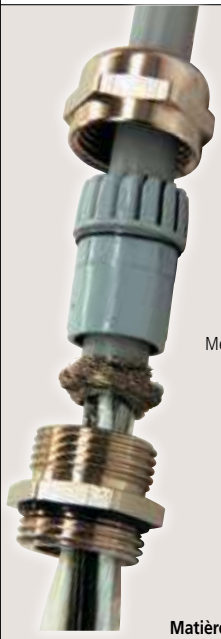

Métrique

Filetage *Threads*	Capacité *Clamping range*	H mm	E mm	L mm	Référence *Reference*	Colisage *Packing*
M 12	2,5 - 6,5	14	5	25	C5212100	50
M 16	4,0 - 9,5	17	5	28	C5216100	50
M 20	7,0 - 13,0	22	6	32	C5220100	50
M 25	8,0 - 16,0	27	7	35	C5225100	25
M 32	11,0 - 21,0	34	8	38	C5232100	20
M 40	15,0 - 27,0	42	8	41	C5240100	20
M 50	22,0 - 35,0	55	9	46	C5250100	10
M 63	35,0 - 48,0	65	10	54	C5263100	5

IP 68

+ 100°C

- 40°C

Matière :
- Laiton
- Garniture : Néoprène
- Revêtement nickelé

Caractéristique :
- Filetage : EN 60423

Propriétés spécifiques :
- Presse-étoupe avec décharge de traction, isolant complètement le câble.
- Avec gamme de serrage élargie par lamelles.

Application :
- Machines et accessoires

Material :
- *Brass*
- *Packing ring : Néoprene*
- *Nickel plated*

Characteristics :
- *Threads : EN 60423*

Features :
- *Cable gland with excellent stain relief, fully insulated, wide clamping range, O-Ring on external thread.*
- Wide clamping range through clamp lamella.

Application :
- *Machines and devices*

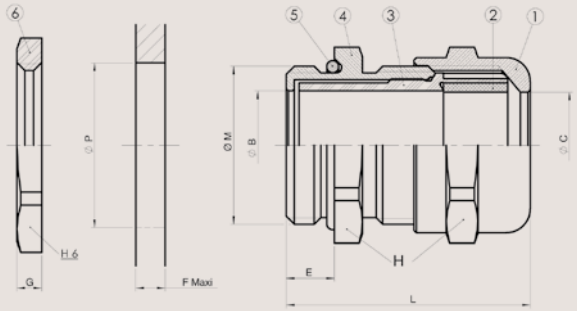

Métrique

Filetage *Threads*	Capacité *Clamping range*	H mm	E mm	L mm	Référence *Reference*	Colisage *Packing*
M 12	1,5 - 5,0	14	5	25	C5212140	50
M 16	2,5 - 7,0	17	5	28	C5216140	50
M 20	4,0 - 10,0	22	6	32	C5220140	50
M 25	5,0 - 13,0	27	7	35	C5225140	20
M 32	7,0 - 17,0	34	8	38	C5232140	20
M 40	10,0 - 22,0	42	8	41	C5240140	20
M 50	17,0 - 29,0	55	9	46	C5250140	10
M 63	28,0 - 40,0	65	10	54	C5263140	5

Informations techniques et courbe d'atténuation page 188
Technical informations and attenuation curve page 188

- Écrou voir page 54 / *Locknut page from 54*
- PE filetage long nous consulter / *Long thread available on request*
- Autres filetages nous consulter / *Other threads available on request*
- Aussi disponible en inox nous consulter / *Also available in stainless steel on request*

Notes :

PE SIB-TEC CEM MÉTRIQUE

CABLE GLAND SIB-TEC EMC METRIC

Métrique

Filetage *Threads*	Capacité *Clamping range*	H mm	E mm	L mm	Référence *Reference*	Colisage *Packing*
* M 16	4,0 - 9,5	17	5	28	C5216200	50
* M 20	7,0 - 13,0	22	6	32	C5220200	50
* M 25	8,0 - 16,0	27	7	35	C5225200	25
* M 32	11,0 - 21,0	34	8	38	C5232200	20
* M 40	15,0 - 27,0	42	8	41	C5240200	20
* M 50	22,0 - 35,0	55	9	46	C5250200	10
* M 63	35,0 - 48,0	65	10	54	C5263200	5

* disponibilités nous consulter
available on request

IP 68

Mise à la masse rapide assurant un contact sur 360°.
Quick grounding with 360° contact.

+ 100°C

- 40°C

Matière :
- Laiton
- Garniture : Néoprène
- Revêtement nickelé

Caractéristique :
- Filetage : EN 60423

Propriétés spécifiques :
- Presse-étoupe avec décharge de traction, isolant complètement le câble.
- Avec gamme de serrage élargie par lamelles.

Application :
- Machines et accessoires

Material :
- *Brass*
- *Packing ring : Néoprene*
- *Nickel plated*

Characteristics :
- *Threads : EN 60 423*

Features :
- *Cable gland with excellent stain relief, fully insulated, wide clamping range, O-Ring on external thread.*
- Wide clamping range through clamp lamella.

Application :
- *Machines and devices*

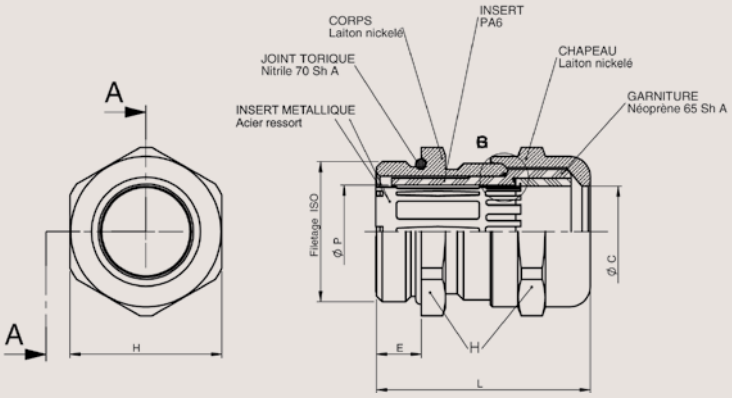

Métrique

Filetage *Threads*	Capacité *Clamping range*	H mm	E mm	L mm	Référence *Reference*	Colisage *Packing*
* M 16	2,5 - 7,0	17	5	28	C5216240	50
* M 20	4,0 - 10,0	22	6	32	C5220240	50
* M 25	5,0 - 13,0	27	7	35	C5225240	20
* M 32	7,0 - 17,0	34	8	38	C5232240	20
* M 40	10,0 - 22,0	42	8	41	C5240240	20
* M 50	17,0 - 29,0	55	9	46	C5250240	10
* M 63	28,0 - 40,0	65	10	54	C5263240	5

* disponibilités nous consulter
available on request

Informations techniques et courbe d'atténuation page 186
Technical informations and attenuation curve page 186

* Écrou voir page 54 / *Locknut page from 54*
* Aussi disponible en inox nous consulter / *Also available in stainless steel on request*

PE SIB-TEC MÉTRIQUE INOX
CABLE GLAND SIB-TEC METRIC STAINLESS STEEL

Métrique

Filetage *Threads*	Capacité *Clamping range*	H mm	E mm	L mm	Référence *Reference*	Colisage *Packing*
M 12	2,5 - 6,5	15 - 14	5	25	C5212105	50
M 16	4,0 - 9,5	19	5	28	C5216105	50
M 20	7,0 - 13,0	22	6	32	C5220105	50
M 25	8,0 - 16,0	29 - 30	7	35	C5225105	25
M 32	11,0 - 21,0	36	8	38	C5232105	20
M 40	15,0 - 27,0	46	8	41	C5240105	20
M 50	22,0 - 35,0	55	9	46	C5250105	10
M 63	35,0 - 48,0	65 - 70	10	54	C5263105	5

IP 68

+ 100°C

- 40°C

Matière : • Inox 316L • Garniture : Néoprène

Caractéristique : • Filetage : EN 60423

Propriétés spécifiques : • Presse-étoupe avec décharge de traction, isolant complètement le câble. • Avec gamme de serrage élargie par lamelles.

Application : • Machines et accessoires

Material : • *Stainless steel* • *Seal : Néoprene*

Characteristics : • *Threads : EN 60423*

Features : • *Cable gland with excellent stain relief, fully insulated, wide clamping range, O-Ring on external thread.* • Wide clamping range through clamp lamella.

Application : • *Machines and devices*

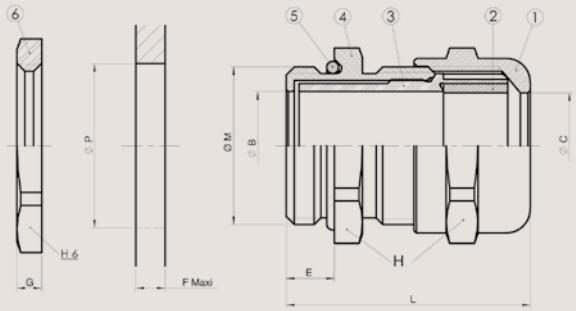

avec garniture réductrice
with reduction seal insert

Métrique

Filetage *Threads*	Capacité *Clamping range*	H mm	E mm	L mm	Référence *Reference*	Colisage *Packing*
M 12	1,5 - 5,0	15 - 14	5	25	C5212145	50
M 16	2,5 - 7,0	19	5	28	C5216145	50
M 20	4,0 - 10,0	22	6	32	C5220145	50
M 25	5,0 - 13,0	29 - 30	7	35	C5225145	20
M 32	7,0 - 17,0	36	8	38	C5232145	20
M 40	10,0 - 22,0	46	8	41	C5240145	20
M 50	17,0 - 29,0	55	9	46	C5250145	10
M 63	28,0 - 40,0	65 - 70	10	54	C5263145	5

* Écrou voir page 55 / *Locknut page from 55*
* PE filetage long nous consulter / *Long thread available on request*
* Egalement utilisable pour application CEM avec câble armé par tresse (information page 189) *Can also be used for EMC applications (information page 189)*

Notes :

PE SIB-TEC PG INOX

CABLE GLAND SIB-TEC PG THREAD STAINSLESS STEEL

PG

Filetage *Threads*	Capacité *Clamping range*	H mm	E mm	L mm	Référence *Reference*	Colisage *Packing*
PG 07	2,5 - 6,5	15	5,0	25,0	C5007105	50
PG 09	4,0 - 9,5	19	6,0	29,0	C5009105	50
PG 11	6,0 - 11,5	20 - 21	6,0	30,0	C5011105	50
PG 13	7,0 - 13,0	22 - 23	6,5	32,5	C5013105	50
PG 16	8,0 - 15,0	26 - 24	6,5	34,0	C5016105	50
PG 21	11,0 - 19,0	30	7,0	35,0	C5021105	20
PG 29	16,0 - 26,0	41	8,0	38,0	C5029105	20
PG 36	22,0 - 34,5	50	9,0	42,0	C5036105	10
PG 42	27,0 - 40,0	60	10,0	47,0	C5042105	5
PG 48	35,0 - 48,0	65	10,0	54,0	C5048105	5
PG 48 DIN	35,0 - 48,0	65	10,0	54,0	C5049105	5

Matière :
- Inox 316L
- Garniture : Néoprène

Caractéristique :
- Filetage : GUIDE UTE 68 312

Propriétés spécifiques :
- Presse-étoupe avec décharge de traction, isolant complètement le câble.
- Avec gamme de serrage élargie par lamelles.

Application :
- Machines et accessoires

Material :
- *Stainless steel*
- *Seal : Néoprene*

Characteristics :
- *Threads : GUIDE UTE 68 312*

Features :
- *Cable gland with excellent stain relief, fully insulated, wide clamping range, O-Ring on external thread.*
- Wide clamping range through clamp lamella.

Application :
- *Machines and devices*

IP 68

+ 100°C

- 40°C

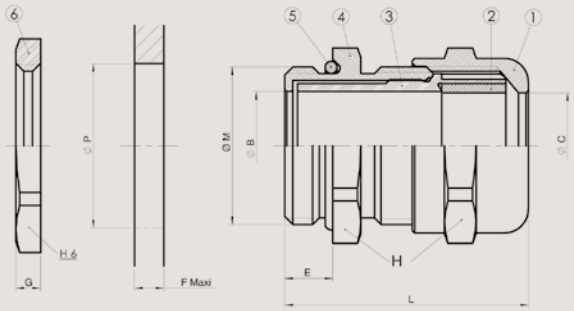

avec garniture réductrice

with reduction seal insert

PG

Filetage *Threads*	Capacité *Clamping range*	H mm	E mm	L mm	Référence *Reference*	Colisage *Packing*
PG 07	1,5 - 5,0	15	5,0	25,0	C5007145	50
PG 09	2,5 - 7,0	19	6,0	29,0	C5009145	50
PG 11	3,0 - 8,5	20 - 21	6,0	30,0	C5011145	50
PG 13	4,0 - 10,0	22 - 23	6,5	32,5	C5013145	50
PG 16	5,0 - 12,0	26 - 24	6,5	34,0	C5016145	50
PG 21	8,0 - 16,0	30	7,0	35,0	C5021145	20
PG 29	11,0 - 21,0	41	8,0	38,0	C5029145	20
PG 36	16,0 - 28,0	50	9,0	42,0	C5036145	10
PG 42	22,0 - 34,0	60	10,0	47,0	C5042145	5
PG 48	28,0 - 40,0	65	10,0	54,0	C5048145	5
PG 48 DIN	28,0 - 40,0	65	10,0	54,0	C5049145	5

* Écrou voir page 55 / *Locknut page from 55*
* PE filetage long nous consulter / *Long thread available on request*
* Egalement utilisable pour application CEM avec câble armé par tresse (information page 189) *Can also be used for EMC applications (information page 189)*

PE WADI-BN PASSAGE DE COSSE

CABLE GLAND WADI-BN for contact clearance

Métrique

Filetage *Threads*	H mm	E mm	L mm	Référence *Reference*	Largeur Maximale de Cosses	Câble isolant mm	Section mm²	Colisage *Packing*
M 16	20	15	34,0	C6201161	10,6	5,0 - 8,0	4 - 10	50
M 20	24	15	36,0	C6201201	12,5	5,0 - 8,0	4 - 10	50
M 20	24	15	36,0	C6201202	13,5	6,5 - 10,0	10 - 16	50
M 25	26	15	37,0	C6201251	16	7,5 - 11,5	10 - 16	50
M 25	28	15	37,5	C6201252	17	8,0 - 12,5	16 - 25	20
M 32	36	15	40,0	C6201321	21	11,0 - 16,0	25 - 50	20
M 40	46	15	44,5	C6201401	27,5	16,0 - 22,0	50 - 120	10
M 50	55	15	47,5	C6201501	34	20,0 - 27,0	120 - 185	5
M 63	68	15	51,5	C6201631	43	24,0 - 32,0	185 - 240	5

Passage de câble montés avec cosses.
For passing cable already mounted with contacts.

IP 68

+ 135°C

- 40°C

Matière :
- Laiton
- Garniture : Santoprène
- Revêtement nickelé

Caractéristique :
- Filetage : EN 60423 (métrique) GUIDE UTE 68 312 (PG)

Propriétés spécifiques :
- Presse-étoupe permettant le passage de cosses déjà montées sur le câble

Application :
- Machines et accessoires

Material :
- *Brass*
- *Packing ring : Santoprene*
- *Nickel plated*

Characteristics :
- *Threads : EN 60423 (metric) GUIDE UTE 68 312 (PG)*

Features :
- *Cable gland for cables with terminals*

Application :
- *Machines and devices*

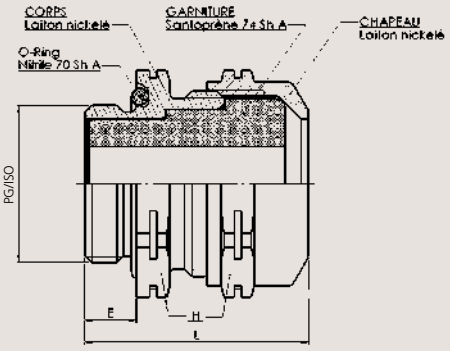

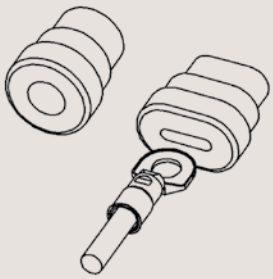

PG

Filetage *Threads*	H mm	E mm	L mm	Référence *Reference*	Largeur Maximale de Cosses	Câble isolant mm	Section mm²	Colisage *Packing*
PG 07	17	5,0	22,5	C6201505	6,5	1,6 - 4,5	1,34 - 2,61	50
PG 09	20	5,5	24,5	C6201506	10,6	5,0 - 8,0	4 - 10	50
PG 11	24	6,0	26,0	C6201544	12,5	5,0 - 8,8	4 - 10	50
PG 11	24	6,0	26,0	C6201543	13,5	6,5 - 10,0	10 - 16	50
PG 13	26	6,0	27,5	C6201568	16,0	7,5 - 11,5	10 - 16	50
PG 16	28	6,5	29,0	C6201614	17	8,0 - 12,5	16 - 25	50
PG 21	36	7,0	32,0	C6201661	21	11,0 - 16,0	25 - 50	20
PG 29	46	8,0	37,5	C6201675	27,5	16,0 - 22,0	50 - 120	20
PG 36	55	9,0	41,5	C6201685	34	20,0 - 27,0	120 - 185	10
PG 42	65	10,0	46,5	C6201711	43	24,0 - 32,0	185 - 240	5

* Écrou voir page 54 / *Locknut page from 54*
* PE filetage long nous consulter / *Long thread available on request*
* Aussi disponible en inox nous consulter / *Also available in stainless steel on request*

Notes :

PE WADI-TEC MULTIFILAIRE MÉTRIQUE

CABLE GLAND WADI-TEC METRIC with multi-holed seal

Matière :
- Laiton
- Garniture : Tefabloc
- Revêtement nickelé

Caractéristique :
- Filetage : EN 60423

Propriétés spécifiques :
- Presse-étoupe permettant le passage de plusieurs câbles.

Application :
- Machines et accessoires
- Installation usine

Material :
- *Brass*
- *Seal: Tefabloc*
- *Nickel plated*

Characteristics :
- *Threads : EN 60423*

Features :
- Cable gland allowing the passage of several cables

Application :
- *Machines and devices*
- *Plant installations*

IP 68

+ 120°C

- 20°C

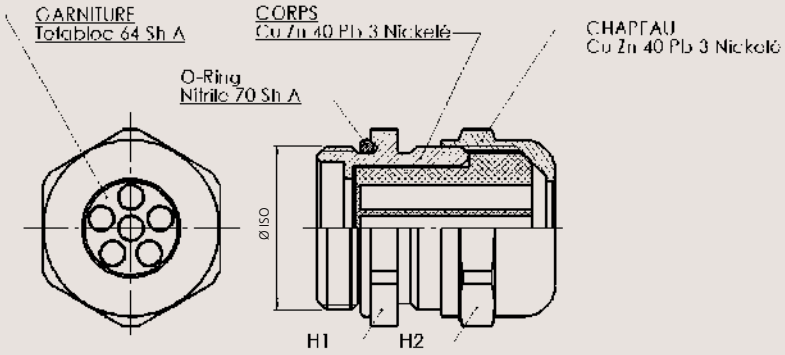

Métrique

Filetage *Threads*	Nombre d'entrées *Threads*	Garniture Multifilaire *Set*	H1 mm	H2 mm	E mm	Référence *Reference*	Colisage *Packing*
M 16	2	1	17	17	7	R0721600	50
M 16	2	3	17	17	7	R0721601	50
M 16	2	3,5	17	17	7	R0721602	50
M 16	2	4	17	17	7	R0721603	50
M 16	3	3	17	17	7	R0721604	50
M 20	2	2,3	20	22	7	R0722000	50
M 20	2	3	22	22	7	R0722001	50
M 20	2	3,5	20	22	7	R0722002	50
M 20	2	4	20	22	7	R0722003	50
M 20	2	5	22	22	7	R0722004	50
M 20	2	6	22	22	7	R0722005	50
M 20	3	2	22	22	7	R0722006	50
M 20	3	3	22	22	7	R0722007	50
M 20	3	3,5	20	22	7	R0722008	50
M 20	3	4	22	22	7	R0722009	50
M 20	3	5,3	22	22	7	R0722010	50
M 20	4	1,5	20	22	7	R0722012	50
M 20	4	3	22	22	7	R0722013	50
M 20	4	3,5	20	22	7	R0722014	50
M 20	4	4	22	22	7	R0722015	50
M 20	6	2	20	22	7	R0722016	50
M 20	6	2,5	20	22	7	R0722017	50
M 20	6	3,5	22	22	7	R0722018	50
M 20	10	2	22	22	7	R0722019	50
M 25	2	4	24	26	8	R0722500	20
M 25	2	4,5	30	30	8	R0722501	20
M 25	2	5	24	26	8	R0722502	20
M 25	2	6	24	26	8	R0722503	20
M 25	2	7	24	26	8	R0722504	20
M 25	2	8	30	30	8	R0722505	20
M 25	3	3	24	26	8	R0722506	20
M 25	3	4	24	26	8	R0722507	20
M 25	3	5	24	26	8	R0722508	20
M 25	3	5,6	24	26	8	R0722509	20

PE WADI-TEC MULTIFILAIRE MÉTRIQUE

CABLE GLAND WADI-TEC METRIC with multi-holed seal

Métrique

Filetage *Threads*	Nombre d'entrées *Threads*	Garniture Multifilaire *Set*	H1 mm	H2 mm	E mm	Référence *Reference*	Colisage *Packing*
M 25	3	6	24	26	8	R0722510	20
M 25	3	7	30	30	8	R0722511	25
M 25	3	8	30	30	8	R0722512	25
M 25	4	4	24	26	8	R0722513	20
M 25	4	5	30	30	8	R0722514	20
M 25	4	6	30	30	8	R0722515	20
M 25	5	4	24	26	8	R0722516	20
M 25	5	5	30	30	8	R0722517	20
M 25	5	6	30	30	8	R0722518	20
M 25	5	6,5	30	30	8	R0722519	20
M 25	6	4	30	30	8	R0722520	20
M 25	6	5	30	30	8	R0722521	20
M 25	8	4	30	30	8	R0722522	20
M 25	8	5	30	30	8	R0722523	20
M 25	21	2	30	30	8	R0722524	20
M 32	2	4,5	30	33	8,5	R0723200	20
M 32	2	8	30	33	8,5	R0723201	20
M 32	2	9	40	40	8,5	R0723202	20
M 32	2	11	40	40	8,5	R0723203	20
M 32	2	12	40	40	8,5	R0723204	20
M 32	3	7	30	33	8,5	R0723205	20
M 32	3	8	30	33	8,5	R0723206	20
M 32	3	9	40	40	8,5	R0723207	20
M 32	3	11	40	40	8,5	R0723208	20
M 32	4	5	30	33	8,5	R0723209	20
M 32	4	6	30	33	8,5	R0723210	20
M 32	4	8	40	40	8,5	R0723211	20
M 32	4	9	40	40	8,5	R0723212	20
M 32	4	10	40	40	8,5	R0723213	20
M 32	5	5	30	33	8,5	R0723214	20
M 32	5	6	30	33	8,5	R0723215	20
M 32	5	6,5	30	33	8,5	R0723216	20
M 32	6	4	30	33	8,5	R0723217	20
M 32	6	5	30	33	8,5	R0723218	20
M 32	6	6	40	40	8,5	R0723219	20
M 32	6	6,5	40	40	8,5	R0723220	20
M 32	6	7	40	40	8,5	R0723221	20
M 32	7	6	40	40	8,5	R0723222	20
M 32	7	7	40	40	8,5	R0723223	20
M 32	8	4	30	33	8,5	R0723224	20
M 32	8	5	40	40	8,5	R0723225	20
M 32	8	6	40	40	8,5	R0723226	20
M 32	10	6	40	40	8,5	R0723227	20
M 32	11	5	40	40	8,5	R0723228	20
M 32	21	2	30	33	8,5	R0723229	20
M 32	28	3	40	40	8,5	R0723230	20

* Écrou voir page 54 / *Locknut page from 54*
* Aussi disponible en inox nous consulter / *Also available in stainless steel on request*

Notes :

PE WADI-TEC MULTIFILAIRE PG

CABLE GLAND WADI-TEC PG THREAD with multi-holed

Matière :
- Laiton
- Garniture : Tefabloc
- Revêtement nickelé

Caractéristique :
- Filetage : GUIDE UTE 68312

Propriétés spécifiques :
- Presse-étoupe permettant le passage de plusieurs câbles.

Application :
- Machines et accessoires
- Installation usine

Material :
- *Brass*
- *Seal: Tefabloc*
- *Nickel plated*

Characteristics :
- *Threads : GUIDE UTE 68312*

Features :
- Cable gland allowing the passage of several cables

Application :
- *Machines and devices*
- *Plant installations*

IP 68

+ 120°C

- 20°C

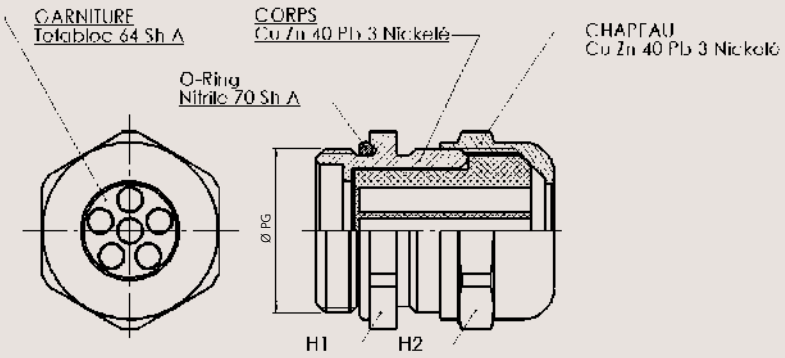

PG

Filetage *Threads*	Nombre d'entrées *Threads*	Garniture Multifilaire *Set*	H1 mm	H2 mm	E mm	Référence *Reference*	Colisage *Packing*
PG 07	1	4	14	14	5	R0700700	50
PG 07	1	5	14	14	5	R0700701	50
PG 09	1	5	17	17	6	R0700900	50
PG 09	2	1	17	17	6	R0700901	50
PG 09	2	3	17	17	6	R0700902	50
PG 09	2	3,5	17	17	6	R0700903	50
PG 09	2	4	17	17	6	R0700904	50
PG 09	3	3	17	17	6	R0700905	50
PG 09	4	3	20	20	6	R0700906	50
PG 09	4	4	20	20	6	R0700907	50
PG 11	2	2,3	20	20	6	R0701103	50
PG 11	2	3	20	20	6	R0701104	50
PG 11	2	3,5	20	20	6	R0701100	50
PG 11	2	4	20	20	6	R0701105	50
PG 11	2	5	20	20	6	R0701113	50
PG 11	2	6	20	20	6	R0701114	50
PG 11	3	3	20	20	6	R0701106	50
PG 11	3	3,5	20	20	6	R0701101	50
PG 11	3	4	20	20	6	R0701107	50
PG 11	3	5	22	22	6,5	R0701115	50
PG 11	3	5,3	20	20	6	R0701108	50
PG 11	4	1,5	20	20	6	R0701109	50
PG 11	4	3,5	20	20	6	R0701110	50
PG 11	6	2	20	20	6	R0701111	50
PG 11	6	2,5	20	20	6	R0701112	50
PG 13	2	3	22	22	6,5	R0701301	50

* Écrou voir page 54 / *Lock nuts page from 54*
* PE existe en version longue / *Long thread available on request*
* Aussi disponible en inox nous consulter / *Also available in stainless steel on request*

PE WADI-TEC MULTIFILAIRE

CABLE GLAND WADI-TEC with multi-holed

PG

Filetage *Threads*	Nombre d'entrées *Threads*	Garniture Multifilaire *Set*	H1 mm	H2 mm	E mm	Référence *Reference*	Colisage *Packing*
PG 13	2	5	22	22	6,5	R0701302	50
PG 13	2	6	22	22	6,5	R0701300	50
PG 13	3	2	22	22	6,5	R0701303	50
PG 13	3	3	22	22	6,5	R0701304	50
PG 13	3	4	22	22	6,5	R0701305	50
PG 13	3	5	22	22	6,5	R0701314	50
PG 13	3	5,3	24	24	6,5	R0701306	50
PG 13	3	6	24	24	6,5	R0701307	50
PG 13	4	3	22	22	6,5	R0701308	50
PG 13	4	4	22	22	6,5	R0701309	50
PG 13	4	5	24	24	6,5	R0701311	50
PG 13	4	5,3	24	24	6,5	R0701310	50
PG 13	6	3,5	22	22	6,5	R0701312	50
PG 13	10	2	22	22	6,5	R0701313	50
PG 16	2	4	24	24	6,5	R0701602	50
PG 16	2	5	24	24	6,5	R0701603	50
PG 16	2	6	24	24	6,5	R0701604	50
PG 16	2	7	24	24	6,5	R0701600	50
PG 16	2	8	30	30	7	R0701605	50
PG 16	2	9	30	30	7	R0701606	50
PG 16	3	3	24	24	6,5	R0701607	50
PG 16	3	4	24	24	6,5	R0701608	50
PG 16	3	5	24	24	6,5	R0701601	50
PG 16	3	5,6	24	24	6,5	R0701609	50
PG 16	3	6	24	24	6,5	R0701610	50
PG 16	3	7	30	30	7	R0701619	50
PG 16	3	8	24	24	6,5	R0701611	50
PG 16	4	4	24	24	6,5	R0701612	50
PG 16	4	5	30	30	7	R0701613	50
PG 16	4	6	30	30	7	R0701618	50
PG 16	5	4	24	24	6,5	R0701614	50
PG 16	5	5	30	30	7	R0701615	50
PG 16	6	4	24	24	6,5	R0701616	50
PG 16	7	4	30	30	7	R0701617	50
PG 21	2	4,5	30	30	7	R0702106	20
PG 21	2	8	30	30	7	R0702107	20
PG 21	2	8,7	40	40	8	R0702108	20
PG 21	2	9	40	40	8	R0702109	20
PG 21	2	11	40	40	8	R0702110	20
PG 21	3	7	30	30	7	R0702105	20
PG 21	3	8	30	30	7	R0702102	20
PG 21	3	9	40	40	8	R0702111	20
PG 21	4	5	30	30	8	R0702112	20
PG 21	4	6	30	30	7	R0702100	20

* Écrou voir page 54 / *Locknut page from 54*
* PE existe en version longue / *Long thread available on request*
* Aussi disponible en inox nous consulter / *Also available in stainless steel on request*

Notes :

PE WADI-TEC MULTIFILAIRE

CABLE GLAND WADI-TEC with multi-holed

PG

Filetage *Threads*	Nombre d'entrées *Threads*	Garniture Multifilaire *Set*	H1 mm	H2 mm	E mm	Référence *Reference*	Colisage *Packing*
PG 21	4	7,5	40	40	7	R0702119	20
PG 21	4	8	40	40	7	R0702113	20
PG 21	5	5	30	30	7	R0702114	20
PG 21	5	6	30	30	7	R0702101	20
PG 21	5	6,5	30	30	8	R0702103	20
PG 21	6	4	30	30	8	R0702115	20
PG 21	6	5	30	30	8	R0702116	20
PG 21	6	6	40	40	8	R0702123	20
PG 21	6	6,5	40	40	7	R0702120	20
PG 21	6	7	40	40	7	R0702125	20
PG 21	7	6	40	40	8	R0702124	20
PG 21	8	4	30	30	7	R0702117	20
PG 21	8	5	30	30	8	R0702104	20
PG 21	11	5	40	40	8	R0702122	20
PG 21	21	2	30	30	8	R0702118	20
PG 21	28	3	40	40	8	R0702121	20
PG 29	2	9	40	40	8	R0702908	20
PG 29	2	11	40	40	8	R0702909	20
PG 29	2	12	40	40	8	R0702910	20
PG 29	3	9	40	40	8	R0702911	20
PG 29	3	11	40	40	8	R0702912	20
PG 29	4	8	40	40	8	R0702900	20
PG 29	4	9	40	40	8	R0702913	20
PG 29	4	10	40	40	8	R0702914	20
PG 29	6	6	40	40	8	R0702905	20
PG 29	6	6,5	40	40	8	R0702901	20
PG 29	6	7	40	40	8	R0702906	20
PG 29	7	6	40	40	8	R0702902	20
PG 29	7	7	40	40	8	R0702915	20
PG 29	8	5	40	40	8	R0702916	20
PG 29	8	6	40	40	8	R0702903	20
PG 29	10	6	40	40	8	R0702917	20
PG 29	11	5	40	40	8	R0702907	20
PG 29	28	3	40	40	8	R0702904	20

* Écrou voir page 54 / *Locknut page from 54*
* PE existe en version longue / *Long thread available on request*
* Aussi disponible en inox nous consulter / *Also available in stainless steel on request*

PE WADI-TEC CABLES PLATS MÉTRIQUE

CABLE GLAND WADI-TEC METRIC
with seal for flat cables

Matière : • Laiton • Garniture : Tefabloc • Revêtement nickelé
Caractéristique : • Filetage : EN 60423
Propriétés spécifiques : • Presse-étoupe pour câbles plats à section ovale, rectangulaire et arrondie • Utilisation en automatisme ou régulation
Application : • Machines et accessoires

Material : • *Brass* • *Seal: Tefabloc* • *Nickel plated*
Characteristics : • *Threads : EN 60423*
Features : • Cable gland with seal for flat, round angular oval and circo • Application : measuring and control engineering
Application : • *Machines and devices*

IP 68

+ 120°C
- 25°C

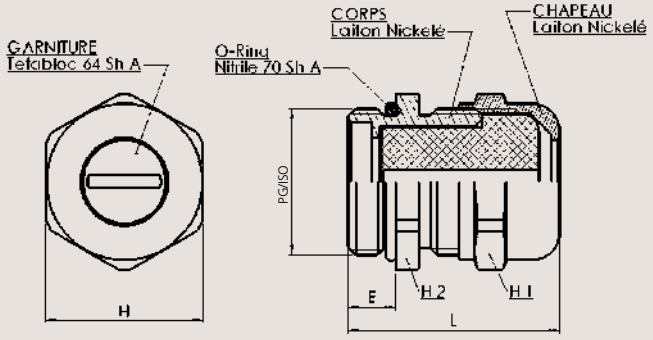

Métrique

Filetage *Threads*	H x L mm	H1 mm	H2 mm	E mm	Type de Garniture *Type of set*	Référence *Reference*	Colisage *Packing*
M 16	3,5 x 5,5	17	17	7	arrondie	R0621600	50
M 20	2,8 x 10,5	20	22	7	arrondie	R0622000	50
M 20	3,5 x 9,0	20	2	7	arrondie	R0622005	50
M 20	4,0 x 6,0	20	22	7	arrondie	R0622010	50
M 20	3,0 x 12,0	22	22	7	arrondie	R0622015	50
M 20	5,0 x 11,0	22	22	7	arrondie	R0622020	50
M 20	5,0 x 8,0	22	22	7	ovale	R0622025	50
M 20	5,0 x 12,0	22	22	7	ovale	R0622030	50
M 25	5,0 x 12,0	24	26	8	arrondie	R0622500	20
M 25	7,5 x 14,0	24	26	8	arrondie	R0622505	20
M 25	5,0 x 12,0	24	26	8	ovale	R0622530	20
M 25	5,5 x 8,5	24	26	8	ovale	R0622535	20
M 25	6,0 x 10,0	24	26	8	ovale	R0622540	20
M 25	7,0 x 14,0	24	26	8	ovale	R0622545	20
M 25	8,0 x 12,0	24	26	8	rectang.	R0622570	20
M 25	5,0 x 16,0	30	30	8	arrondie	R0622510	20
M 25	5,0 x 17,0	30	30	8	arrondie	R0622515	20
M 25	7,0 x 18,0	30	30	8	arrondie	R0622520	20
M 25	9,0 x 15,0	30	30	8	arrondie	R0622525	20
M 25	5,0 x 15,0	30	30	8	ovale	R0622550	20
M 25	5,0 x 16,0	30	30	8	ovale	R0622555	20
M 25	6,0 x 15,0	30	30	8	ovale	R0622560	20
M 25	7,0 x 16,5	30	30	8	ovale	R0622565	20
M 25	4,0 x 15,0	30	30	8	rectang.	R0622575	20
M 32	8,0 x 25,0	40	40	8,5	arrondie	R0623200	20
M 32	10,0 x 25,0	40	40	8,5	arrondie	R0623205	20
M 32	7,0 x 20,0	40	40	8,5	ovale	R0622210	20

* Écrou voir page 54 / *Locknut page from 54*
* PE existe en version longue / *Long thread available on request*
* Aussi disponible en inox nous consulter / *Also available in stainless steel on request*

Notes :

PE WADI-TEC CABLES PLATS PG

CABLE GLAND WADI-TEC PG THREAD
with seal for flat cables

Matière :
- Laiton
- Garniture : Tefabloc
- Revêtement nickelé

Caractéristique :
- Filetage : GUIDE UTE 68312

Propriétés spécifiques :
- Presse-étoupe pour câbles plats à section ovale, rectangulaire et arrondie
- Utilisation en automatisme ou régulation

Application :
- Machines et accessoires

Material :
- *Brass*
- *Seal: Tefabloc*
- *Nickel plated*

Characteristics :
- *Threads : GUIDE UTE 68312*

Features :
- Cable gland with seal for flat, round angular oval and circo
- Application : measuring and control engineering

Application :
- *Machines and devices*

IP 68

+ 120°C
- 25°C

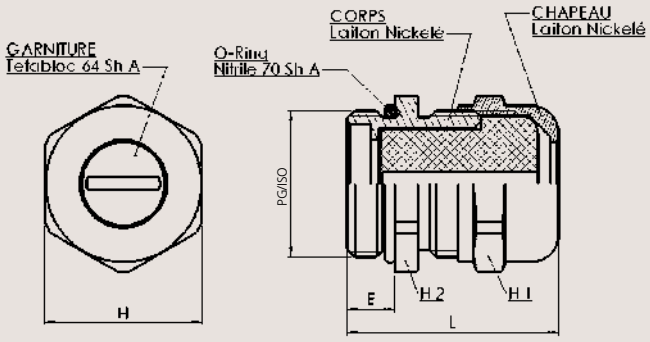

PG

Filetage *Threads*	H x L mm	H1 mm	H2 mm	E mm	Type de Garniture *Type of set*	Référence *Reference*	Colisage *Packing*
PG 09	3,5 x 5,5	17	17	6,0	arrondie	R0600900	50
PG 11	2,8 x 10,5	20	20	6,0	arrondie	R0601100	50
PG 11	3,5 x 9,0	20	20	6,0	arrondie	R0601110	50
PG 11	4,0 x 6,0	20	20	6,0	arrondie	R0601120	50
PG 13	3,0 x 12,0	22	22	6,5	arrondie	R0601300	50
PG 13	5,0 x 11,0	22	22	6,5	arrondie	R0601310	50
PG 13	5,0 x 8,0	22	22	6,5	ovale	R0601320	50
PG 13	5,0 x 12,0	22	22	6,5	ovale	R0601330	50
PG 16	5,0 x 12,0	24	24	6,5	arrondie	R0601610	50
PG 16	7,5 x 14,0	24	24	6,5	arrondie	R0601620	50
PG 16	5,0 x 12,0	24	24	6,5	ovale	R0601640	50
PG 16	5,5 x 8,5	24	24	6,5	ovale	R0601650	50
PG 16	6,0 x 10,0	24	24	6,5	ovale	R0601600	50
PG 16	7,0 x 14,0	24	24	6,5	ovale	R0601660	50
PG 16	8,0 x 12,0	24	24	6,5	rectang.	R0601690	50
PG 16	5,0 x 16,0	30	30	6,5	arrondie	R0601630	50
PG 16	5,0 x 15,0	30	30	6,5	ovale	R0601670	50
PG 16	6,0 x 15,0	30	30	6,5	ovale	R0601680	50
PG 21	5,0 x 17,0	30	30	7,0	arrondie	R0602100	20
PG 21	7,0 x 18,0	30	30	7,0	arrondie	R0602110	20
PG 21	9,0 x 15,0	30	30	7,0	arrondie	R0602120	20
PG 21	5,0 x 16,0	30	30	7,0	ovale	R0602130	20
PG 21	7,0 x 16,5	30	30	7,0	ovale	R0602140	20
PG 21	4,0 x 15,0	30	30	7,0	rectang.	R0602160	20
PG 21	7,0 x 20,0	30	30	7,0	ovale	R0602150	20
PG 29	8,0 x 25,0	40	40	8,0	arrondie	R0602900	20
PG 29	10,0 x 25,0	40	40	8,0	arrondie	R0602950	20

* Écrou voir page 54 / *Locknut page from 54*
* PE existe en version longue / *Long thread available on request*
* Aussi disponible en inox nous consulter / *Also available in stainless steel on request*

CHAPEAU À AMARAGE MÉTRIQUE
CAP NUT WITH CLAMPING DEVICE METRIC

Matière : • Laiton • Vis : inox
Caractéristique : • Filetage : EN 60423
Propriétés spécifiques : • Amarage du câble • Chapeau pavillon
Application : • Machines et accessoires • Installation usine

Material : • *Brass* • *Screw : stainless steel*
Characteristics : • *Threads : EN 60423*
Features : • *Traction relief* • *Bending protection*
Application : • *Machines and devices* • *Plant installations*

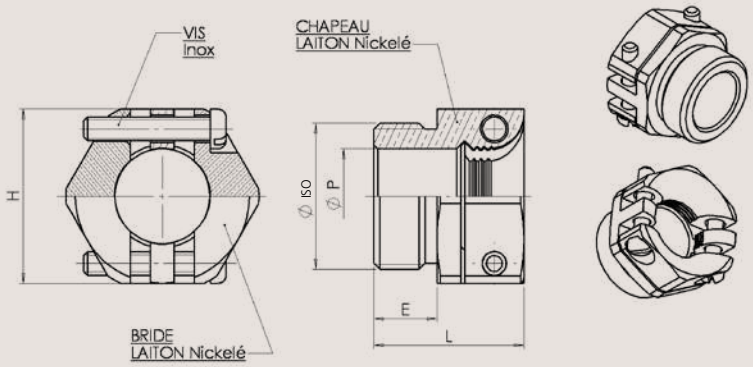

Métrique

Filetage *Threads*	Capacité *Clamping range*	H mm	Ø P mm	E mm	L mm	Référence *Reference*	Colisage *Packing*
M 12	5,5 - 7,5	16	8	5,5	16	D8312010	50
M 16	6,5 - 9,5	19	10	8	19	D8316010	50
M 16	7,5 - 11,5	22	12	8	19	D8316020	50
M 20	8,5 - 13,5	24	14	6,5	18	D8320010	50
M 20	9,5 - 15,5	27	16	10,5	22,5	D8320020	50
M 25	12,0 - 20,5	33	21	10	24	D8325010	25
M 32	18,0 - 27,8	42	28	10	24	D8332010	10

Notes :

CHAPEAU À AMARAGE PG

CAP NUT WITH CLAMPING DEVICE PG THREAD

Matière : • Laiton • Vis : inox

Caractéristique : • Filetage : EN 60423

Propriétés spécifiques : • Amarage du câble • Chapeau pavillon

Application : • Machines et accessoires • Installation usine

Material : • *Brass* • *Screw : stainless steel*

Characteristics : • *Threads : EN 60423*

Features : • *Traction relief* • *Bending protection*

Application : • *Machines and devices* • *Plant installations*

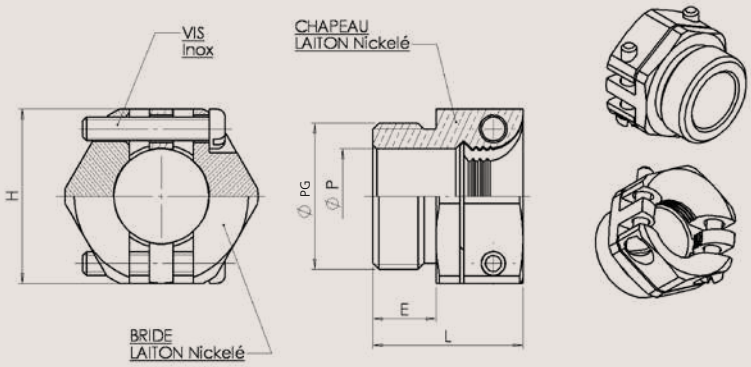

PG

Filetage *Threads*	Capacité *Clamping range*	H mm	Ø P mm	E mm	L mm	Référence *Reference*	Colisage *Packing*
7	5,5 - 7,5	16	8	5,5	16	D8307019	50
9	6,5 - 9,5	19	10	8	19	D8309013	50
11	7,5 - 11,5	22	12	8	19	D8311016	50
13	8,5 - 13,5	24	14	6,5	18	D8313010	50
16	10,5 - 16,5	27	17	10,5	22,5	D8316011	50
21	12,0 - 20,5	33	21	10	24	D8321015	20
29	19,0 - 29,5	42	30	10	24	D8329011	20
36	24,0 - 36,5	52	37	9,5	26	D8336019	10
42	33,0 - 42,5	60	43	10	26,5	D8342010	5
48 DIN	36,0 - 47,5	64	48	11	27,5	D8349019	5

ACCESSOIRES LAITON

BRASS ACCESSORIES

SOMMAIRE ACCESSOIRES LAITON
BRASS ACCESSORIES SUMMARY

ÉCROU
LOCKNUT 54

ÉCROU INOX
STAINLESS STEEL LOCKNUT 55

ÉCROU CRANTÉ
NOTCHED LOCKNUT 56

AMPLIFICATEUR
ENLARGER 57

REDUCTEUR 6 PANS
HEXAGONAL REDUCER 58 - 59

BOUCHON 6 PANS
HEXAGONAL PLUGS 60

BOUCHON 6 PANS Inox
HEXAGONAL PLUGS Stainless 61

ADAPTATEUR 6 PANS Mâle ISO - Femelle PG
ADAPTER ISO - PG 62

ADAPTATEUR 6 PANS Mâle PG - Femelle ISO
ADAPTER PG - ISO 63

ADAPTATEUR 6 PANS Mâle ISO - Femelle NPT
ADAPTER ISO - NPT 64

ADAPTATEUR 6 PANS Mâle NPT - Femelle ISO
ADAPTER NPT - ISO 65

ÉCROU
LOCKNUT

Métrique

Filetage *Threads*	H mm	E mm	Référence *Reference*	Colisage *Packing*
M 6 x 100	8	3,5	D4306108	50
M 8 x 125	11	3,5	D4308102	50
M 8 x 125	13	3,5	D4308101	100
M 10 x 150	12	3,5	D4310105	100
M 12 x 150	15	3	D4312109	50
M 16 x 150	20	3	D4316107	50
M 20 x 150	24	3,5	D4320104	50
M 25 x 150	30	3,5	D4325109	25
M 32 x 150	35	4,5	D4332107	20
M 40 x 150	45	4,5	D4340102	20
M 50 x 150	55	5,5	D4350101	10
M 63 x 150	70	6	D4363101	5
M 75 x 150	80	8	D4375104	10

Matière : • Laiton
Caractéristique : • Filetage : EN 60 423 (métrique) GUIDE UTE 68312 (PG)
Propriétés spécifiques : • Revêtement nickelé

Material : • *Brass*
Characteristics : • *Thread : EN 60 423 (metric) GUIDE UTE 68312 (PG)*
Features : • *Nickel plated*

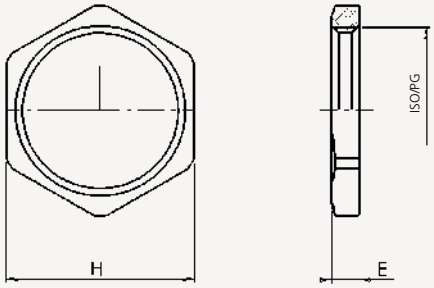

PG

Filetage *Threads*	H mm	E mm	Référence *Reference*	Colisage *Packing*
PG 07	15	2,9	D4007104	50
PG 09 DIN	18	2,9	D4008101	50
PG 09 NFC	19	2,9	D4009108	50
PG 11	21	3,1	D4011101	50
PG 13	23	3,1	D4013105	50
PG 16	26	3,1	D4016106	25
PG 21	32	3,6	D4021100	20
PG 29	41	4,1	D4029106	15
PG 36	51	5,1	D4036104	10
PG 42	60	5,1	D4042105	10
PG 48 NFC	64	6,1	D4048107	10
PG 48 DIN	64	5,6	D4049104	10

Notes :

ÉCROU INOX
STAINLESS STEEL LOCKNUT

Métrique

Filetage *Threads*	H mm	E mm	Référence *Reference*	Colisage *Packing*
M 12 x 150	15	3	D7812920	50
M 16 x 150	19	3	D7816920	50
M 20 x 150	24	3,5	D7820920	50
M 25 x 150	30	3,5	D7825920	25
M 32 x 150	35	4,5	D7832920	20
M 40 x 150	45	4,5	D7840920	10
M 50 x 150	55	5,5	D7850920	5
M 63 x 150	70	6	D7863920	5
M 75 x 150	80	8	D7875920	1

Matière : • Inox 316 L
Caractéristique : • Filetage : EN 60 423 (métrique) GUIDE UTE 68312 (PG)
Propriétés spécifiques : • Revêtement nickelé

Material : • *Inox 316 L*
Characteristics : • *Thread : EN 60 423 (metric) GUIDE UTE 68312 (PG)*
Features : • *Nickel plated*

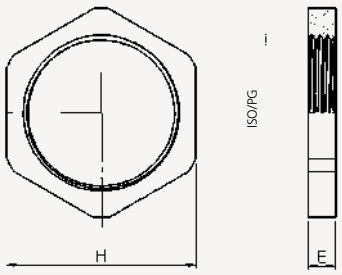

PG

Filetage *Threads*	H mm	E mm	Référence *Reference*	Colisage *Packing*
PG 07	15	2,9	D7806910	50
PG 09	19	2,9	D7808913	50
PG 11	21	3,1	D7810916	50
PG 13	23	3,1	D7812910	50
PG 16	26	3,1	D7814914	50
PG 21	32	3,6	D7818912	20
PG 29	42	4,1	D7824913	20
PG 36	57	5,1	D7830914	10
PG 42	60	5,1	D7835919	5
PG 48 NFC	65	6,1	D7840910	5
PG 48 DIN	65	5,6	D7841910	5

ÉCROU CRANTÉ
NOTCHED LOCKNUT

Métrique

Filetage *Threads*	H mm	E mm	Référence *Reference*	Colisage *Packing*
M 12 x 150	15	3	D3412100	50
M 16 x 150	20	3	D3416100	50
M 20 x 150	24	3,5	D3420100	50
M 25 x 150	30	3,5	D3425100	25
M 32 x 150	35	4,5	D3432100	20
M 40 x 150	45	4,5	D3440100	20
M 50 x 150	55	5,5	D3450100	10
M 63 x 150	70	6	D3463100	5
M 75 x 150	80	8	D3475100	5

Matière : • Laiton
Caractéristique : • Filetage : EN 60 423 (métrique) GUIDE UTE 68312 (PG)
Propriétés spécifiques : • Revêtement nickelé

Material : • *Brass*
Characteristics : • *Thread : EN 60 423 (metric) GUIDE UTE 68312 (PG)*
Features : • *Nickel plated*

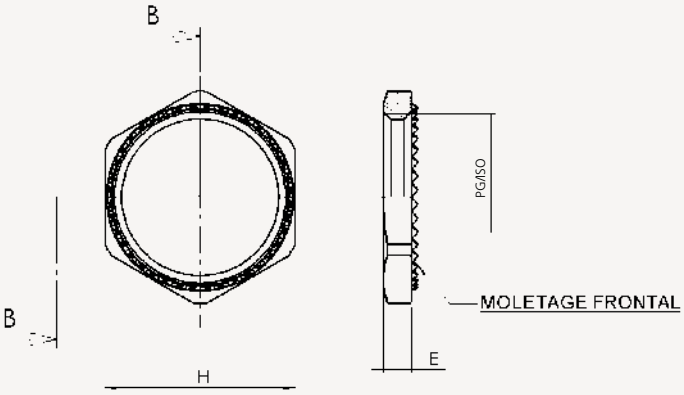

PG

Filetage *Threads*	H mm	E mm	Référence *Reference*	Colisage *Packing*
PG 07	15	2,9	D4407100	50
PG 09 DIN	18	2,9	D4408100	50
PG 09 NFC	19	2,9	D4409100	50
PG 11	21	3,1	D4411100	50
PG 13	23	3,1	D4413100	50
PG 16	26	3,1	D4416100	25
PG 21	32	3,6	D4421100	20
PG 29	41	4,1	D4429100	15
PG 36	51	5,1	D4436100	10
PG 42	60	5,1	D4442100	5
PG 48 NFC	64	6,1	D4448100	5
PG 48 DIN	64	5,6	D4449100	5

Notes :

AMPLIFICATEUR
ENLARGER

MÉTRIQUE *METRIC*

Métrique

Filetage *Threads* M 1	Filetage *Threads* M 2	H mm	E mm	L mm	Référence *Reference*	Colisage *Packing*
M 10	M 12	14	7	19	D5710121	50
M 12	M 16	19	7	19	D5712161	50
M 16	M 20	22	7	19	D5716201	50
M 20	M 25	28	7	20	D5720251	50
M 25	M 32	36	8	21,5	D5725321	20
M 32	M 40	42	8,5	22	D5732401	20
M 40	M 50	52	8,5	23	D5740501	20
M 50	M 63	65	9,5	25	D5750631	10
M 63	M 75	80	10,5	27,5	D5763751	5

Matière : • Laiton
Caractéristique : • Filetage : EN 60 423 (métrique) GUIDE UTE 68312 (PG)
Propriétés spécifiques : • Revêtement nickelé • IP68 avec joint (en option)

Material : • *Brass*
Characteristics : • *Thread : EN 60 423 (metric) GUIDE UTE 68312 (PG)*
Features : • *Nickel plated* • *IP68 with thread sealing (option)*

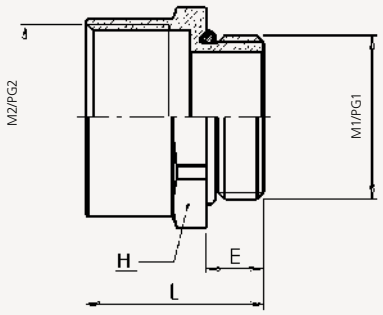

PG *PG THREAD*

PG

Filetage *Threads* PG 1	Filetage *Threads* PG 2	H mm	E mm	L mm	Référence *Reference*	Colisage *Packing*
PG 07	PG 09	17	5	12,5	D5071104	50
PG 09	PG 11	20	5	13	D5091102	50
PG 09	PG 13	22	5,5	14	D5092109	50
PG 11	PG 13	22	6	14	D5111107	50
PG 11	PG 16	24	6	14	D5112104	50
PG 11	PG 21	30	6	15	D5113101	50
PG 13	PG 16	24	6	14	D5131105	50
PG 13	PG 21	30	6	15	D5132102	50
PG 16	PG 21	30	6	15	D5161102	50
PG 21	PG 29	39	7	16	D5211104	50
PG 29	PG 36	50	8	19	D5291106	50
PG 36	PG 42	64	8	22	D5361106	25
PG 36	PG 48 NFC	64	8	24	D5362103	25
PG 36	PG 48 DIN	64	8	24	D5363100	25
PG 42	PG 48 NFC	64	10	26	D5421107	25
PG 42	PG 48 DIN	64	10	26	D5422104	1

* Aussi disponible en inox nous consulter / *Also available in stainless steel on request*

REDUCTEUR 6 PANS MÉTRIQUE
HEXAGONAL REDUCER METRIC

Matière : • Laiton
Caractéristique : • Filetage : EN 60423
Propriétés spécifiques : • Revêtement nickelé
• IP68 avec joint (en option)

Material : • *Brass*
Characteristics : • *Thread : EN 60423*
Features : • *Nickel plated*
• *IP68 with thread sealing (option)*

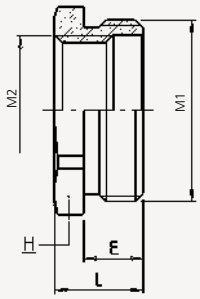

Métrique

Filetage *Threads* M 1	Filetage *Threads* M 2	H mm	E mm	L mm	Référence *Reference*	Colisage *Packing*
M 16	M 12	20	7	10	D6716121	50
M 20	M 12	24	7	10	D6720121	50
M 20	M 16	24	7	10	D6720161	50
M 25	M 16	30	8	11,5	D6725161	20
M 25	M 20	30	8	11,5	D6725201	20
M 32	M 16	36	8,5	12,5	D6732161	20
M 32	M 20	36	8,5	12,5	D6732201	20
M 32	M 25	36	8,5	12,5	D6732251	20
M 40	M 25	42	8,5	12,5	D6740251	20
M 40	M 32	42	8,5	12,5	D6740321	20
M 50	M 32	55	9,5	14,5	D6750321	10
M 50	M 40	55	9,5	14,5	D6750401	10
M 63	M 40	70	10,5	17,5	D6763401	10
M 63	M 50	70	10,5	17,5	D6763501	10
M 75	M 63	80	11,5	19,5	D6775631	1

* Aussi disponible en inox nous consulter / *Also available in stainless steel on request*

Notes :

REDUCTEUR 6 PANS PG

HEXAGONAL REDUCER PG

Matière : • Laiton
Caractéristique : • Filetage : GUIDE UTE 68312
Propriétés spécifiques : • Revêtement nickelé
• IP68 avec joint (en option)

Material : • *Brass*
Characteristics : • *Thread : GUIDE UTE 68312*
Features : • *Nickel plated*
• *IP68 with thread sealing (option)*

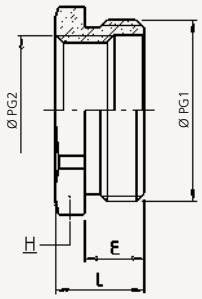

PG

Filetage *Threads* PG 1	Filetage *Threads* PG 2	H mm	E mm	L mm	Référence *Reference*	Colisage *Packing*
PG 09	PG 07	17	5	8	D6091101	100
PG 11	PG 09	19	6	9	D6111106	100
PG 11	PG 07	19	6	9	D6112103	100
PG 13	PG 11	21	6	9	D6131104	100
PG 13	PG 09	21	6	9	D6132101	100
PG 13	PG 07	21	6	8,5	D6133108	100
PG 16	PG 13	23	6	9	D6161101	100
PG 16	PG 11	23	6	9	D6162108	100
PG 16	PG 09	23	6	9	D6163105	100
PG 21	PG 16	29	7	10	D6211103	50
PG 21	PG 13	29	7	10	D6212100	50
PG 21	PG 11	29	7	10	D6213107	50
PG 21	PG 09	29	7	10	D6214104	50
PG 29	PG 21	39	8	11	D6291105	20
PG 29	PG 16	39	8	11	D6292102	20
PG 29	PG 13	39	8	11	D6293109	20
PG 29	PG 11	39	8	11	D6294106	20
PG 36	PG 29	50	8	11	D6361105	10
PG 36	PG 21	50	8	11	D6362102	10
PG 36	PG 16	50	8	11	D6363109	10
PG 36	PG 13	50	8	11	D6364106	10
PG 42	PG 36	64	10	14	D6421106	5
PG 42	PG 29	64	10	14	D6422103	5
PG 48 NFC	PG 42	64	10	14	D6481100	5
PG 48 NFC	PG 36	64	10	14	D6482107	5
PG 48 NFC	PG 29	64	10	14	D6483104	5
PG 48 NFC	PG 21	64	10	14	D6484101	5
PG 48 NFC	PG 16	64	10	14	D6485108	5
PG 48 DIN	PG 42	64	10	14	D6491109	5
PG 48 DIN	PG 36	64	10	14	D6492106	5
PG 48 DIN	PG 29	64	10	14	D6493103	5
PG 48 DIN	PG 21	64	10	14	D6494100	5
PG 48 DIN	PG 16	64	10	14	D6495107	5

* Aussi disponible en inox nous consulter / *Also available in stainless steel on request*

BOUCHON 6 PANS
HEXAGONAL PLUGS

Métrique

Filetage *Threads*	H mm	E mm	L mm	Référence *Reference*	Colisage *Packing*
M 12	14	7	10	D4812104	50
M 16	17	7	10	D4816102	50
M 20	23	7	10	D4820109	50
M 25	29	8	11,5	D4825104	20
M 32	39	8,5	12,5	D4832102	20
M 40	45	8,5	12,5	D4840107	20
M 50	58	9,5	14,5	D4850106	10
M 63	70	10,5	17,5	D4863106	5
M 75	80	11,5	19,5	D4875109	1

Matière : • Laiton
Caractéristique : • Filetage : EN 60 423 (métrique) GUIDE UTE 68312 (PG)
Propriétés spécifiques : • Revêtement nickelé • IP68 avec joint (en option)

Material : • *Brass*
Characteristics : • *Thread : EN 60 423 (metric) GUIDE UTE 68312 (PG)*
Features : • *Nickel plated* • *IP68 with thread sealing (option)*

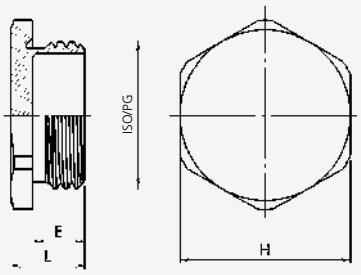

Filetage *Threads*	H mm	E mm	L mm	Référence *Reference*	Colisage *Packing*
PG 07	14	5	8	D4607106	100
PG 09	17	6	9	D4609100	100
PG 11	19	6	9	D4611103	100
PG 13	21	6,5	9,5	D4613107	100
PG 16	23	6,5	9,5	D4616108	100
PG 21	29	7	11	D4621102	50
PG 29	39	8	12	D4629108	50
PG 36	50	9	14	D4636106	10
PG 42	58	10	15	D4642107	5
PG 48 NFC	64	11	17	D4648109	5
PG 48 DIN	64	10	16	D4649106	1

Notes :

BOUCHON 6 PANS Inox

HEXAGONAL PLUGS Stainless steel

Métrique

Filetage *Threads*	H mm	E mm	L mm	Référence *Reference*	Colisage *Packing*
M 12 x 150	14	7	10	D7891240	50
M 16 x 150	17	7	10	D7891640	50
M 20 x 150	23	7	10	D7891040	50
M 25 x 150	29	8	11,5	D7892540	20
M 32 x 150	39	8,5	12,5	D7893240	20
M 40 x 150	45	8,5	12,5	D7894040	20
M 50 x 150	58	9,5	14,5	D7895040	10
M 63 x 150	70	10,5	17,5	D7896340	5

Matière : • Inox 316 L

Caractéristique : • Filetage : EN 60 423 (métrique) GUIDE UTE 68312 (PG)

Propriétés spécifiques : • IP68 avec joint (en option)

Material : • *Stainless 316 L*

Characteristics : • *Thread : EN 60 423 (metric) GUIDE UTE 68312 (PG)*

Features : • *IP68 with thread sealing (option)*

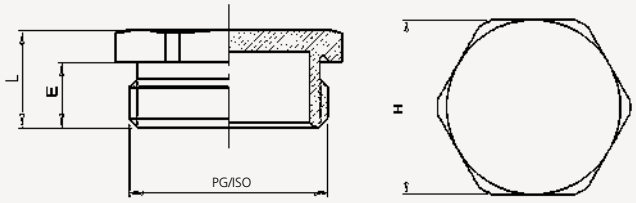

PG

Filetage *Threads*	H mm	E mm	L mm	Référence *Reference*	Colisage *Packing*
PG 09	17	6	9	D7890940	50
PG 11	19	6	9	D7891140	50
PG 13	21	6,5	9,5	D7891340	50
PG 16	23	6,5	9,5	D7891740	50
PG 21	29	7	11	D7892140	20
PG 29	39	8	12	D7892940	20

ADAPTATEUR 6 PANS
Mâle ISO - Femelle PG
ADAPTER ISO - PG

Matière : • Laiton
Caractéristique : • Filetage : EN 60 423 (métrique) GUIDE UTE 68312 (PG)
Propriétés spécifiques : • Revêtement nickelé • IP68 avec joint (en option)

Material : • *Brass*
Characteristics : • *Thread : EN 60 423 (metric) GUIDE UTE 68312 (PG)*
Features : • *Nickel plated* • *IP68 with thread sealing (option)*

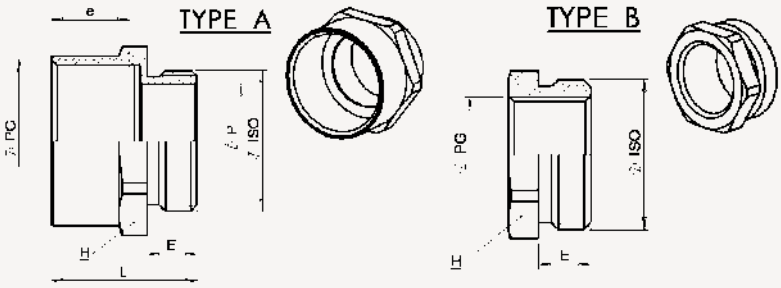

ISO - PG

Filetage *Threads*	Type	H mm	E mm	L mm	Référence *Reference*	Colisage *Packing*
M 12 - PG 07	A	14	7	17	J7512070	50
M 16 - PG 07	B	18	7	10,5	J7516070	50
M 16 - PG 09	A	18	7	17,5	J7516090	50
M 16 - PG 11	A	22	7	18	J7516110	50
M 16 - PG 13	A	22	7	19,5	J7516130	50
M 16 - PG 16	A	24	7	21,5	J7516160	50
M 20 - PG 09	B	22	7	11	J7520090	50
M 20 - PG 11	A	22	7	18	J7520110	50
M 20 - PG 13	A	22	7	19,5	J7520130	50
M 20 - PG 16	A	24	7	20,5	J7520160	50
M 20 - PG 21	A	32	7	22,5	J7520210	50
M 25 - PG 09	B	27	8	12	J7525090	20
M 25 - PG 11	B	27	8	12	J7525110	20
M 25 - PG 13	B	27	8	12	J7525130	20
M 25 - PG 16	A	27	8	21,5	J7525160	20
M 25 - PG 21	A	32	8	23	J7525210	20
M 25 - PG 29	A	40	8	25	J7525290	20
M 32 - PG 13	B	34	8,5	12,5	J7532130	20
M 32 - PG 16	B	34	8,5	12,5	J7532160	20
M 32 - PG 21	A	34	8,5	23,5	J7532210	20
M 32 - PG 21	B	34	8,5	12,5	J7532212	20
M 32 - PG 29	A	40	8,5	25	J7532290	20
M 40 - PG 16	B	42	8,5	13,5	J7540160	20
M 40 - PG 21	B	42	8,5	13,5	J7540210	20
M 40 - PG 29	A	42	8,5	25	J7540290	20
M 40 - PG 29	B	42	8,5	13,5	J7540292	20
M 40 - PG 36	A	50	8,5	28	J7540360	20
M 50 - PG 21	B	52	9,5	15,5	J7550210	10
M 50 - PG 29	B	52	9,5	15,5	J7550290	10
M 50 - PG 36	A	52	9,5	29	J7550360	10
M 50 - PG 36	B	52	9,5	15,5	J7550362	10
M 50 - PG 42	A	58	9,5	31,5	J7550420	10
M 63 - PG 29	B	65	10,5	17,5	J7563290	5
M 63 - PG 36	B	65	10,5	17,5	J7563360	5
M 63 - PG 42	A	65	10,5	32,5	J7563420	5
M 63 - PG 42	B	65	10,5	17,5	J7563422	5
M 63 - PG 48 NFC	A	65	10,5	32,5	J7563480	5
M 63 - PG 48 DIN	A	65	10,5	32,5	J7563490	5
M 75 - PG 48 NFC	A	80	11,5	34,5	J7575480	1
M 75 - PG 48 DIN	A	80	11,5	34,5	J7575490	1

* Aussi disponible en inox nous consulter / *Also available in stainless steel on request*

Notes :

ADAPTATEUR 6 PANS
Mâle PG - Femelle ISO
ADAPTER PG - ISO

Matière : • Laiton
Caractéristique : • Filetage : EN 60 423 (métrique) GUIDE UTE 68312 (PG)
Propriétés spécifiques : • Revêtement nickelé • IP68 avec joint (en option)

Material : • *Brass*
Characteristics : • *Thread : EN 60 423 (metric) GUIDE UTE 68312 (PG)*
Features : • *Nickel plated* • *IP68 with thread sealing (option)*

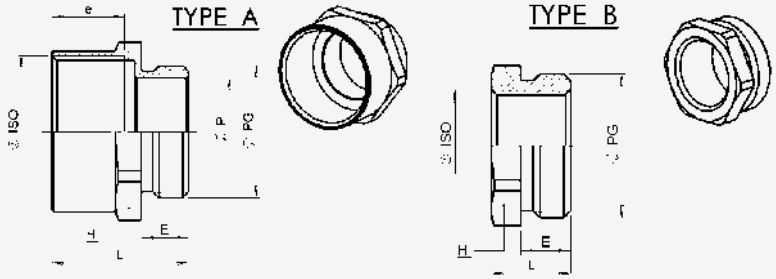

PG - ISO

Filetage *Threads*	Type	H mm	E mm	L mm	Référence *Reference*	Colisage *Packing*
PG 07 - M 12	A	17	6,5	16,5	J7507100	1
PG 07 - M 12	A	19	6,5	16,5	J7507200	1
PG 09 - M 12	B	19	6,5	10	J7509100	1
PG 09 - M 16	A	19	6,5	16,5	J7509200	1
PG 09 - M 20	A	22	6,5	16,5	J7509300	1
PG 11 - M 16	B	22	7	11	J7511103	1
PG 11 - M 20	A	22	7	17	J7511200	1
PG 11 - M 25	A	27	7	18	J7511300	1
PG 13 - M 16	B	24	7	11	J7513107	1
PG 13 - M 20	A	24	7	17	J7513200	1
PG 13 - M 25	A	27	7	18	J7513300	1
PG 16 - M 20	A	27	7	16	J7516108	1
PG 16 - M 25	A	27	7	18	J7516200	1
PG 16 - M 32	A	36	7	18,5	J7516300	1
PG 21 - M 25	B	32	8	13	J7521102	1
PG 21 - M 32	A	36	8	19,5	J7521200	1
PG 21 - M 40	A	42	8	19,5	J7521300	1
PG 29 - M 25	B	40	8,5	14	J7529000	1
PG 29 - M 32	B	40	8,5	14	J7529108	1
PG 29 - M 40	A	42	8,5	20	J7529200	1
PG 29 - M 50	A	55	8,5	21	J7529300	1
PG 36 - M 40	B	55	8,5	15	J7536106	1
PG 36 - M 50	A	55	8,5	21	J7536200	1
PG 42 - M 50	B	58	10	16,5	J7542100	1
PG 42 - M 63	A	65	10	23,5	J7542200	1
PG 48 - M 50	B	65	11	18	J7548109	1
PG 48 - M 63	A	65	11	24,5	J7548200	1
PG 48 - M 75	A	80	11	25,5	J7548300	1
PG 48 DIN - M 50	B	65	10	17	J7549106	1
PG 48 DIN - M 63	A	65	10	23,5	J7549200	1
PG 48 DIN - M 75	A	80	10	24,5	J7549300	1
G 2" - 1/2 - M 63	B	80	14	22	J7550102	1
G 2" - 1/2 - M 75	A	80	14	28,5	J7550200	1
G 3" - M 75	B	100	16	26	J7560101	1

* Aussi disponible en inox nous consulter / *Also available in stainless steel on request*

63

ADAPTATEUR 6 PANS
Mâle ISO - Femelle NPT
ADAPTER ISO - NPT

Matière : • Laiton
Caractéristique : • Filetage : EN 60 423 (métrique) GUIDE UTE 68312 (PG)
Propriétés spécifiques : • Revêtement nickelé • IP68 avec joint (en option)

Material : • *Brass*
Characteristics : • *Thread : EN 60 423 (metric) GUIDE UTE 68312 (PG)*
Features : • *Nickel plated* • *IP68 with thread sealing (option)*

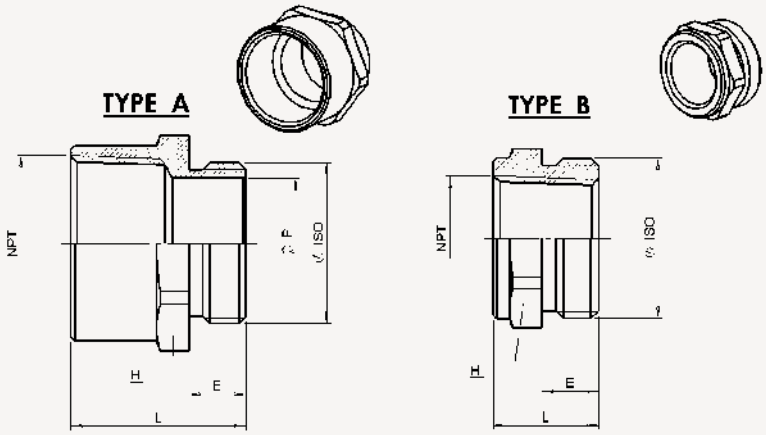

ISO - NPT

Filetage *Threads*	Type	H mm	E mm	L mm	Référence *Reference*	Colisage *Packing*
M 16 - 3/8" NPT	A	19	7	21,5	J7516008	50
M 16 - 1/2" NPT	A	24	7	25	J7516012	50
M 20 - 3/8" NPT	B	24	7	13	J7520008	50
M 20 - 1/2" NPT	A	24	7	25	J7520012	50
M 20 - 3/4" NPT	A	30	7	27	J7520021	50
M 25 - 1/2" NPT	B	30	8	15	J7525012	20
M 25 - 3/4" NPT	A	30	8	27	J7525020	20
M 25 - 1" NPT	A	36	8	31	J7525028	20
M 32 - 3/4" NPT	B	36	8,5	15,5	J7532020	20
M 32 - 1" NPT	A	36	8,5	31	J7532028	20

* Aussi disponible en inox nous consulter / *Also available in stainless steel on request*

Notes :

ADAPTATEUR 6 PANS
Mâle NPT - Femelle ISO

ADAPTER NPT - ISO

IP 68

Matière : • Laiton
Caractéristique : • Filetage : EN 60 423 (métrique)
NF E 03 601 (NPT)
Propriétés spécifiques : • Revêtement nickelé

Material : • *Brass*
Characteristics : • *Thread : EN 60 423 (metric)*
NF E 03 601 (NPT)
Features : • *Nickel plated*

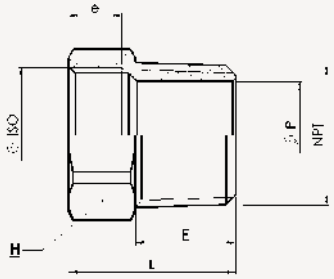

NPT - ISO

Filetage *Threads*	H mm	E mm	L mm	Référence *Reference*	Colisage *Packing*
3/8" NPT - M 16	20	15	25	J7508916	1
3/8" NPT - M 20	23	15	26	J7508920	1
3/8" NPT - M 25	28	15	27	J7508925	1
1/2" NPT - M 16	23	20	30	J7512916	1
1/2" NPT - M 20	23	20	30	J7512920	1
1/2" NPT - M 25	28	20	32	J7512925	1
3/4" NPT - M 16	28	20	24	J7520916	1
3/4" NPT - M 20	28	20	24	J7520920	1
3/4" NPT - M 25	28	20	30	J7520925	1
3/4" NPT - M 32	36	20	33	J7520932	1
1" NPT - M 20	36	25	31	J7528920	1
1" NPT - M 25	36	25	31	J7528925	1
1" NPT - M 32	36	25	37	J7528932	1
1" NPT - M 40	46	25	38	J7528940	1
1" 1/4 NPT - M 25	46	25	36	J7535925	1
1" 1/4 NPT - M 32	46	25	36	J7535932	1
1" 1/4 NPT - M 40	46	25	38	J7535940	1
1" 1/2 NPT - M 40	52	26	37	J7541940	1
1" 1/2 NPT - M 50	55	26	40	J7541950	1
1" 1/2 NPT - M 63	70	26	41	J7541963	1
2" NPT - M 50	65	27	38	J7547950	1
2" NPT - M 63	70	27	42	J7547963	1

* Aussi disponible en inox nous consulter / *Also available in stainless steel on request*

ATEX

SOMMAIRE ATEX
ATEX SUMMARY

PE Ex e PLASTIQUES *Ex e PLASTIC CABLE GLANDS*

PE SIB-TEC Ex e PLASTIQUE *SIB-TEC Ex e PLASTIC* 68 - 71
PE WADI-TEC Ex e PLASTIQUE *WADI-TEC Ex e PLASTIC* 72 - 73

PE Ex e LAITON *Ex e BRASS CABLE GLANDS*

PE SIB-TEC Ex e LAITON *SIB-TEC Ex e BRASS* 74 - 76
PE WADI-TEC Ex e LAITON *WADI-TEC Ex e BRASS* 77
PE SIB-DEF Ex e 1F, 3F, 4F LAITON *SIB-DEF Ex e BRASS 1F, 3F, 4F* 78 - 80
PE SIB-TEC CEM Ex e LAITON *SIB-TEC EMC Ex e BRASS* 81

ACCESSOIRES Ex e *Ex e ACCESSORIES*

BOUCHONS Ex e *Ex e PLUGS* 82 - 85
RÉDUCTEURS Ex e *Ex e REDUCERS* 86 - 88
AMPLIFICATEURS Ex e *Ex e ENLARGERS* 89 - 90
ADAPTATEURS Ex e *Ex e ADAPTERS* 91 - 92

PE Ex d *Ex d CABLE GLANDS*

PE Ex d 1F pour câble non armé
1F Ex d CABLE GLAND for unarmored cable 94 - 95
PE Ex d 3F pour câble armé
3F Ex d CABLE GLAND for armored cable 96 - 97
PE Ex d 4F double garniture pour câble armé
4F Ex d double compression CABLE GLAND for armored cable 98 - 99

ACCESSOIRES Ex d *Ex d ACCESSORIES*

BOUCHONS Ex d *Ex d PLUGS* 100 - 103
RÉDUCTEURS Ex d *Ex d REDUCERS* 104 - 105
AMPLIFICATEURS Ex d *Ex d ENLARGERS* 106 - 107
ADAPTATEURS Ex d *Ex d ADAPTERS* 108 - 109
BRIDE D'AMARAGE *CLAMPING FLANGE* 110
CAPUCHON PE *SCHROUD* 111
LANGUETTE DE MASSE *EARTHING TAG* 112

PE SIB-TEC Ex e MÉTRIQUE

CABLE GLAND SIB-TEC Ex e METRIC

LCIE 07 ATEX 6082X

Filetage *Threads*	Capacité *Clamping range*	H mm	E mm	L mm	Référence *Reference* RAL 5012	Référence *Reference* RAL 9005	Colisage *Packing*	Ecrou *Lock nuts*
M 12	4,0 - 6,5	15	8	32	F7421200E	F8021200E	50	D4312109
M 16	5,0 - 8,0	19	10	37	F7421650E	F8021650E	50	D4316107
M 16	5,0 - 10,0	22	10	39	F7421600E	F8021600E	50	D4316107
M 20	7,0 - 12,0	24	10	40	F7422050E	F8022050E	50	D4320104
M 20	10,0 - 14,0	27	10	43	F7422000E	F8022000E	50	D4320104
M 25	10,0 - 14,0	27	10	45	F7422550E	F8022550E	50	D4325109
M 25	12,0 - 18,0	33	10	49	F7422500E	F8022500E	20	D4325109
M 32	16,0 - 25,0	42	10	52	F7423200E	F8023200E	20	D4332107
M 40	22,0 - 32,0	53	10	62	F7424000E	F8024000E	10	H4340110
M 50	28,0 - 38,5	60	12	67	F7425000E	F8025000E	5	H4350110
M 63	40,0 - 48,0	70	12	68	F7426300E	F8026300E	5	H4363110

IP 68

Températures certifiées

M12	M16 à M63
+ 80°C	+ 95°C
- 20°C	- 35°C

Matière : Polyamide
Joint plat : néoprène
Material : *Polyamid*
Flat seal : neopren

Mode de protection
Type of protection : Ex e ; tD

Suivant normes
Conformity with standards : EN 60079-0
EN 60079-7
EN 60079-31
IEC 60079-0
IEC 60079-31
IEC 60079-7

Groupe d'appareils
Device group : II

Catégories
Category : 2 & 3

Atmosphères
Atmospheres : G / D

Zones
Zones : 1, 2 , 21, 22

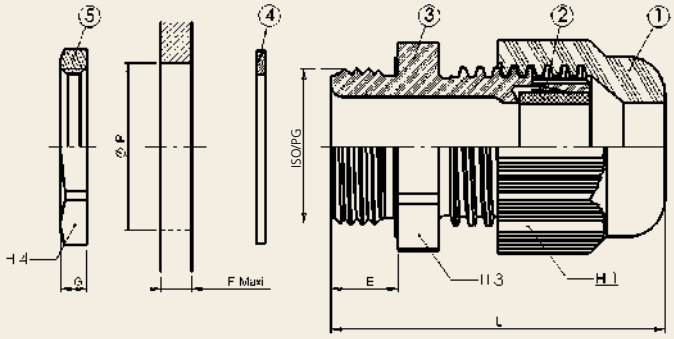

Certificats *Certificates :*
ATEX IECEX
INMETRO

* Filetage PG nous consulter / *PG thread on request*

Notes :

PE SIB-TEC Ex e MÉTRIQUE avec garniture réductrice

CABLE GLAND SIB-TEC Ex e METRIC with reduction seal insert

LCIE 07 ATEX 6082X

Filetage *Threads*	Capacité *Clamping range*	H mm	E mm	L mm	Référence *Reference* RAL 5012	Référence *Reference* RAL 9005	Colisage *Packing*	Ecrou *Lock nuts*
M 12	3,0 - 5,0	15	8	32	F7421240E	F8021240E	50	D4312109
M 16	4,0 - 6,0	19	10	37	F7421660E	F8021660E	50	D4316107
M 16	4,0 - 7,0	22	10	39	F7421640E	F8021640E	50	D4316107
M 20	5,0 - 9,0	24	10	40	F7422060E	F8022060E	50	D4320104
M 20	8,0 - 12,0	27	10	43	F7422040E	F8022040E	50	D4320104
M 25	8,0 - 12,0	27	10	45	F7422560E	F8022560E	20	D4325109
M 25	10,0 - 16,0	33	10	49	F7422540E	F8022540E	20	D4325109
M 32	14,0 - 21,0	42	10	52	F7423240E	F8023240E	10	D4332107
M 40	16,0 - 26,0	53	10	62	F7424040E	F8024040E	5	H4340110
M 50	20,0 - 31,0	60	12	67	F7425040E	F8025040E	5	H4350110
M 63	30,0 - 39,0	70	12	68	F7426340E	F8026340E	5	H4363110

IP 68

Températures certifiées

M12	M16 à M63
+ 80°C	+ 95°C
- 20°C	- 35°C

Matière : Polyamide
Joint plat : néoprène
Material : *Polyamid*
Flat seal : neopren

Mode de protection
Type of protection : Ex e ; tD

Suivant normes
Conformity with standards : EN 60079-0
EN 60079-7
EN 60079-31
IEC 60079-0
IEC 60079-31
IEC 60079-7

Groupe d'appareils
Device group : II

Catégories
Category : 2 & 3

Atmosphères
Atmospheres : G / D

Zones
Zones : 1, 2 , 21, 22

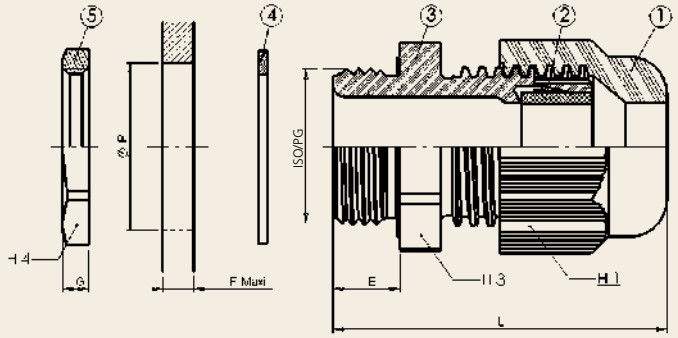

Certificats *Certificates :*
ATEX IECEX
INMETRO

* Filetage PG nous consulter / *PG thread on request*

PE SIB-TEC Ex e NPT

CABLE GLAND SIB-TEC Ex e NPT

LCIE 07 ATEX 6082X

Filetage *Threads*	Capacité *Clamping range*	H mm	E mm	L mm	Référence *Reference*		Colisage *Packing*
					RAL 5012	RAL 9005	
3/8" NPT	5,0 - 8,0	19	11	38	F7440800E	F8040800E	50
1/2" NPT	7,0 - 12,0	24	14	44	F7441200E	F8041200E	50
3/4" NPT	12,0 - 18,0	33	15	54	F7442000E	F8042000E	20
1 " NPT	16,0 - 25,0	42	18	60	F7442800E	F8042800E	20

Températures certifiées

+ 95°C

- 35°C

Matière : *Material :* Polyamide *Polyamid*

Mode de protection *Type of protection :* Ex e ; tD

Suivant normes *Conformity with standards :* EN 60079-0, EN 60079-7, EN 60079-31, IEC 60079-0, IEC 60079-31, IEC 60079-7

Groupe d'appareils *Device group :* II

Catégories *Category :* 2 & 3

Atmosphères *Atmospheres :* G / D

Zones *Zones :* 1, 2 , 21, 22

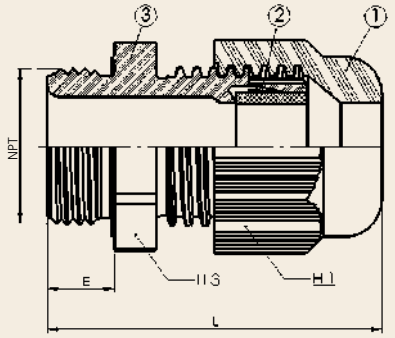

Certificats *Certificates :*
ATEX IECEX
INMETRO

Filetage *Threads*	Capacité *Clamping range*	H mm	E mm	L mm	Référence *Reference*		Colisage *Packing*
					RAL 5012	RAL 9005	
3/8" NPT	4,0 - 6,0	19	11	38	F7440840E	F8040840E	50
1/2" NPT	5,0 - 9,0	24	14	44	F7441240E	F8041240E	50
3/4" NPT	10,0 - 16,0	33	15	54	F7442040E	F8042040E	20
1 " NPT	14,0 - 21,0	42	18	60	F7442840E	F8042840E	20

Notes :

PE SIB-TEC Ex e MÉTRIQUE filetage long

CABLE GLAND SIB-TEC Ex e METRIC with long thread

LCIE 07 ATEX 6082X

Filetage *Threads*	Capacité *Clamping range*	H mm	E mm	L mm	Référence *Reference* RAL 5012	Référence *Reference* RAL 9005	Colisage *Packing*	Ecrou *Lock nuts*
M 12	4,0 - 6,5	15	15	39	F7431200E	F8031200E	50	D4312109
M 16	5,0 - 8,0	19	15	42	F7431650E	F8031650E	50	D4316107
M 16	5,0 - 10,0	22	15	44	F7431600E	F8031600E	50	D4316107
M 20	7,0 - 12,0	24	15	45	F7432050E	F8032050E	50	D4320104
M 20	10,0 - 14,0	27	15	48	F7432000E	F8032000E	50	D4320104
M 25	10,0 - 14,0	27	15	50	F7432550E	F8032550E	20	D4325109
M 25	12,0 - 18,0	33	15	53	F7432500E	F8032500E	20	D4325109
M 32	16,0 - 25,0	42	15	57	F7433200E	F8033200E	20	D4332107
M 40	22,0 - 32,0	53	16	68	F7434000E	F8034000E	20	H4340110
M 50	28,0 - 38,5	60	16	71	F7435000E	F8035000E	10	H4350110
M 63	40,0 - 48,0	70	16	72	F7436300E	F8036300E	5	H4363110

Matière : Polyamide
Joint plat : néoprène
Material : *Polyamid*
Flat seal : neopren

Mode de protection
Type of protection : Ex e ; tD

Suivant normes
Conformity with standards : EN 60079-0
EN 60079-7
EN 60079-31
IEC 60079-0
IEC 60079-31
IEC 60079-7

Groupe d'appareils
Device group : II

Catégories
Category : 2 et 3

Atmosphères
Atmospheres : G / D

Zones
Zones : 1, 2 , 21, 22

Températures certifiées

	M12	M16 à M63
	+ 80°C	+ 95°C
	- 20°C	- 35°C

IP 68

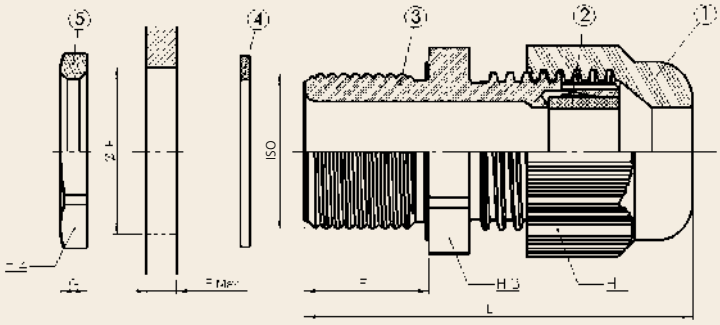

Certificats *Certificates :*
ATEX IECEX
INMETRO

Filetage *Threads*	Capacité *Clamping range*	H mm	E mm	L mm	Référence *Reference* RAL 5012	Référence *Reference* RAL 9005	Colisage *Packing*	Ecrou *Lock nuts*
M 12	3,0 - 5,0	15	15	39	F7431240E	F8031240E	50	D4312109
M 16	4,0 - 6,0	19	15	42	F7431660E	F8031660E	50	D4316107
M 16	4,0 - 7,0	22	15	44	F7431640E	F8031640E	50	D4316107
M 20	5,0 - 9,0	24	15	45	F7432060E	F8032060E	50	D4320104
M 20	8,0 - 12,0	27	15	48	F7432040E	F8032040E	50	D4320104
M 25	8,0 - 12,0	27	15	50	F7432560E	F8032560E	20	D4325109
M 25	10,0 - 16,0	33	15	53	F7432540E	F8032540E	20	D4325109
M 32	14,0 - 21,0	42	15	57	F7433240E	F8033240E	20	D4332107
M 40	16,0 - 26,0	53	16	68	F7494040E	F8034040E	20	H4340110
M 50	20,0 - 31,0	60	16	71	F7435040E	F8035040E	10	H4350110
M 63	30,0 - 39,0	70	16	72	F7436340E	F8036340E	5	H4363110

PE WADI-TEC GSE Ex e PG

CABLE GLAND WADI-TEC GSE Ex e PG THREAD

LCIE 99 ATEX 6030X

Filetage *Threads*	Capacité *Clamping range*	H mm	E mm	L mm	PE Court ■	Colisage *Packing*	Joint *Sealing ring*	Ecrou *Lock nuts*
PG 09	4,5 - 8,0	19	8	32	Z7100900E	50	D9109001	D4009108
PG 11	5,5 - 10,5	22	8	35	Z7101100E	50	D9111004	D4011101
PG 13	7,0 - 12,0	24	9	36	Z7101300E	50	D9113008	D4013105
PG 16	9,0 - 14,0	27	10	40	Z7101600E	50	D9116009	D4016106
PG 21	11,5 - 18,0	33	11	44	Z7102100E	20	D9121003	D4021100
PG 29	16,0 - 24,5	42	12	55	Z7102900E	20	D9129009	D4029106

Matière : *Material :* Polyamide 6 Fv / *Polyamid 6 Fv*

Mode de protection *Type of protection :* Ex e ; tD

Suivant normes *Conformity with standards :* EN 60079-0, EN 60079-7, EN 60079-31

Groupe d'appareils *Device group :* II

Catégories *Category :* 2 & 3

Atmosphères *Atmospheres :* G / D

Zones *Zones :* 1, 2 , 21, 22

IP 68

Températures certifiées

+ 55°C

- 20°C

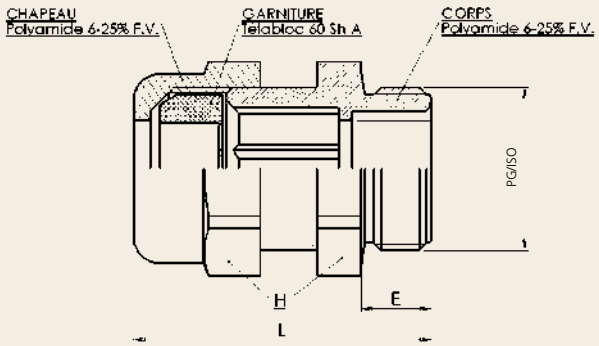

Certificats *Certificates :*
ATEX INMETRO

Filetage *Threads*	Capacité *Clamping range*	H mm	E mm	L mm	PE Long ■	Colisage *Packing*	Joint *Sealing ring*	Ecrou *Lock nuts*
PG 09	4,5 - 08,0	19	15	39	Z7110900E	50	D9109001	D4009108
PG 11	5,5 - 10,5	22	15	42	Z7111100E	50	D9111004	D4011101
PG 13	7,0 - 12,0	24	15	42	Z7111300E	50	D9113008	D4013105
PG 16	9,0 - 14,0	27	15	45	Z7111600E	50	D9116009	D4016106
PG 21	11,5 - 18,0	33	15	49	Z7112100E	20	D9121003	D4021100
PG 29	16,0 - 24,5	42	15	58	Z7112900E	20	D9129009	D4029106

* Existe en version gris RAL 7001 / *Also available in gray RAL 7001*

Notes :

PE WADI-TEC ECEA Ex e PELABLE

CABLE GLAND WADI-TEC ECEA Ex e with seal to be cut

LCIE 99 ATEX 6030X

MÉTRIQUE *METRIC*

Métrique

Filetage *Threads*	Capacité *Clamping range* A	Capacité *Clamping range* B	H mm	E mm		L mm		PE Court ■	PE Long ■	Colisage *Packing*		Joint *Sealing ring*	Ecrou *Lock nuts*
M 16	5,0 - 8,0	3,5 - 5,5	19	8	15	32	39	Z7821600E	Z7831600E	50	50	D9109001	D4116107
M 20/13	8,0 - 12,5	5,0 - 8,0	24	9	15	36	42	Z7822000E	Z7832000E	50	50	D9420007	D4320104
M 20/16	10,0 - 14,0	6,5 - 10,0	27	9	15	39	45	Z7822010E	Z7832010E	50	50	D9420007	D4320104
M 25	12,5 - 18,5	8,0 - 25,0	33	11	15	44	49	Z7822500E	Z7832500E	20	20	D9425002	D4325109
M 32	18,0 - 25,0	10,0 - 18,0	42	13	15	55	58	Z7823200E	Z7833200E	50	20	D9432000	D4332107
M 40	24,0 - 34,0		55		15		62		Z7834000E		20	D9440005	D4340102
M 50	34,0 - 42,0		65		15		65		Z7835000E		10	D9450004	D4350101
M 63	40,0 - 48,0		70		15		65		Z7836300E		5	D9463004	D4363101

Matière : *Material :* Polyamide 6 Fv / *Polyamid 6 Fv*

Mode de protection *Type of protection :* Ex e, tD

Suivant normes *Conformity with standards :* EN 60079-0, EN 60079-7, EN 60079-31

Groupe d'appareils *Device group :* II

Catégories *Category :* 2 & 3

Atmosphères *Atmospheres :* G / D

Zones *Zones :* 1, 2 , 21, 22

Températures certifiées

+ 55°C

- 20°C

IP 68

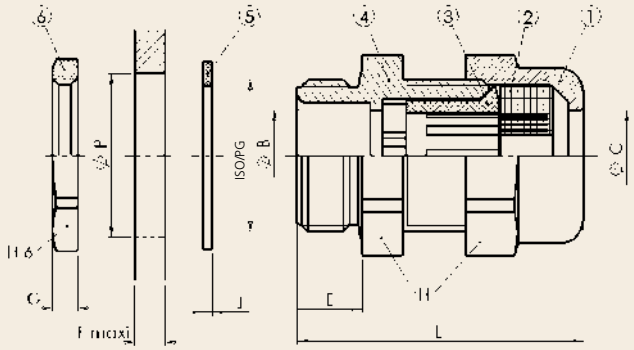

Certificats *Certificates :*
ATEX INMETRO

PG *PG THREAD*

PG

Filetage *Threads*	Capacité *Clamping range* A	Capacité *Clamping range* B	H mm	E mm		L mm		PE Court ■	PE Long ■	Colisage *Packing*		Joint *Sealing ring*	Ecrou *Lock nuts*
PG 09	05,0 - 08,0	03,5 - 05,0	19	8	15	32	39	Z7800900E	Z7810900E	50	50	D9109001	D4009108
PG 11	06,5 - 10,5	04,0 - 06,5	22	8	15	35	42	Z7801100E	Z7811100E	50	50	D9111004	D4011101
PG 13	08,0 - 12,5	05,0 - 08,0	24	9	15	36	42	Z7801300E	Z7811300E	50	50	D9113008	D4013105
PG 16	10,0 - 14,0	06,5 - 10,0	27	10	15	40	45	Z7801600E	Z7811600E	50	50	D9116009	D4016106
PG 21	12,5 - 18,5	08,0 - 12,5	33	11	15	44	49	Z7802100E	Z7812100E	20	20	D9121003	D4021100
PG 29	18,0 - 25,0	10,0 - 25,0	42	12	15	55	58	Z7802900E	Z7812900E	20	20	D9129009	D4029106
PG 36	24,0 - 34,0		55		18		65		Z7813600E		10	D9136007	D4036104
PG 42	34,0 - 42,0		65		18		68		Z7814200E		5	D9142008	D4042105
PG 48 NFC	40,0 - 48,0		70		18		68		Z7814800E		5	D9148000	D4048107
PG 48	40,0 - 48,0		70		18		68		Z7814900E		5	D9148000	D4049104

* Existe en version gris RAL 7001 / *Also available in gray RAL 7001*

PE SIB-TEC Ex e MÉTRIQUE

CABLE GLAND SIB-TEC Ex e METRIC

LCIE 07 ATEX 6082X

Métrique

Filetage *Threads*	Capacité *Clamping range*	H 1 mm	H 4 mm	E mm	L mm	Référence *Reference*	Colisage *Packing*
M 12	4,5 - 6,5	14	14	5	25	C5212000E	50
M 16	5,0 - 9,5	17	17	5	28	C5216000E	50
M 20	8,0 - 13,0	22	22	6	32	C5220000E	50
M 25	9,0 - 16,0	27	27	7	35	C5225000E	25
M 32	12,0 - 21,0	34	34	8	38	C5232000E	20
M 40	16,0 - 27,0	42	42	8	41	C5240000E	20
M 50	23,0 - 35,0	55	55	9	46	C5250000E	10
M 63	36,0 - 48,0	65	65	10	54	C5263000E	5

Matière : *Material :* Laiton nickelé *Brass nickel plated*

Mode de protection *Type of protection :* Ex e ; tD

Suivant normes *Conformity with standards :* EN 60079-0, EN 60079-7, EN 60079-31

Groupe d'appareils *Device group :* II

Catégories *Category :* 2 & 3

Atmosphères *Atmospheres :* G / D

Zones *Zones :* 1, 2 , 21, 22

IP 68

Températures certifiées

+ 100°C

- 40°C

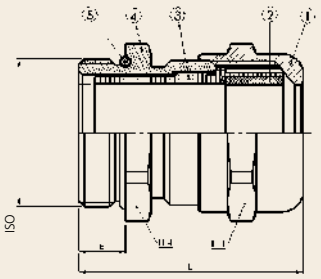

Certificats *Certificates :*
ATEX INMETRO
(-50°C +100°C)

avec garniture réductrice

with reduction seal insert

Métrique

Filetage *Threads*	Capacité *Clamping range*	H 1 mm	H 4 mm	E mm	L mm	Référence *Reference*	Colisage *Packing*
M 12	3,5 - 5,0	14	14	5	25	C5212040E	50
M 16	4,0 - 7,0	17	17	5	28	C5216040E	50
M 20	5,0 - 10,0	22	22	6	32	C5220040E	50
M 25	6,0 - 13,0	27	27	7	35	C5225040E	20
M 32	8,0 - 17,0	34	34	8	38	C5232040E	20
M 40	11,0 - 22,0	42	42	8	41	C5240040E	20
M 50	18,0 -29,0	55	55	9	46	C5250040E	10
M 63	29,0 -40,0	65	65	10	54	C5263040E	5

* Écrou voir page 54 / *Locknut page from 54*
* Aussi disponible en inox nous consulter / *Also available in stainless steel on request*

Notes :

PE SIB-TEC Ex e PG

CABLE GLAND SIB-TEC Ex e PG

LCIE 07 ATEX 6082X

PG

Filetage *Threads*	Capacité *Clamping range*	H 1 mm	H 4 mm	E mm	L mm	Référence *Reference*	Colisage *Packing*
PG 07	4,5 - 6,5	14	14	5	25	C5007000E	50
PG 09	5,0 - 9,5	17	17	6	29	C5009000E	50
PG 11	7,0 - 11,5	20	20	6	30	C5011000E	50
PG 13	8,0 - 13,0	22	22	6,5	32,5	C5013000E	50
PG 16	9,0 - 15,0	24	24	6,5	34	C5016000E	50
PG 21	12,0 - 19,0	30	30	7	35	C5021000E	20
PG 29	17,0 - 26,0	40	40	8	38	C5029000E	20
PG 36	23,0 - 34,5	50	50	9	42	C5036000E	10
PG 42	28,0 - 40,0	58	58	10	47	C5042000E	5
PG 48	36,0 - 48,0	65	65	10	54	C5048000E	5
PG 48 DIN	36,0 - 48,0	65	65	10	54	C5049000E	5

Matière : *Material :* Laiton nickelé *Brass nickel plated*

Mode de protection *Type of protection :* Ex e ; tD

Suivant normes *Conformity with standards :* EN 60079-0, EN 60079-7, EN 60079-31

Groupe d'appareils *Device group :* II

Catégories *Category :* 2 & 3

Atmosphères *Atmospheres :* G / D

Zones *Zones :* 1, 2 , 21, 22

IP 68

Températures certifiées

+ 100°C

- 40°C

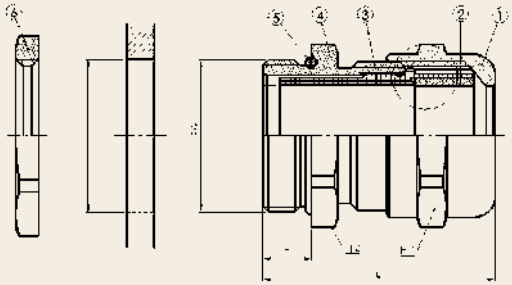

Certificats *Certificates :*
ATEX INMETRO
(-50°C +100°C)

avec garniture réductrice

with reduction seal insert

PG

Filetage *Threads*	Capacité *Clamping range*	H 1 mm	H 4 mm	E mm	L mm	Référence *Reference*	Colisage *Packing*
PG 07	3,5 - 5,0	14	14	5	25	C5007400E	50
PG 09	4,0 - 7,0	17	17	6	29	C5009400E	50
PG 11	4,0 - 8,5	20	20	6	30	C5011400E	50
PG 13	5,0 - 10,0	22	22	6,5	32,5	C5013400E	50
PG 16	6,0 - 12,0	24	24	6,5	34	C5016400E	50
PG 21	9,0 - 16,0	30	30	7	35	C5021400E	20
PG 29	12,0 - 21,0	40	40	8	38	C5029400E	20
PG 36	17,0 - 28,0	50	50	9	42	C5036400E	10
PG 42	23,0 - 34,0	58	58	10	47	C5042400E	5
PG 48	29,0 - 40,0	65	65	10	54	C5048400E	5
PG 48 DIN	29,0 - 40,0	65	65	10	54	C5049400E	5

* Écrou voir page 54 / *Locknut page from 54*
* Aussi disponible en inox nous consulter / *Also available in stainless steel on request*

PE SIB-TEC Ex e NPT

CABLE GLAND SIB-TEC Ex e NPT

LCIE 07 ATEX 6082X

NPT

Filetage *Threads*	Capacité *Clamping range*	H 1 mm	H 4 mm	E mm	L mm	Référence *Reference*	Colisage *Packing*
3/8" NPT	05 - 09,5	17	18	15	38	C5408000E	50
1/2" NPT	08 - 13	22	23	20	46	C5412000E	50
3/4" NPT	09 - 16	27	28	20	48	C5420000E	20
1" NPT	12 - 21	34	36	25	55	C5428000E	20

Matière : *Material :* Laiton nickelé *Brass nickel plated*

Mode de protection *Type of protection :* Ex e ; tD

Suivant normes *Conformity with standards :* EN 60079-0, EN 60079-7, EN 60079-31

Groupe d'appareils *Device group :* II

Catégories *Category :* 2 & 3

Atmosphères *Atmospheres :* G / D

Zones *Zones :* 1, 2 , 21, 22

IP 68

Températures certifiées

+ 100°C

- 40°C

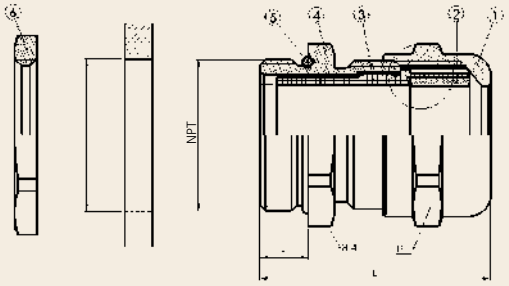

Certificats *Certificates :*
ATEX INMETRO
(-50°C +100°C)

avec garniture réductrice

with reduction seal insert

NPT

Filetage *Threads*	Capacité *Clamping range*	H 1 mm	H 4 mm	E mm	L mm	Référence *Reference*	Colisage *Packing*
3/8" NPT	04 - 07	17	18	15	38	C5408400E	50
1/2" NPT	05 - 10	22	23	20	46	C5412400E	50
3/4" NPT	06 - 13	27	28	20	48	C5420400E	20
1" NPT	08 - 17	34	36	25	55	C5428400E	20

* Écrou voir page 54 / *Lock nuts page from 54*
* Aussi disponible en inox nous consulter / *Also available in stainless steel on request*

Notes :

PE WADI-TEC Ex e ECEA avec griffe d'amarage

CABLE GLAND WADI-TEC Ex e ECEA with clamping device

LCIE 99 ATEX 6030X

Métrique

MÉTRIQUE *METRIC*

Filetage *Threads*	Capacité *Clamping range*	H 1 mm	H 4 mm	E mm	L mm	Référence *Reference*	Colisage *Packing*
M 12	03 - 06	14	14	7	27	R0321200E	50
M 16	03 - 06	14	17	7	27	R0321640E	50
M 16	05 - 08	17	17	7	27	R0321600E	50
M 20	06 - 10	20	22	7	28	R0322040E	50
M 20	08 - 12	22	22	7	29	R0322000E	50
M 25	09,5 - 14	24	26	8	31	R0322540E	20
M 25	11,5 - 18	30	30	8	37	R0322500E	20
M 32	11,5 - 18	30	33	8,5	38	R0323240E	20
M 32	15 - 24	40	40	8,5	45	R0323200E	20
M 40	15 - 24	40	42	8,5	45	R0324040E	20
M 50	23 - 30	50	55	9,5	51	R0325040E	10
M 63	26 - 35	58	70	10,5	58	R0326340E	5

Matière : *Material :* Laiton nickelé *Brass nickel plated*

Mode de protection *Type of protection :* Ex e ; tD

Suivant normes *Conformity with standards :* EN 60079-0, EN 60079-7, EN 60079-31

Groupe d'appareils *Device group :* II

Catégories *Category :* 2 & 3

Atmosphères *Atmospheres :* G / D

Zones *Zones :* 1, 2 , 21, 22

IP 68

Températures certifiées

+ 80°C

- 20°C

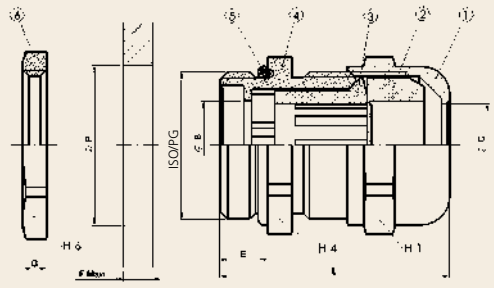

Certificats *Certificates :*
ATEX INMETRO

PG *PG THREAD*

PG

Filetage *Threads*	Capacité *Clamping range*	H 1 mm	H 4 mm	E mm	L mm	Référence *Reference*	Colisage *Packing*
PG 07	03 - 06	14	14	5	24	R0300700E	50
PG 09	05 - 08	17	17	6	25	R0300900E	50
PG 11	06 - 10	20	20	6	26	R0301100E	50
PG 13	08 - 12	22	22	6,5	28	R0301300E	50
PG 16	09,5 - 14	24	24	6,5	30	R0301600E	50
PG 21	11,5 - 18	30	30	7	35	R0302100E	20
PG 29	15 - 24	40	40	8	43	R0302900E	20
PG 36	23 - 30	50	50	9	50	R0303600E	10
PG 42	26 - 35	58	58	10	57	R0304200E	5
PG 48 NFC	35 - 40	64	64	10	59	R0304800E	5
PG 48 DIN	34 - 40	64	64	10	59	R0304900E	5

* Écrou voir page 54 / *Lock nuts page from 54*
* Aussi disponible en inox nous consulter / *Also available in stainless steel on request*

PE Ex e 1F

CABLE GLAND Ex e 1F

LCIE 05 ATEX 6146X

Matière : *Material :* Laiton nickelé *Brass nickel plated*

Mode de protection *Type of protection :* Ex e ; tD

Suivant normes *Conformity with standards :* EN 60079-0, EN 60079-7, EN 60079-31, EN 60079-1

Groupe d'appareils *Device group :* II

Catégories *Category :* 2 & 3

Atmosphères *Atmospheres :* G / D

Zones *Zones :* 1, 2 , 21, 22

IP 68

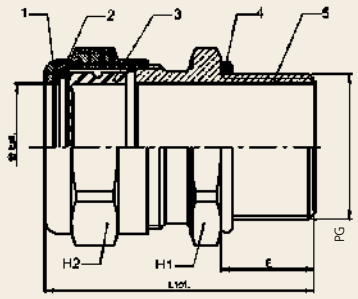

Températures certifiées

+ 100°C

- 40°C

Certificats *Certificates :*
ATEX INMETRO
(-50°C +100°C)

Disponible sur demande avec joint et garniture en viton (pour T° -20°C +200°C).
Available on request with sealing ring and Packing rings in viton (for T° -20°C +200°C).

Pour câble non armé. */ For unarmoured cable.*

Etanchéité sur la gaine extérieure du câble. */ Sealing on the outer sheath of the cable.*

Un module d'amarrage devra être prévu. */ A clamping device shall be applied.*

PG

Filetage *Threads*	N°	Référence *Reference*	Gaine ext. Mini-maxi	H 1 mm	H 2 mm	E mm	L mm
PG 07	4	4121079	4 - 8	17	17	16	42
PG 09	5	4121099	7 - 12	20	20	16	39
PG 11	5	4121119	7 - 12	22	20	16	39
PG 13	5	4121139	7 - 12	24	20	16	39
PG 13	6	4121149	9 - 16	24	24	16	43
PG 16	6	4121169	9 - 16	26	24	16	43
PG 21	7	4121219	13 - 20,5	30	30	16	44
PG 29	8	4121299	17 - 27	40	40	16	61
PG 29	9	4121309	22 - 32	48	48	16	67
PG 36	9	4121369	22 - 34	50	48	16	67
PG 36	10	4121379	28 - 41	55	55	16	72
PG 42	11	4121429	34 - 47	64	64	16	82
PG 48	12	4121489	39 - 53	70	70	16	84
G 2"1/2	13	4121509	48 - 65	85	90	18	100
G 3"	14	4121539	55 - 71	95	100	20	112
G 3"	15	4121549	65 - 77	110	125	22	123
G 3" 1/2	15	4121559	65 - 79	110	125	22	123
G 3" 1/2	16	4121569	74 - 89	120	125	22	123

* Écrou voir page 54 / *Locknut page from 54*
* Aussi disponible en inox nous consulter / *Also available in stainless steel on request*

Notes :

PE Ex e 3F

CABLE GLAND Ex e 3F

LCIE 05 ATEX 6146X

Matière : *Material :* Laiton nickelé *Brass nickel plated*

Mode de protection *Type of protection :* Ex e ; tD

Suivant normes *Conformity with standards :* EN 60079-0, EN 60079-7, EN 60079-31, EN 60079-1

Groupe d'appareils *Device group :* II

Catégories *Category :* 2 & 3

Atmosphères *Atmospheres :* G / D

Zones *Zones :* 1, 2 , 21, 22

IP 68

Températures certifiées

+ 100°C

- 40°C

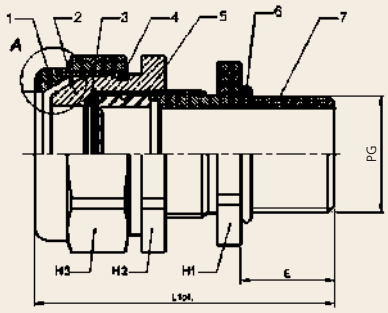

Certificats *Certificates :*
ATEX INMETRO
(-50°C +100°C)

Disponible sur demande avec joint et garniture en viton (pour T° -20°C +200°C).
Available on request with sealing ring and Packing rings in viton (for T° -20°C +200°C).

Pour câble armé par tresse, feuillard ou fils. / *For braided, steel tape or wire armoured cable.*

Etanchéité sur la gaine intérieure du câble. / *Sealing on the inner sheath of the cable.*

Ancrage et continuité d'armure. / *Clamping and bonding on armour.*

PG

Filetage *Threads*	N°	Référence *Reference*	Gaine ext. Mini-maxi	Ep. armature F mm	Gaine int. Mini-maxi	H 1 mm	H 2 mm	H 3 mm	E mm
PG 07	5	4123079	7 - 12	1	4 - 6,5	18	20	20	16
PG 09	5	4123099	7 - 12	1	4 - 8	20	20	20	16
PG 11	5	4123119	7 - 12	1	4 - 8	22	20	20	16
PG 09	6	4123109	9 - 16	1,25	6 - 11,5	22	24	24	16
PG 11	6	4123129	9 - 16	1,25	6 - 12	22	24	24	16
PG 13	6	4123139	9 - 16	1,258	6 - 12	24	24	24	16
PG 13	7	4123149	13 - 21	1,25	8,5 - 15	24	30	30	16
PG 16	7	4123169	13 - 21	1,25	8,5 - 15,5	27	30	30	16
PG 16	8	4123179	17 - 27,5	1,6	12 - 17,5	30	40	40	16
PG 21	8	4123219	17 - 27,5	1,6	12 - 20,5	34	40	40	16
PG 29	9	4123299	22 - 34	2	16 - 25,5	44	48	48	16
PG 29	10	4123309	28 - 41	2	21 - 32	50	55	55	16
PG 36	10	4123369	28 - 41	2	21 - 34	55	55	55	16
PG 36	11	4123379	34 - 48	2,5	27 - 41	55	64	64	16
PG 42	12	4123429	39 - 54	2,5	33 - 46	64	70	70	16
PG 48	13	4123489	48 - 65	2,5	40 - 53,5	70	85	85	16
G 2" 1/2	13	4123509	48 - 65	2,5	40 - 54	85	85	85	16
G 2"1/2	14	4123519	55 - 74	2,5	47 - 65	90	95	95	20
G 3"	15	4123539	65 - 83	3,15	54 - 71	100	110	110	20
G 3"	16	4123549	74 - 93	3,15	63 - 79	110	120	120	22

* Écrou voir page 54 / *Locknut page from 54*
* Aussi disponible en inox nous consulter / *Also available in stainless steel on request*

PE Ex e 4F

CABLE GLAND Ex e 4F

LCIE 05 ATEX 6146X

Matière : Laiton nickelé
Material : *Brass nickel plated*

Mode de protection
Type of protection : Ex e ; tD

Suivant normes
Conformity with standards : EN 60079-0
EN 60079-7
EN 60079-31
EN 60079-1

Groupe d'appareils
Device group : II

Catégories
Category : 2 & 3

Atmosphères
Atmospheres : G / D

Zones
Zones : 1, 2 , 21, 22

IP 68

Températures certifiées

+ 100°C

- 40°C

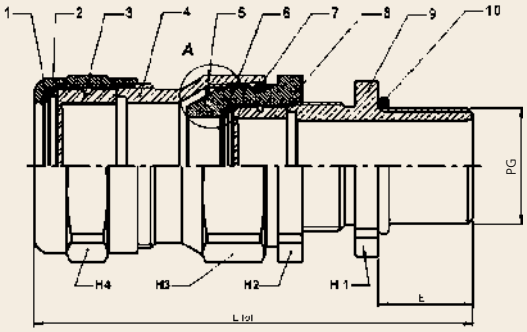

Certificats *Certificates :*
ATEX INMETRO
(-50°C +100°C)

Disponible sur demande avec joint et garniture en viton (pour T° -20°C +200°C).
Available on request with sealing ring and Packing rings in viton (for T° -20°C +200°C).

Pour câble armé par tresse, feuillard ou fils. / *For braided, steel tape or wire armoured cable.*

Etanchéité sur la gaine extérieure du câble. / *Sealing on the outer sheath of the cable.*

Etanchéité sur la gaine intérieure du câble. / *Sealing on the inner sheath of the cable.*

Ancrage et continuité d'armure. / *Clamping and bonding on armour.*

PG

Filetage *Threads*	N°	Référence *Reference*	Gaine ext. Mini-maxi	Ep. armature F mm	Gaine int. Mini-maxi	H 1 mm	H 2 mm	H 3 mm	H 4 mm	E mm
PG 07	5	4124079	7 - 12	1	4 - 6,5	18	20	20	20	16
PG 09	5	4124099	7 - 12	1	4 - 8	20	20	20	20	16
PG 11	5	4124119	7 - 12	1	4 - 8	22	20	20	20	16
PG 09	6	4124109	9 - 16	1,25	6 - 11,5	22	24	24	24	16
PG 11	6	4124129	9 - 16	1,25	6 - 12	22	24	24	24	16
PG 13	6	4124139	9 - 16	1,25	6 - 12	24	24	24	24	16
PG 13	7	4124149	13 - 21	1,25	8,5 - 15	24	30	30	30	16
PG 16	7	4124169	13 - 21	1,25	8,5 - 15,5	27	30	30	30	16
PG 16	8	4124179	17 - 27,5	1,6	12 - 17,5	30	40	40	40	16
PG 21	8	4124219	17 - 27,5	1,6	12 - 20,5	34	40	40	40	16
PG 29	9	4124299	22 - 34	2	16 - 25,5	44	48	48	48	16
PG 29	10	4124309	28 - 41	2	21 - 32	50	55	55	55	16
PG 36	10	4124369	24 - 41	2	21 - 34	55	55	55	55	16
PG 36	11	4124379	34 - 48	2,5	27 - 41	55	64	64	64	16
PG 42	12	4124429	39 - 54	2,5	33 - 46	64	70	70	70	16
PG 48	13	4124489	48 - 65	2,5	40 - 53,5	70	85	85	90	16
G2"1/2	13	4124509	48 - 65	2,5	40 - 54	85	85	85	90	16
G2"1/2	14	4124519	55 - 74	2,5	47 - 65	90	95	95	100	20
G 3"	15	4124539	65 - 83	3,15	54 - 71	100	110	110	125	20
G 3"	16	4124549	74 - 93	3,15	63 - 79	110	120	120	125	22

* Écrou voir page 54 / *Locknut page from 54*
* Aussi disponible en inox nous consulter / *Also available in stainless steel on request*

Notes :

PE SIB-TEC CEM LIGHT Ex e MÉTRIQUE

CABLE GLAND SIB-TEC EMC LIGHT Ex e METRIC

LCIE 03 ATEX 6400X

Métrique

Filetage *Threads*	Capacité *Clamping range*	H 1 mm	H 4 mm	E mm	L mm	Référence *Reference*	Colisage *Packing*
M 12	4,5 - 6,5	14	14	5	25	C5212100E	50
M 16	5 - 9,5	17	17	5	28	C5216100E	50
M 20	8 - 13	22	22	6	32	C5220100E	50
M 25	9 - 16	27	27	7	35	C5225100E	25
M 32	12 - 21	34	34	8	38	C5232100E	20
M 40	16 - 27	42	42	8	41	C5240100E	10
M 50	23 35	55	55	9	46	C5250100E	5
M 63	36 - 48	65	65	10	54	C5263100E	5

IP 68

Températures certifiées

+ 100°C

- 40°C

Matière : *Material :* Laiton nickelé *Brass nickel plated*

Mode de protection *Type of protection :* Ex e ; tD

Suivant normes *Conformity with standards :* EN 60079-0, EN 60079-7, EN 60079-31

Groupe d'appareils *Device group :* II

Catégories *Category :* 2 & 3

Atmosphères *Atmospheres :* G / D

Zones *Zones :* 1, 2 , 21, 22

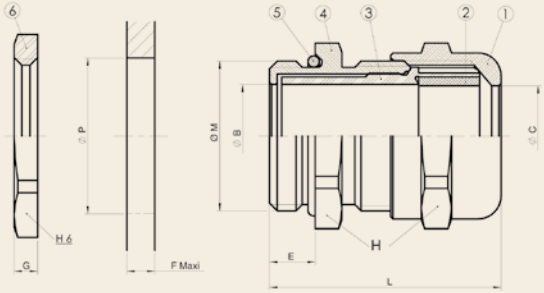

Certificats *Certificates :*
ATEX INMETRO
(-50°C +100°C)

avec garniture réductrice

with reduction seal insert

Métrique

Filetage *Threads*	Capacité *Clamping range*	H 1 mm	H 4 mm	E mm	L mm	Référence *Reference*	Colisage *Packing*
M 12	3,5 - 5	14	14	5	25	C5212140E	50
M 16	4 - 7	17	17	5	28	C5216140E	50
M 20	5 - 10	22	22	6	32	C5220140E	50
M 25	6 - 13	27	27	7	35	C5225140E	25
M 32	8 - 17	34	34	8	38	C5232140E	20
M 40	11 - 22	42	42	8	41	C5240140E	10
M 50	18 -29	55	55	9	46	C5250140E	5
M 63	29 -40	65	65	10	54	C5263140E	5

Informations techniques et courbe d'atténuation page 188
Technical informations and attenuation curve page 188

* Écrou voir page 54 / *Locknut page from 54*
* Aussi disponible en inox nous consulter / *Also available in stainless steel on request*

BOUCHON Ex e PLASTIQUE

PLASTIC PLUGS Ex e

LCIE 02 ATEX 0038U

MÉTRIQUE *METRIC*

Métrique

Filetage *Threads*	H mm	E mm	L mm	Référence *Reference* RAL 9005	Colisage *Packing*	Joint *Sealing ring*	Ecrou *Lock nuts*
M 12	16	8	11,0	G4812220E	50	D9412002	D4312109
M 16	20	8	12,0	G4816220E	50	D9109001	D4316107
M 20	26	9	13,0	G4820220E	50	D9420007	D4320104
M 25	32	10	15,0	G4825220E	20	D9425002	D4325109
M 32	40	11	16,5	G4832220E	20	D9432000	D4332102
M 40	48	12	18,0	G4840220E	20	D9440005	D4340102
M 50	55	13	21,0	G4850220E	10	D9450004	D4350101
M 63	70	15	24,5	G4863220E	5	D9463004	D4363101

Températures certifiées

+ 90°C

- 35°C

IP 68

Matière : Polyamide 6 Fv / Polycarbonate
Material : *Polyamid 6 Fv / Polycarbonat*

Mode de protection
Type of protection : Ex e ; tD

Suivant normes
Conformity with standards : EN 60079-0 / EN 60079-7 / EN 60079-31 / IEC 60079-0 / IEC 60079-31 / IEC 60079-7

Groupe d'appareils
Device group : II

Catégories
Category : 2 & 3

Atmosphères
Atmospheres : G / D

Zones
Zones : 1, 2 , 21, 22

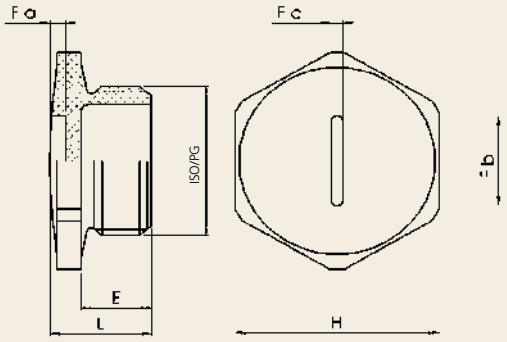

Certificats *Certificates :*
ATEX INMETRO
IECEx

PG *PG THREAD*

PG
Polycarbonate

Filetage *Threads*	H mm	E mm	L mm	Référence *Reference* RAL 7035	Référence *Reference* RAL 9005	Colisage *Packing*	Joint *Sealing ring*	Ecrou *Lock nuts*
PG 09	19	10	13,4	G8900302	H8900302	100	D9109001	D4108108
PG 11	22	10	13,8	G8900906	H8900906	100	D9111004	D4110101
PG 13	24	10	13,5	G8901002	H8901002	100	D9113008	D4112105
PG 16	27	10	13,5	G8900401	H8900401	100	D9116009	D4114109
PG 21	32	12	16,5	G8901101	H8901101	50	D9121003	D4118107
PG 29	41	12	18,0	G8900500	H8900500	50	D9129009	D4124108
PG 36	55	14	19,5	G8900609	H8900609	25	D9136007	D4130109
PG 42	60	16	23,5	G8900708	H8900708	25	D9142008	D4135104
PG 48 NFC	50	16	25,5	G8900807	H8900807	25	D9148000	D4140108

Températures certifiées

+ 95°C

- 35°C

Notes :

BOUCHON Ex e LAITON

BRASS PLUGS Ex e

LCIE 02 ATEX 0038U

MÉTRIQUE *METRIC*

Métrique

Filetage *Threads*	H mm	E mm	L mm	Référence *Reference*	Colisage *Packing*	Joint plat	Colisage *Packing*	Ecrou *Lock nuts*	Colisage *Packing*
M 12	14	10	13	D4812530	50	D9412002	100	D4312109	50
M 16	17	10	13	D4816530	50	D9109001	100	D4316107	50
M 20	23	10	13	D4820530	50	D9420007	100	D4320104	50
M 25	29	10	13,5	D4825530	20	D9425002	100	D4325109	20
M 32	39	10	14	D4832530	20	D9432000	100	D4332107	20
M 40	45	15	19	D4840530	20	D9440005	100	D4340102	20
M 50	58	15	20	D4850530	10	D9450004	100	D4350101	10
M 63	70	19	26	D4863530	5	D9463004	100	D4363101	5
M 75	80	24	32	D4875530	5	D9475007	100	D4375104	5

Matière : *Material :* Laiton nickelé *Brass nickel plated*

Mode de protection *Type of protection :* Ex e ; tD

Suivant normes *Conformity with standards :* EN 60079-0, EN 60079-7, EN 60079-31

Groupe d'appareils *Device group :* II

Catégories *Category :* 2 & 3

Atmosphères *Atmospheres :* G / D

Zones *Zones :* 1, 2 , 21, 22

IP 54

IP 68 avec joint *with thread seal*

Températures certifiées

+ 80°C

- 20°C

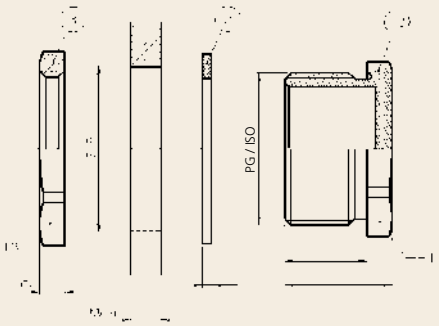

Certificats *Certificates :*
ATEX INMETRO

PG *PG THREAD*

PG

Filetage *Threads*	H mm	E mm	L mm	Référence *Reference*	Colisage *Packing*	Joint plat	Colisage *Packing*	Ecrou *Lock nuts*	Colisage *Packing*
PG 07	14	10	13	D4607530	50	D9107007	100	D4007104	50
PG 09	17	10	13	D4609530	50	D9109001	100	D4009108	50
PG 11	19	10	13	D4611530	50	D9111004	100	D4011101	50
PG 13	21	10	13	D4613530	50	D9113008	100	D4013105	50
PG 16	23	10	13	D4616530	50	D9116009	100	D4016106	25
PG 21	29	12	16	D4621530	20	D9121003	100	D4021100	20
PG 29	39	12	16	D4629530	20	D9129009	100	D4029106	15
PG 36	50	14	18,5	D4636530	10	D9136007	100	D4036104	10
PG 42	58	16	21	D4642530	5	D9142008	100	D4042105	10
PG 48	64	16	22	D4648530	5	D9148000	100	D4048107	10
PG 48 DIN	64	16	22	D4649530	5	D9148000	100	D4049104	10

* Bouchon en inox nous consulter / *Plugs in inox available on request*

BOUCHON Ex e LAITON

BRASS PLUGS Ex e

LCIE 02 ATEX 0038U

NPT *NPT thread*

IP 68

Températures certifiées

+ 80°C

- 20°C

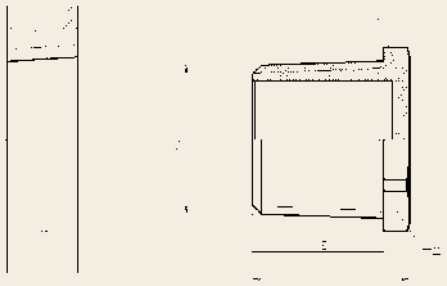

Matière : *Material :* Laiton nickelé *Brass nickel plated*

Mode de protection *Type of protection :* Ex e ; tD

Suivant normes *Conformity with standards :* EN 60079-0, EN 60079-7, EN 60079-31

Groupe d'appareils *Device group :* II

Catégories *Category :* 2 & 3

Atmosphères *Atmospheres :* G / D

Zones *Zones :* 1, 2 , 21, 22

Certificats *Certificates :*
ATEX INMETRO

NPT

Filetage *Threads*	H mm	E mm	L mm	Référence *Reference*	Colisage *Packing*
1/4 "	15	15	18	D4606130	50
3/8 "	19	15	18	D4608130	50
1/2 "	23	20	23	D4612130	50
3/4 "	29	20	24	D4620130	20
1"	36	25	29	D4628130	20
1 " 1/4	45	25	29	D4635130	20
1" 1/2	50	26	31	D4641130	10
2 "	64	27	33	D4647130	5
2" 1/2	80	40	48	D4650130	1
3 "	100	40	48	D4660130	1
4 "	125	45	55	D4680130	1

* Bouchon en inox nous consulter / *Plugs in inox available on request*

Notes :

BOUCHON Ex e
LAITON 6 pans creux
BRASS PLUGS Ex e
hollow hexagonal head

LCIE 02 ATEX 0038U

IP 68

Températures certifiées

+ 100°C

- 40°C

Matière : Laiton nickelé
Material : *Brass nickel plated*

Mode de protection
Type of protection : Ex e ; tD

Suivant normes
Conformity with standards : EN 60079-0
EN 60079-7
EN 60079-31

Groupe d'appareils
Device group : II

Catégories
Category : 2 & 3

Atmosphères
Atmospheres : G / D

Zones
Zones : 1, 2 , 21, 22

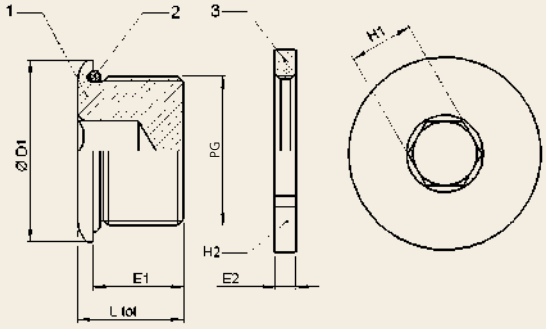

Certificats *Certificates :*
ATEX INMETRO
(-50°C +100°C)

PG

Filetage *Threads*	Ø D mm	H mm	E mm	L mm	Référence *Reference*	Colisage *Packing*	Ecrou *Lock nuts*	Référence *Reference*
PG 07	16	6	15	17,5	D8907110	1	D4007104	50
PG 09	20	10	15	17,5	D8909110	1	D4009108	50
PG 11	22	10	15	17,5	D8911110	1	D4011101	50
PG 13	24	10	15	17,5	D8913110	1	D4013105	50
PG 16	27	10	15	17,5	D8916110	1	D4016106	25
PG 21	32	15	15	17,5	D8921110	1	D4021100	20
PG 29	42	15	15	18	D8929110	1	D4029106	15
PG 32	52	15	15	18	D8936110	1	D4036104	10
PG 42	60	20	15	18	D8942110	1	D4042105	10
PG 48 DIN	65	20	15	18,5	D8949110	1	D4049104	10
PG 48 NFC	65	20	15	18,5	D8948110	1	D4048107	10

* Bouchon en inox nous consulter / *Plugs in inox available on request*

REDUCTEUR Ex e PLASTIQUE

PLASTIC REDUCER Ex e

LCIE 02 ATEX 0038U

MÉTRIQUE *METRIC*

Métrique

Filetage *Threads* M1	Filetage *Threads* M2	H mm	E mm	L mm	Référence *Reference* RAL 7001	Référence *Reference* RAL 9005	Joint *Sealing ring*	Ecrou *Lock nuts*	Colisage *Packing*
M 16	M 12	20	8	11,0	G6161290E	G6161210E	D9109001	D4316107	50
M 20	M 16	24	9	12,0	G6201690E	G6201610E	D9420007	D4320104	50
M 25	M 20	30	10	13,5	G6252090E	G6252010E	D9425002	D4325109	50
M 32	M 25	36	11	15,0	G6322590E	G6322510E	D9432000	D4332107	25
M 40	M 32	44	12	16,0	G6403290E	G6403210E	D9440005	D4340102	10
M 50	M 40	55	13	18,0	G6504090E	G6504010E	D9450004	D4350101	10
M 63	M 50	70	15	21,0	G6635090E	G6635010E	D9463004	D4363101	10

Températures certifiées

+ 90°C

- 35°C

IP 68

Matière : Polyamide 6 Fv / Polycarbonate
Material : *Polyamid 6 Fv / Polycarbonat*

Mode de protection
Type of protection : Ex e ; tD

Suivant normes
Conformity with standards : EN 60079-0, EN 60079-7, EN 60079-31, IEC 60079-0, IEC 60079-31, IEC 60079-7

Groupe d'appareils
Device group : II

Catégories
Category : 2 & 3

Atmosphères
Atmospheres : G / D

Zones
Zones : 1, 2 , 21, 22

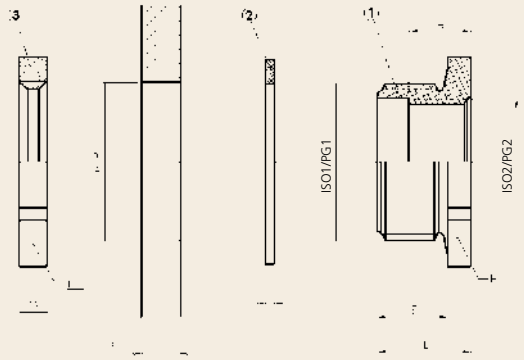

Certificats *Certificates :*
ATEX INMETRO
IECEx

PG *PG THREAD*

PG
Polycarbonate

Filetage *Threads* PG1	Filetage *Threads* PG2	H mm	E mm	L mm	Référence *Reference* RAL 7035	Joint *Sealing ring*	Ecrou *Lock nuts*	Colisage *Packing*
PG 13	PG 11	24	9,0	22,0	G8911315	D9113008	D4112105	50
PG 16	PG 13	27	9,0	21,0	G8911612	D9116009	D4114109	50
PG 16	PG 11	27	9,0	14,0	G8911629	D9116009	D4114109	50
PG 21	PG 16	32	11,3	16,3	G8912114	D9121003	D4118107	20
PG 21	PG 13	32	11,0	16,0	G8912121	D9121003	D4118107	20
PG 21	PG 11	32	11,0	16,0	G8912138	D9121003	D4118107	20
PG 29	PG 21	41	12,0	18,0	G8912916	D9129009	D4124108	20
PG 29	PG 16	41	12,0	18,2	G8912923	D9129009	D4124108	20
PG 29	PG 13	41	12,0	18,3	G8912930	D9129009	D4124108	20
PG 36	PG 29	50	14,0	23,0	G8913616	D9136007	D4130109	10
PG 36	PG 21	55	14,0	21,0	G8913623	D9136007	D4130109	10
PG 36	PG 16	50	14,0	19,3	G8913630	D9136007	D4130109	10
PG 42	PG 29	55	16,0	23,0	G8914224	D9142008	D4135104	5
PG 42	PG 21	55	16,0	22,0	G8914231	D9142008	D4135104	5
PG 48	PG 29	60	16,0	22,0	G8914835	D9148000	D4135108	5

Températures certifiées

+ 95°C

- 35°C

* Existe en version gris RAL 7001

Notes :

REDUCTEUR
Ex e LAITON MÉTRIQUE
BRASS REDUCER Ex e METRIC

LCIE 02 ATEX 0038U

IP 54

IP 68 avec joint
with thread seal

Températures certifiées

+ 80°C

- 20°C

Matière : Laiton nickelé
Material : *Brass nickel plated*

Mode de protection
Type of protection : Ex e ; tD

Suivant normes
Conformity with standards : EN 60079-0
EN 60079-7
EN 60079-31

Groupe d'appareils
Device group : II

Catégories
Category : 2 & 3

Atmosphères
Atmospheres : G / D

Zones
Zones : 1, 2 , 21, 22

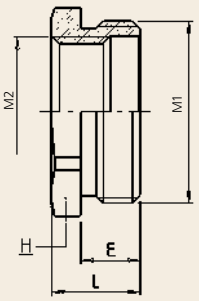

Certificats *Certificates :*
ATEX INMETRO

Métrique

Filetage *Threads* M 1	Filetage *Threads* M 2	H mm	E mm	L mm	Référence *Reference*	Colisage *Packing*
M 16	M 12	20	7	10	D6716122	50
M 20	M 16	24	7	10	D6720162	50
M 25	M 20	30	8	11,5	D6725202	20
M 32	M 25	36	8,5	12,5	D6732252	20
M 40	M 25	42	8,5	12,5	D6740322	20
M 50	M 32	55	9,5	14,5	D6750402	10
M 63	M 50	70	10,5	17,5	D6763502	10
M 75	M 63	80	11,5	19,5	D6775632	1

* Écrou voir page 54 / *Locknut page from 54*
* Réducteur en inox nous consulter / *Reducer in inox available on request*

REDUCTEUR
Ex e LAITON PG

BRASS REDUCER Ex e PG

LCIE 02 ATEX 0038U

Matière : *Material :* Laiton nickelé *Brass nickel plated*

Mode de protection *Type of protection :* Ex e ; tD

Suivant normes *Conformity with standards :* EN 60079-0 EN 60079-7 EN 60079-31

Groupe d'appareils *Device group :* II

Catégories *Category :* 2 & 3

Atmosphères *Atmospheres :* G / D

Zones *Zones :* 1, 2 , 21, 22

IP 54

IP 68 avec joint *with thread seal*

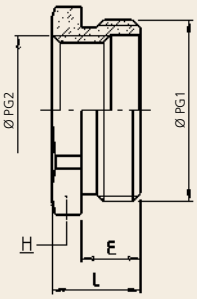

Températures certifiées

+ 80°C

- 20°C

Certificats *Certificates :*
ATEX INMETRO

PG

Filetage *Threads* PG 1	Filetage *Threads* PG 2	H mm	E mm	L mm	Référence *Reference*	Colisage *Packing*
PG 09	PG 07	17	5	8	D6091140	100
PG 11	PG 09	19	6	9	D6111140	100
PG 11	PG 07	19	6	9	D6112140	100
PG 13	PG 11	21	6	9	D6131140	100
PG 13	PG 09	21	6	9	D6132140	100
PG 13	PG 07	21	6	8,5	D6133140	100
PG 16	PG 13	23	6	9	D6161140	100
PG 16	PG 11	23	6	9	D6162140	100
PG 16	PG 09	23	6	9	D6163140	100
PG 21	PG 16	29	7	10	D6211140	50
PG 21	PG 13	29	7	10	D6212140	50
PG 21	PG 11	29	7	10	D6213140	50
PG 21	PG 09	29	7	10	D6214140	50
PG 29	PG 21	39	8	11	D6291140	20
PG 29	PG 16	39	8	11	D6292140	20
PG 29	PG 13	39	8	11	D6293140	20
PG 29	PG 11	39	8	11	D6294140	20
PG 36	PG 29	50	8	11	D6361140	10
PG 36	PG 21	50	8	11	D6362140	10
PG 36	PG 16	50	8	11	D6363140	10
PG 36	PG 13	50	8	11	D6364140	10
PG 42	PG 36	64	10	14	D6421140	5
PG 42	PG 29	64	10	14	D6422140	5
PG 48 NFC	PG 42	64	10	14	D6481140	5
PG 48 NFC	PG 36	64	10	14	D6482140	5
PG 48 NFC	PG 29	64	10	14	D6483140	5
PG 48 NFC	PG 21	64	10	14	D6484140	5
PG 48 NFC	PG 16	64	10	14	D6485140	5
PG 48 DIN	PG 42	64	10	14	D6491140	5
PG 48 DIN	PG 36	64	10	14	D6492140	5
PG 48 DIN	PG 29	64	10	14	D6493140	5
PG 48 DIN	PG 21	64	10	14	D6494140	5
PG 48 DIN	PG 16	64	10	14	D6495140	5

* Écrou voir page 54 / *Locknut page from 54*
* Réducteur en inox nous consulter / *Reducer in inox available on request*

Notes :

AMPLIFICATEUR Ex e

ENLAGER Ex e

LCIE 02 ATEX 0038U

MÉTRIQUE *METRIC*

Métrique

Filetage *Threads* M1	Filetage *Threads* M2	H mm	E mm	L mm	Référence *Reference* RAL 9005	Joint *Sealing ring*	Ecrou *Lock nuts*	Colisage *Packing*
M 12	M 16	20	8	19	G5121610E	D9412002	D4312109	50
M 16	M 20	24	8	20	G5162010E	D9109001	D4316107	50
M 20	M 25	30	9	22	G5202510E	D9420007	D4320104	50
M 25	M 32	36	10	24	G5253210E	D9425002	D4325109	25
M 32	M 40	44	11	26	G5324010E	D9432000	D4332107	10
M 40	M 50	55	12	28	G5405010E	D9440005	D4340102	10
M 50	M 63	70	13	32	G5506310E	D9450004	D4350101	10

Températures certifiées

+ 90°C

- 35°C

IP 68

Matière : Polyamide 6 Fv / Polycarbonate
Material : *Polyamid 6 Fv / Polycarbonat*

Mode de protection
Type of protection : Ex e ; tD

Suivant normes
Conformity with standards : EN 60079-0 / EN 60079-7 / EN 60079-31 / IEC 60079-0 / IEC 60079-31 / IEC 60079-7

Groupe d'appareils
Device group : II

Catégories
Category : 2 & 3

Atmosphères
Atmospheres : G / D

Zones
Zones : 1, 2 , 21, 22

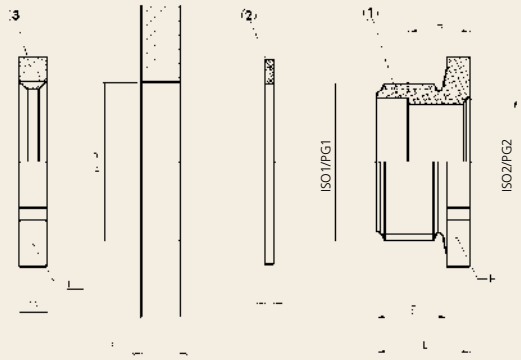

Certificats *Certificates :*
ATEX INMETRO
IECEx

PG *PG THREAD*

PG
Polycarbonate

Filetage *Threads* PG1	Filetage *Threads* PG2	H mm	E mm	L mm	Référence *Reference* RAL 7035	Joint *Sealing ring*	Ecrou *Lock nuts*	Colisage *Packing*
PG 11	PG 13	24	9	23,5	G8921116	D9111004	D4110101	50
PG 13	PG 16	27	9	23,0	G8921314	D9113008	D4112105	50
PG 16	PG 21	32	10	25,5	G8921611	D9116009	D4114109	50
PG 21	PG 29	41	10	28,5	G8922113	D9121003	D4118107	20

Températures certifiées

+ 95°C

- 35°C

AMPLIFICATEUR Ex e LAITON

BRASS ENLAGER Ex e

LCIE 02 ATEX 0038U

MÉTRIQUE *METRIC*

Métrique

Filetage *Threads* M 1	Filetage *Threads* M 2	H mm	E mm	L mm	Référence *Reference*	Colisage *Packing*
M 12	M 16	19	7	19	D5712162	50
M 16	M 20	22	7	19	D5716202	50
M 20	M 25	28	7	20	D5720252	50
M 25	M 32	36	8	21,5	D5725322	20
M 32	M 40	42	8,5	22	D5732402	20
M 40	M 50	52	8,5	23	D5740502	20
M 50	M 63	65	9,5	25	D5750632	10
M 63	M 75	80	10,5	27,5	D5763752	5

Matière : *Material :* Laiton nickelé *Brass nickel plated*

Mode de protection *Type of protection :* Ex e ; tD

Suivant normes *Conformity with standards :* EN 60079-0, EN 60079-7, EN 60079-31

Groupe d'appareils *Device group :* II

Catégories *Category :* 2 & 3

Atmosphères *Atmospheres :* G / D

Zones *Zones :* 1, 2 , 21, 22

IP 54

IP 68 avec joint *with thread seal*

Températures certifiées

+ 80°C

- 20°C

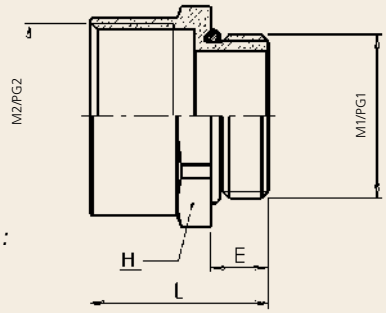

Certificats *Certificates :*
ATEX INMETRO

PG *PG THREAD*

PG

Filetage *Threads* PG 1	Filetage *Threads* PG 2	H mm	E mm	L mm	Référence *Reference*	Colisage *Packing*
PG 07	PG 09	17	5	12,5	D5071140	50
PG 09	PG 11	20	5	13	D5091140	50
PG 09	PG 13	22	5,5	14	D5092140	50
PG 11	PG 13	22	6	14	D5111140	50
PG 11	PG 16	24	6	14	D5112140	50
PG 11	PG 21	30	6	15	D5113140	50
PG 13	PG 16	24	6	14	D5131140	50
PG 13	PG 21	30	6	15	D5132140	50
PG 16	PG 21	30	6	15	D5161140	50
PG 21	PG 29	39	7	16	D5211140	50
PG 29	PG 36	50	8	19	D5291140	50
PG 36	PG 42	64	8	22	D5361140	25
PG 36	PG 48 NFC	64	8	24	D5362140	25
PG 36	PG 48 DIN	64	8	24	D5363140	25
PG 42	PG 48 NFC	64	10	26	D5421140	25
PG 42	PG 48 DIN	64	10	26	D5422140	1

* Aussi disponible en inox nous consulter / *Also available in stainless steel on request*

Notes :

ADAPTATEUR Ex e LAITON Mâle ISO - Femelle PG

BRASS ADAPTER Ex e ISO - PG

LCIE 02 ATEX 0038U

IP 54

IP 68 avec joint *with thread seal*

Températures certifiées

+ 80°C

- 20°C

Matière : *Material :* Laiton nickelé *Brass nickel plated*

Mode de protection *Type of protection :* Ex e ; tD

Suivant normes *Conformity with standards :* EN 60079-0, EN 60079-7, EN 60079-31

Groupe d'appareils *Device group :* II

Catégories *Category :* 2 & 3

Atmosphères *Atmospheres :* G / D

Zones *Zones :* 1, 2 , 21, 22

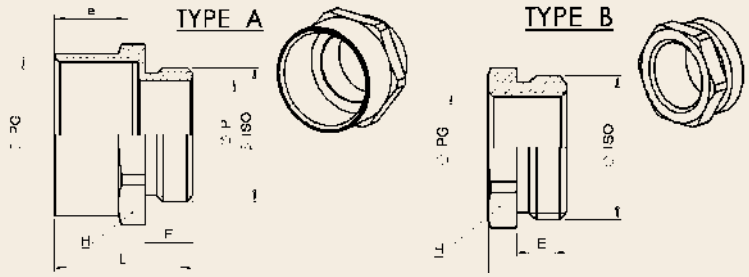

Certificats *Certificates :*
ATEX INMETRO

ISO - PG

Filetage *Threads*	Type	H mm	E mm	L mm	Référence *Reference*	Colisage *Packing*
M 12 - PG 07	A	14	7	17	J7512074	50
M 16 - PG 07	B	18	7	10,5	J7516074	50
M 16 - PG 09	A	18	7	17,5	J7516094	50
M 16 - PG 11	A	20	7	18	J7516114	50
M 16 - PG 13	A	22	7	19,5	J7516134	50
M 16 - PG 16	A	24	7	21,5	J7516164	50
M 20 - PG 09	B	22	7	11	J7520094	50
M 20 - PG 11	A	22	7	18	J7520114	50
M 20 - PG 13	A	22	7	19,5	J7520134	50
M 20 - PG 16	A	24	7	20,5	J7520164	50
M 25 - PG 11	B	27	8	12	J7525114	20
M 25 - PG 13	B	27	8	12	J7525134	20
M 25 - PG 16	A	27	8	21,5	J7525164	20
M 25 - PG 21	A	32	8	23	J7525214	20
M 25 - PG 29	A	40	8	25	J7525294	20
M 32 - PG 16	B	34	8,5	12,5	J7532164	20
M 32 - PG 21	B	34	8,5	12,5	J7532214	20
M 32 - PG 29	A	40	8,5	25	J7532294	20
M 40 - PG 21	B	42	8,5	13,5	J7540214	20
M 40 - PG 29	B	42	8,5	13,5	J7540294	20
M 40 - PG 36	A	50	8,5	28	J7540364	20
M 50 - PG 29	B	52	9,5	15,5	J7550294	10
M 50 - PG 36	B	52	9,5	15,5	J7550364	10
M 50 - PG 42	A	58	9,5	31,5	J7550424	10
M 63 - PG 36	B	65	10,5	17,5	J7563364	5
M 63 - PG 42	B	65	10,5	17,5	J7563424	5
M 63 - PG 48 DIN	A	65	10,5	32,5	J7563494	5

* Écrou voir page 54 / *Locknut page from 54*
* Aussi disponible en inox nous consulter / *Also available in stainless steel on request*

ADAPTATEUR Ex e LAITON Mâle PG - Femelle ISO

BRASS ADAPTER Ex e PG - ISO

LCIE 02 ATEX 0038U

Attestation LCIE 02 ATEX 0038 U :

Matière : *Material :*	Laiton nickelé *Brass nickel plated*
Mode de protection *Type of protection :*	Ex e ; tD
Suivant normes *Conformity with standards :*	EN 60079-0 EN 60079-7 EN 60079-31
Groupe d'appareils *Device group :*	II
Catégories *Category :*	2 & 3
Atmosphères *Atmospheres :*	G / D
Zones *Zones :*	1, 2 , 21, 22

IP 54

IP 68 avec joint *with thread seal*

Températures certifiées

+ 80°C

- 20°C

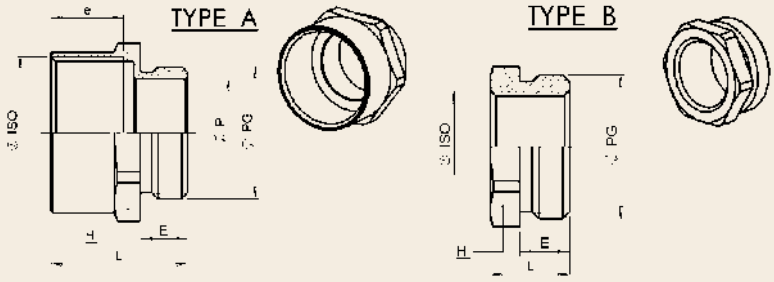

Certificats *Certificates :*
ATEX INMETRO

PG - ISO

Filetage *Threads*	Type	H mm	E mm	L mm	Référence *Reference*	Colisage *Packing*
PG 07 - M 12	A	17	6,5	16,5	J7507140	50
PG 07 - M 12	A	19	6,5	16,5	J7507240	50
PG 09 - M 12	B	19	6,5	10	J7509140	50
PG 09 - M 16	A	19	6,5	16,5	J7509240	50
PG 09 - M 20	A	22	6,5	16,5	J7509340	50
PG 11 - M 16	B	22	7	11	J7511140	50
PG 11 - M 20	A	22	7	17	J7511240	50
PG 11 - M 25	A	27	7	18	J7511340	50
PG 13 - M 16	B	24	7	11	J7513140	50
PG 13 - M 20	A	24	7	17	J7513240	50
PG 13 - M 25	A	27	7	18	J7513340	50
PG 16 - M 20	A	27	7	16	J7516140	50
PG 16 - M 25	A	27	7	18	J7516240	50
PG 16 - M 32	A	36	7	18,5	J7516340	50
PG 21 - M 25	B	32	8	13	J7521140	20
PG 21 - M 32	A	36	8	19,5	J7521240	20
PG 21 - M 40	A	42	8	19,5	J7521340	20
PG 29 - M 25	B	40	8,5	14	J7529040	20
PG 29 - M 32	B	40	8,5	14	J7529140	20
PG 29 - M 40	A	42	8,5	20	J7529240	20
PG 29 - M 50	A	55	8,5	21	J7529340	20
PG 36 - M 40	B	55	8,5	15	J7536140	10
PG 36 - M 50	A	55	8,5	21	J7536240	10
PG 42 - M 50	B	58	10	16,5	J7542140	5
PG 42 - M 63	A	65	10	23,5	J7542240	5
PG 48 - M 50	B	65	11	18	J7548140	5
PG 48 - M 63	A	65	11	24,5	J7548240	5
PG 48 - M 75	A	80	11	25,5	J7548340	5
PG 48 DIN - M 50	B	65	10	17	J7549140	5
PG 48 DIN - M 63	A	65	10	23,5	J7549240	5
PG 48 DIN - M 75	A	80	10	24,5	J7549340	5

* Écrou voir page 54 / *Locknut page from 54*
* Aussi disponible en inox nous consulter / *Also available in stainless steel on request*

Notes :

PE Ex d/e 1F MÉTRIQUE

CABLE GLAND Ex d/e 1F METRIC

LCIE 05 ATEX 6146X

Matière : Laiton nickelé
Material : *Brass nickel plated*

Mode de protection
Type of protection : Ex d/e ; tD

Suivant normes
Conformity with standards : EN 60079-0
EN 60079-7
EN 60079-31
EN 60079-1

Groupe d'appareils
Device group : II

Catégories
Category : 2 & 3

Atmosphères
Atmospheres : G / D

Zones
Zones : 1, 2 , 21, 22

Températures certifiées

+ 100°C

- 40°C

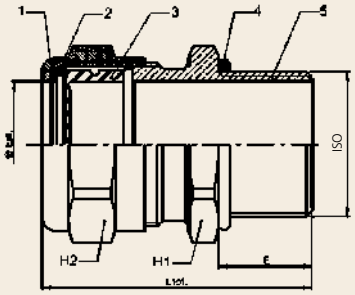

Certificats *Certificates :*
ATEX INMETRO
(-50°C +100°C)

Disponible sur demande avec joint et garniture en viton (pour T° -20°C +200°C).
Available on request with sealing ring and Packing rings in viton (for T° -20°C +200°C).

Pour câble non armé. */ For unarmoured cable.*

Etanchéité sur la gaine extérieure du câble. */ Sealing on the outer sheath of the cable.*

Un module d'amarrage devra être prévu. */ A clamping device shall be applied.*

Métrique

Filetage *Threads*	N°	Référence *Reference*	Gaine ext. Mini-maxi	H 1 mm	H 2 mm	E mm	L mm
M 12	4	4111129	4 - 8	17	17	16	42
M 16	4	4111159	4 - 8	20	17	16	42
M 16	5	4111169	7 - 12	20	20	16	39
M 20	5	4111209	7 - 12	24	20	16	39
M 25	5	4111259	7 - 12	28	20	16	39
M 20	6	4111219	9 - 16	24	24	16	43
M 25	6	4111269	9 - 16	28	24	16	43
M 25	7	4111279	13 - 20,5	30	30	16	44
M 32	7	4111329	13 - 21	36	30	16	44
M 32	8	4111339	17 - 27	40	40	16	61
M 40	8	4111409	17 - 27,5	44	40	16	61
M 40	9	4111419	22 - 34	48	48	16	67
M 50	9	4111509	22 - 34	55	48	16	67
M 50	10	4111519	28 - 41	55	55	16	72
M 63	11	4111639	34 - 47,5	65	64	16	82
M 63	12	4111649	39 - 54	70	70	16	84
M 75	12	4111759	39 - 54	80	70	16	84
M 75	13	4111769	48 - 65	85	90	18	100
M 80	13	4111809	48 - 65	85	90	18	100
M 80	14	4111819	55 - 74	95	100	20	112
M 90	14	4111909	55 - 71	95	100	20	112
M 90	15	4111919	65 - 83	110	125	22	123
M 100	15	4111989	65 - 83	110	125	22	123
M 100	16	4111999	74 - 93	120	125	22	123

* Aussi disponible en inox nous consulter / *Also available in stainless steel on request*

Notes :

PE Ex d/e 1F NPT

CABLE GLAND Ex d/e 1F NPT

LCIE 05 ATEX 6146X

IP 68

Températures certifiées

+ 100°C

- 40°C

Matière : Laiton nickelé
Material : *Brass nickel plated*

Mode de protection
Type of protection : Ex d/e ; tD

Suivant normes
Conformity with standards : EN 60079-0
EN 60079-7
EN 60079-31
EN 60079-1

Groupe d'appareils
Device group : II
Catégories
Category : 2 & 3

Atmosphères
Atmospheres : G / D

Zones
Zones : 1, 2 , 21, 22

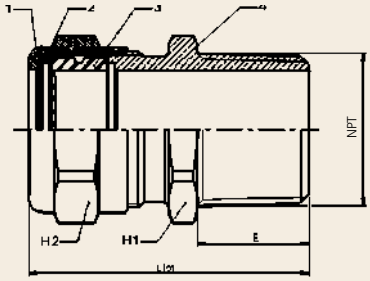

Certificats *Certificates :*
ATEX INMETRO
(-50°C +100°C)

Disponible sur demande avec joint et garniture en viton (pour T° -20°C +200°C).
Available on request with sealing ring and Packing rings in viton (for T° -20°C +200°C).

Pour câble non armé. / *For unarmoured cable.*

Etanchéité sur la gaine extérieure du câble. / *Sealing on the outer sheath of the cable.*

Un module d'amarrage devra être prévu. / *A clamping device shall be applied.*

NPT

Filetage *Threads*	N°	Référence *Reference*	Gaine ext. Mini-maxi	H 1 mm	H 4 mm	E mm	L mm
1/4"	4	4131029	4 - 8	17	17	42	16
3/8"	4	4131039	4 - 8	20	17	42	16
1/2"	4	4131049	4 - 8	24	17	46	20
3/8"	5	4131059	7 - 12	20	20	39	16
1/2"	5	4131109	7 - 12	24	20	43	20
3/4"	5	4131209	7 - 12	28	20	43	16
1/2"	6	4131119	9 - 16	24	24	47	20
3/4"	6	4131219	9 - 16	28	24	47	20
3/4"	7	4131229	13 - 20,5	30	30	48	20
1"	7	4131309	13 - 21	36	30	53	25
1"	8	4131319	17 - 27	40	40	70	25
1" 1/4	8	4131349	17 - 27,5	44	40	70	25
1" 1/4	9	4131359	22 - 34	48	48	76	25
1"1/2	9	4131369	22 - 34	55	48	77	26
1" 1/2	10	4131379	28 - 41	55	55	82	26
2"	11	4131409	34 - 47,5	68	64	83	27
2"	12	4131419	39 - 53,5	70	70	95	27
2"1/2	12	4131459	39 - 54	80	70	108	40
2" 1/2	13	4131469	48 - 64,5	85	90	122	40
3"	14	4131509	55 - 71	95	100	134	42
3"	15	4131519	65 - 79	110	125	143	42
3" 1/2	15	4131559	65 - 79	110	125	144	43
3"1/2	16	4131569	74 - 89	120	125	144	43

* Aussi disponible en inox nous consulter / *Also available in stainless steel on request*

95

PE Ex d/e 3F MÉTRIQUE

CABLE GLAND Ex d/e 3F METRIC

LCIE 05 ATEX 6146X

IP 68

Températures certifiées

+ 100°C

- 40°C

Matière : *Material :* Laiton nickelé *Brass nickel plated*

Mode de protection *Type of protection :* Ex d/e ; tD

Suivant normes *Conformity with standards :* EN 60079-0, EN 60079-7, EN 60079-31, EN 60079-1

Groupe d'appareils *Device group :* II

Catégories *Category :* 2 & 3

Atmosphères *Atmospheres :* G / D

Zones *Zones :* 1, 2 , 21, 22

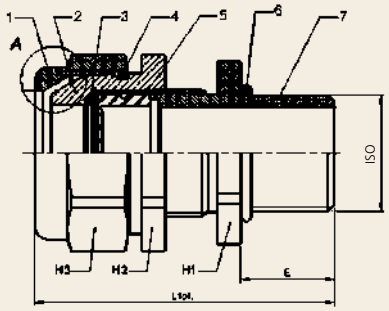

Certificats *Certificates :*
ATEX INMETRO
(-50°C +100°C)

Disponible sur demande avec joint et garniture en viton (pour T° -20°C +200°C).
Available on request with sealing ring and Packing rings in viton (for T° -20°C +200°C).

Pour câble armé par tresse, feuillard ou fils. / *For braided, steel tape or wire armoured cable.*

Etanchéité sur la gaine intérieure du câble. / *Sealing on the inner sheath of the cable.*

Ancrage et continuité d'armure. / *Clamping and bonding on armour.*

Métrique

Filetage *Threads*	N°	Référence *Reference*	Gaine ext. Mini-maxi	Ep. armature F mm	Gaine int. Mini-maxi	H 1 mm	H 2 mm	H 3 mm	E mm
M 12	5	4113129	7 - 12	1	4 - 7	18	20	20	16
M 16	5	4113169	7 - 12	1	4 - 8	20	20	20	16
M 20	5	4113209	7 - 12	1	4 - 8	24	20	20	16
M 16	6	4113179	9 - 16	1,25	6 - 12	18	24	24	16
M 20	6	4113219	9 - 16	1,25	6 - 12	24	24	24	16
M 25	6	4113259	9 - 16	1,25	6 - 12	28	24	24	16
M 20	7	4113229	13 - 21	1,25	8,5 - 15	28	30	30	16
M 25	7	4113269	13 - 21	1,25	8,5 - 15,5	30	30	30	16
M 25	8	4113279	17 - 27,5	1,6	12 - 19,5	36	40	40	16
M 32	8	4113329	17 - 37,5	1,6	12 - 20,5	40	40	40	16
M 32	9	4113339	22 - 34	2	16 - 25,5	44	48	48	16
M 40	9	4113409	22 - 34	2	16 - 27,5	48	48	48	16
M 40	10	4113419	28 - 41	2	21 - 33	50	55	55	16
M 50	10	4113509	28 - 41	2	21 - 34	55	55	55	16
M 50	11	4113519	34 - 48	2,5	37 - 41	64	64	64	16
M 63	12	4113639	39 - 54	2,5	33 - 46	70	70	70	16
M 63	13	4113649	48 - 65	2,5	40 - 54	80	85	85	16
M 75	13	4113759	48 - 65	2,5	40 - 54	85	85	85	18
M 75	14	4113769	55 - 74	2,5	47 - 65	90	95	95	18
M 80	14	4113809	55 - 74	2,5	47 - 65	95	95	95	20
M 80	15	4113819	65 - 83	3,15	54 - 71	100	110	110	20
M 90	15	4113909	65 - 83	3,15	54 - 74	110	110	110	22
M 90	16	4113919	74 - 93	3,15	63 - 79	110	120	120	22
M 100	16	4113999	74 - 93	3,15	63 - 82	120	120	120	22

* Aussi disponible en inox nous consulter / *Also available in stainless steel on request*

Notes :

PE Ex d/e 3F NPT

CABLE GLAND Ex d/e 3F NPT

LCIE 05 ATEX 6146X

IP 68

Températures certifiées

+ 100°C

- 40°C

Matière : Laiton nickelé
Material : *Brass nickel plated*

Mode de protection
Type of protection : Ex d/e ; tD

Suivant normes
Conformity with standards : EN 60079-0
EN 60079-7
EN 60079-31
EN 60079-1

Groupe d'appareils
Device group : II

Catégories
Category : 2 & 3

Atmosphères
Atmospheres : G / D

Zones
Zones : 1, 2 , 21, 22

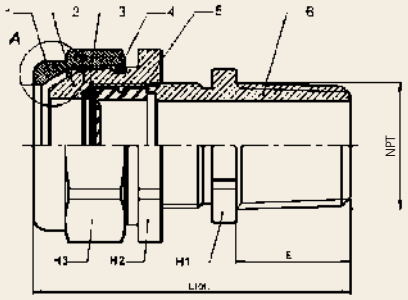

Certificats *Certificates :*
ATEX INMETRO
(-50°C +100°C)

Disponible sur demande avec joint et garniture en viton (pour T° -20°C +200°C).
Available on request with sealing ring and Packing rings in viton (for T° -20°C +200°C).

Pour câble armé par tresse, feuillard ou fils. / *For braided, steel tape or wire armoured cable.*

Etanchéité sur la gaine intérieure du câble. / *Sealing on the inner sheath of the cable.*

Ancrage et continuité d'armure. / *Clamping and bonding on armour.*

NPT

Filetage *Threads*	N°	Référence *Reference*	Gaine ext. Mini-maxi	Ep. armature F mm	Gaine int. Mini-maxi	H 1 mm	H 2 mm	H 3 mm	E mm
1/4"	5	4133019	7 - 12	1	4 - 7	18	20	20	16
3/8"	5	4133059	7 - 12	1	4 - 8	20	20	20	16
1/2"	5	4133109	7 - 12	1	4 - 8	24	20	20	20
3/8"	6	4133069	9 - 16	1,25	6 - 12	22	24	24	16
1/2"	6	4133119	9 - 16	1,25	6 - 12	24	24	24	20
3/4"	6	4133219	9 - 16	1,25	6 - 12	28	24	24	20
1/2"	7	4133129	13 - 21	1,25	8,5 - 15	24	30	30	20
3/4"	7	4133219	13 - 21	1,25	8,5 - 15,5	30	30	30	20
3/4"	8	4133229	17 - 27,5	1,6	12 - 19,5	30	40	40	20
1"	8	4133309	17 - 27,5	1,6	12 - 20,5	36	40	40	25
1"	9	4133319	22 - 34	2	16 - 25,5	40	48	48	25
1" 1/4	9	4133349	22 - 34	2	16 - 27,5	44	48	48	25
1" 1/4	10	4133359	28 - 41	2	21 - 33	50	55	55	25
1"1/2	10	4133369	28 - 41	2	21 - 34	55	55	55	26
1" 1/2	11	4133379	34 - 48	2,5	27 - 41	55	64	64	26
2"	12	4133409	39 - 54	2,5	33 - 46	65	70	70	27
2"	13	4133419	48 - 65	2,5	40 - 53,5	70	85	85	27
2"1/2	13	4133459	48 - 65	2,5	40 - 54	80	85	85	40
2" 1/2	14	4133469	55 - 74	2,5	47 - 64,5	85	95	95	40
3"	15	4133509	65 - 83	3,15	54 - 71	100	110	110	42
3"	16	4133519	74 - 93	3,15	63 - 79	110	120	120	42

* Aussi disponible en inox nous consulter / *Also available in stainless steel on request*

PE Ex d/e 4F MÉTRIQUE

CABLE GLAND Ex d/e 4F METRIC

LCIE 05 ATEX 6146X

IP 68

Températures certifiées

+ 100°C

- 40°C

Matière : *Material :* Laiton nickelé *Brass nickel plated*

Mode de protection *Type of protection :* Ex d/e ; tD

Suivant normes *Conformity with standards :* EN 60079-0, EN 60079-7, EN 60079-31, EN 60079-1

Groupe d'appareils *Device group :* II

Catégories *Category :* 2 & 3

Atmosphères *Atmospheres :* G / D

Zones *Zones :* 1, 2 , 21, 22

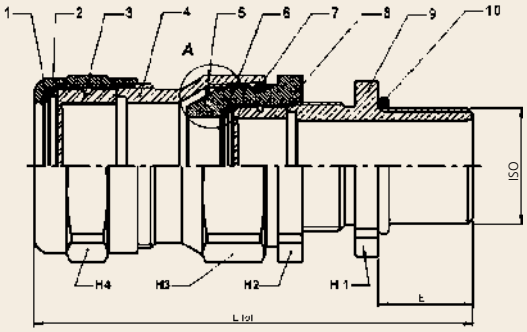

Certificats *Certificates :*
ATEX INMETRO
(-50°C +100°C)

Disponible sur demande avec joint et garniture en viton (pour T° -20°C +200°C).
Available on request with sealing ring and Packing rings in viton (for T° -20°C +200°C).

Pour câble armé par tresse, feuillard ou fils. / *For braided, steel tape or wire armoured cable.*

Etanchéité sur la gaine extérieure du câble. / *Sealing on the outer sheath of the cable.*

Etanchéité sur la gaine intérieure du câble. / *Sealing on the inner sheath of the cable.*

Ancrage et continuité d'armure. / *Clamping and bonding on armour.*

Métrique

Filetage *Threads*	N°	Référence *Reference*	Gaine ext. Mini-maxi	Ep. armature F mm	Gaine int. Mini-maxi	H 1 mm	H 2 mm	H 3 mm	H 4 mm	E mm
M 12	5	4114129	7 - 12	1	4 - 7	18	20	20	20	16
M 16	5	4114169	7 - 12	1	4 - 8	20	20	20	20	16
M 20	5	4114209	7 - 12	1	4 - 8	24	20	20	20	16
M 16	6	4114179	9 - 16	1,25	6 - 12	18	24	24	24	16
M 20	6	4114219	9 - 16	1,25	6 - 12	24	24	24	24	16
M 25	6	4114259	9 - 16	1,25	6 - 12	28	24	24	24	16
M 20	7	4114229	13 - 21	1,25	8,5 - 15	28	30	30	30	16
M 25	7	4114269	13 - 21	1,25	8,5 - 15	30	30	30	30	16
M 25	8	4114279	17 - 27,5	1,6	12 - 19,5	36	40	40	40	16
M 32	8	4114329	17 - 27,5	1,6	12 - 20,5	40	40	40	40	16
M 32	9	4114339	22 - 34	2	16 - 25,5	44	48	48	48	16
M 40	9	4114409	22 - 34	2	16 - 27,5	48	48	48	48	16
M 40	10	4114419	28 - 41	2	21 - 33	50	55	55	55	16
M 50	10	4114509	28 - 41	2	21 - 34	55	55	55	55	16
M 50	11	4114519	34 - 48	2,5	27 - 41	64	64	64	64	16
M 63	12	4114639	39 - 54	2,5	33 - 46	70	70	70	70	16
M 63	13	4114649	48 - 65	2,5	40 - 54	80	85	85	90	16
M 75	13	4114759	48 - 65	2,5	40 - 54	85	85	85	90	18
M 75	14	4114769	55 - 74	2,5	47 - 65	90	95	95	100	18
M 80	14	4114809	55 - 74	2,5	47 - 65	95	95	95	100	20
M 80	15	4114819	65 - 83	3,15	54 - 71	100	110	110	125	20
M 90	15	4114909	65 - 83	3,15	54 - 74	110	110	110	125	22
M 90	16	4114919	74 - 93	3,15	63 - 79	110	120	120	125	22
M 100	16	4114999	74 - 93	3,15	63 - 82	120	120	120	125	22

* Aussi disponible en inox nous consulter / *Also available in stainless steel on request*

Notes :

PE Ex d/e 4F NPT

CABLE GLAND Ex d/e 4F NPT

LCIE 05 ATEX 6146X

Matière : Laiton nickelé
Material : *Brass nickel plated*

Mode de protection
Type of protection : Ex d/e ; tD

Suivant normes
Conformity with standards : EN 60079-0
EN 60079-7
EN 60079-31
EN 60079-1

Groupe d'appareils
Device group : II
Catégories
Category : 2 & 3

Atmosphères
Atmospheres : G / D

Zones
Zones : 1, 2 , 21, 22

Températures certifiées

+ 100°C

- 40°C

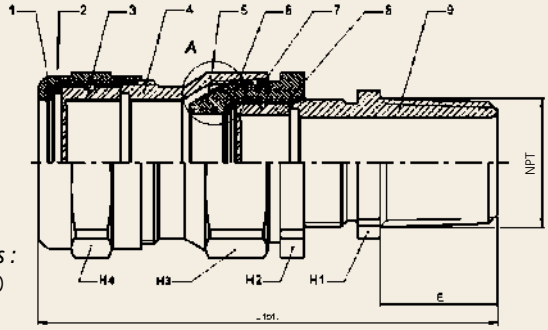

Certificats *Certificates :*
ATEX INMETRO
(-50°C +100°C)

Disponible sur demande avec joint et garniture en viton (pour T° -20°C +200°C).
Available on request with sealing ring and Packing rings in viton (for T° -20°C +200°C).

Pour câble armé par tresse, feuillard ou fils. / *For braided, steel tape or wire armoured cable.*

Etanchéité sur la gaine extérieure du câble. / *Sealing on the outer sheath of the cable.*

Etanchéité sur la gaine intérieure du câble. / *Sealing on the inner sheath of the cable.*

Ancrage et continuité d'armure. / *Clamping and bonding on armour.*

NPT

Filetage *Threads*	N°	Référence *Reference*	Gaine ext. Mini-maxi	Ep. armature F mm	Gaine int. Mini-maxi	H 1 mm	H 2 mm	H 3 mm	H 4 mm	E mm
1/4"	5	4134019	7 - 12	1	4 - 7	18	20	20	20	16
3/8"	5	4134059	7 - 12	1	4 - 8	20	20	20	20	16
1/2"	5	4134109	7 - 12	1	4 - 8	24	20	20	20	20
3/8"	6	4139069	9 - 16	1,25	6 - 12	22	24	24	24	16
1/2"	6	4134119	9 - 16	1,25	6 - 12	24	24	24	24	20
3/4"	6	4134209	9 - 16	1,25	6 - 12	28	24	24	24	20
1/2"	7	4134129	13 - 21	1,25	8,5 - 15	24	30	30	30	20
3/4"	7	4134219	13 - 21	1,25	8,5 - 15,5	30	30	30	30	20
3/4"	8	4134229	17 - 27,5	1,6	12 - 19,5	30	40	40	40	20
1"	8	4134309	17 - 27,5	1,6	12 - 20,5	36	40	40	40	25
1"	9	4134319	22 - 34	2	16 - 25,5	40	48	48	48	25
1" 1/4	9	4134349	22 - 34	2	16 - 27,5	44	48	48	48	25
1" 1/4	10	4134359	28 - 41	2	21 - 33	50	55	55	55	25
1"1/2	10	4134369	28 - 41	2	21 - 34	55	55	55	55	26
1" 1/2	11	4134379	34 - 48	2,5	27 - 41	55	64	64	64	26
2"	12	4134409	39 - 54	2,5	33 - 46	65	70	70	70	27
2"	13	4134419	48 - 65	2,5	40 - 53,5	70	85	85	90	27
2"1/2	13	4134459	48 - 65	2,5	40 - 54	80	85	85	90	40
2" 1/2	14	4134469	55 - 74	2,5	47 - 64,5	85	95	95	100	40
3"	15	4134509	65 - 83	3,15	54 - 71	100	110	110	125	42
3"	16	4134519	74 - 93	3,15	63 - 79	110	120	120	125	42

* Aussi disponible en inox nous consulter / *Also available in stainless steel on request*

BOUCHON 6 PANS Ex d/e LAITON MÉTRIQUE

HEXAGONAL BRASS PLUGS
Ex d/e METRIC

LCIE 07 ATEX 0013U

IP 54

IP 68 avec joint
with thread seal

Matière : *Material :* Laiton nickelé *Brass nickel plated*

Mode de protection *Type of protection :* Ex d/e ; tD

Suivant normes *Conformity with standards :* EN 60079-0, EN 60079-7, EN 60079-31, EN 60079-1

Groupe d'appareils *Device group :* II

Catégories *Category :* 2 & 3

Atmosphères *Atmospheres :* G / D

Zones *Zones :* 1, 2 , 21, 22

Températures certifiées

NITRIL O-RING	VITON FLAT SEAL	SILICON FLAT SEAL
+ 100°C	+ 200°C	+ 220°C
- 40°C	- 20°C	- 50°C

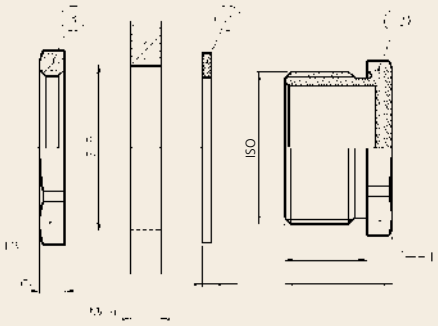

Certificats *Certificates :*
ATEX

Métrique

Filetage *Threads*	H mm	E mm	L mm	Référence *Reference*			Colisage *Packing*
				NITRIL O-RING	VITON	SILICON	
M 12	14	12	15	D4812931	D4812933	D4812934	50
M 16	18	12	15	D4816931	D4816933	D4816934	50
M 20	23	12	15	D4820931	D4820933	D4820934	50
M 25	29	12	15,5	D4825931	D4825933	D4825934	20
M 32	39	12	16	D4832931	D4832933	D4832934	20
M 40	45	15	19	D4840931	D4840933	D4840934	20
M 50	58	15	20	D4850931	D4850933	D4850934	5
M 63	70	19	26	D4863931	D4863933	D4863934	5
M 75	80	24	32	D4875931	D4875933	D4875934	5

* Bouchon en inox nous consulter / *Plugs in inox available on request*

Notes :

BOUCHON 6 PANS Ex d/e LAITON NPT

HEXAGONAL BRASS PLUGS
Ex d/e NPT

LCIE 07 ATEX 0013U

IP 68

Températures certifiées

+ 400°C

- 70°C

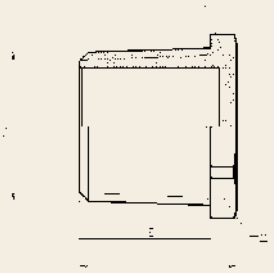

Matière : Laiton nickelé
Material : *Brass nickel plated*

Mode de protection
Type of protection *:* Ex d/e ; tD

Suivant normes
Conformity with standards : EN 60079-0
EN 60079-7
EN 60079-31
EN 60079-1

Groupe d'appareils
Device group : II

Catégories
Category : 2 & 3

Atmosphères
Atmospheres : G / D

Zones
Zones : 1, 2 , 21, 22

Certificats *Certificates :*
ATEX

NPT

Filetage *Threads*	H mm	E mm	L mm	Référence *Reference*	Colisage *Packing*
1/4"	15	15	18	D4606930	50
3/8"	19	15	18	D4608930	50
1/2"	23	20	23	D4612930	50
3/4"	29	20	24	D4620930	20
1"	36	25	29	D4628930	20
1" 1/4	45	25	29	D4635930	20
1" 1/2	50	26	31	D4641930	10
2"	64	27	33	D4647930	5
2" 1/2	80	40	47	D4650930	1
3"	100	42	50	D4660930	1
4"	125	44	53	D4680930	1

* Bouchon en inox nous consulter / *Plugs in inox available on request*

BOUCHON 6 PANS CREUX Ex d/e LAITON MÉTRIQUE

HOLLOW HEXAGONAL HEAD BRASS PLUGS Ex d/e METRIC

LCIE 07 ATEX 0013U

IP 68

Matière : *Material :* Laiton nickelé *Brass nickel plated*

Mode de protection *Type of protection :* Ex d/e ; tD

Suivant normes *Conformity with standards :* EN 60079-0, EN 60079-7, EN 60079-31, EN 60079-1

Groupe d'appareils *Device group :* II

Catégories *Category :* 2 & 3

Atmosphères *Atmospheres :* G / D

Zones *Zones :* 1, 2 , 21, 22

Températures certifiées

+ 100°C

- 40°C

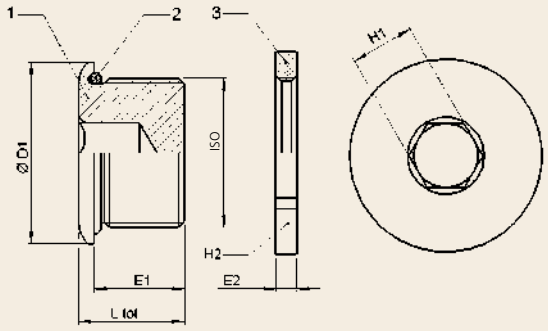

Certificats *Certificates :*
ATEX INMETRO
(-50°C +100°C)

Métrique

Filetage *Threads*	Ø D mm	H mm	E mm	L mm	Référence *Reference*	Colisage *Packing*
M 12	16	6	15	17,5	D8912110	1
M 16	20	10	15	17,5	D8916110	1
M 20	24	10	15	17,5	D8920110	20
M 25	30	10	15	17,5	D8925110	20
M 32	36	15	15	17,5	D8932110	1
M 40	45	15	15	17,5	D8940110	1
M 50	55	20	15	18	D8950110	1
M 63	70	20	15	18	D8963110	1
M 75	80	20	15	18	D8975110	1

* Joint torique VITON en option (T° -20°C +200°C) / *VITON O-RING available on request (T° -20°C +200°C)*
* Bouchon en inox nous consulter / *Plugs in inox available on request*

Notes :

BOUCHON 6 PANS CREUX Ex d/e LAITON NPT

HOLLOW HEXAGONAL HEAD BRASS PLUGS Ex d/e NPT

LCIE 07 ATEX 0013U

IP 68

Températures certifiées

+ 100°C

- 40°C

Matière : Laiton nickelé
Material : *Brass nickel plated*

Mode de protection
Type of protection *:* Ex d/e ; tD

Suivant normes
Conformity with standards : EN 60079-0
EN 60079-7
EN 60079-31
EN 60079-1

Groupe d'appareils
Device group : II

Catégories
Category : 2 & 3

Atmosphères
Atmospheres : G / D

Zones
Zones : 1, 2 , 21, 22

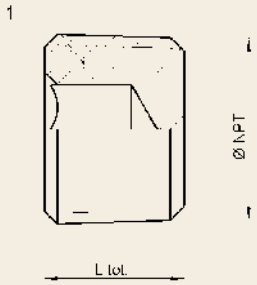

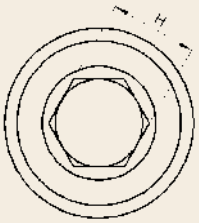

Certificats *Certificates :*
ATEX INMETRO
(-50°C +100°C)

NPT

Filetage *Threads*	H mm	L mm	Référence *Reference*	Colisage *Packing*
1/4 " NPT	6	16	D8906100	1
3/8 "NPT	8	16	D8908100	1
1/2 " NPT	10	16	D8914100	1
3/4 " NPT	10	16	D8919100	1
1" NPT	15	18	D8928100	1
1 " 1/4 NPT	15	18	D8935100	1
1" 1/2 NPT	15	20	D8941100	1
2 " NPT	20	20	D8947100	1
2" 1/2 NPT	20	22	D8951100	1
3 " NPT	20	22	D8961100	1

* Bouchon en inox nous consulter / *Plugs in inox available on request*

103

REDUCTEUR
Ex d/e MÉTRIQUE

REDUCER Ex d/e METRIC

LCIE 07 ATEX 0013U

IP 68

Températures certifiées

+ 100°C

- 40°C

Matière : Laiton nickelé
Material : *Brass nickel plated*

Mode de protection
Type of protection *:* Ex d/e ; tD

Suivant normes
Conformity with standards : EN 60079-0
EN 60079-7
EN 60079-31
EN 60079-1

Groupe d'appareils
Device group : II

Catégories
Category : 2 & 3

Atmosphères
Atmospheres : G / D

Zones
Zones : 1, 2 , 21, 22

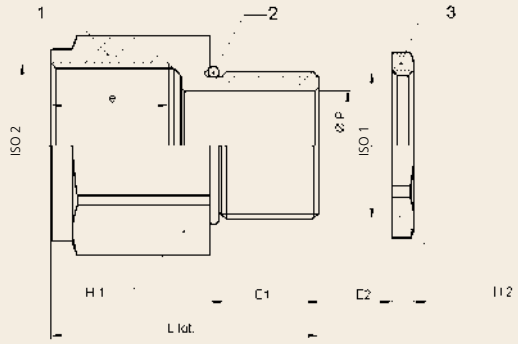

Certificats *Certificates :*
ATEX INMETRO
(-50°C +100°C)

Métrique - Métrique

Filetage *Threads* ISO 1	Filetage *Threads* ISO 2	H mm	E mm	L mm	Référence *Reference*	Colisage *Packing*
M 16	M 12	18	16	22	D8716125	1
M 20	M 12	24	16	23	D8720125	1
M 20	M 16	24	16	23	D8720165	1
M 25	M 16	28	16	23	D8725165	1
M 25	M 20	28	16	23	D8725205	1
M 32	M 20	36	16	24	D8732205	1
M 32	M 25	36	16	24	D8732255	1
M 40	M 25	44	16	24	D8740255	1
M 40	M 32	44	16	24	D8740325	1
M 50	M 32	55	16	26	D8750325	1
M 50	M 40	55	16	26	D8750425	1
M 63	M 40	70	16	28	D8763405	1
M 63	M 50	70	16	28	D8763505	1
M 75	M 50	80	16	28	D8775505	1
M 75	M 63	80	16	28	D8775635	1
M 90	M 63	95	20	35	D8790635	1
M 90	M 75	95	20	35	D8790755	1
M 100	M 75	110	22	38	D8799755	1
M 100	M 90	110	22	38	D8799905	1

* Joint torique VITON en option (T° -20°C +200°C) / *VITON O-RING available on request (T° -20°C +200°C)*
* Réducteur en inox nous consulter / *Reducer in inox available on request*

Notes :

REDUCTEUR Ex d/e NPT

REDUCER Ex d/e NPT

LCIE 07 ATEX 0013U

Matière : Laiton nickelé
Material : *Brass nickel plated*

Mode de protection
Type of protection : Ex d/e ; tD

Suivant normes
Conformity with standards : EN 60079-0
EN 60079-7
EN 60079-31
EN 60079-1

Groupe d'appareils
Device group : II

Catégories
Category : 2 & 3

Atmosphères
Atmospheres : G / D

Zones
Zones : 1, 2 , 21, 22

Températures certifiées

+ 100°C

- 40°C

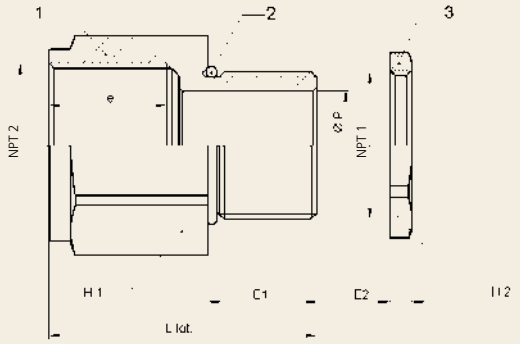

Certificats *Certificates :*
ATEX INMETRO
(-50°C +100°C)

NPT - NPT

Filetage *Threads* NPT 1	Filetage *Threads* NPT 2	H mm	E mm	L mm	Référence *Reference*	Colisage *Packing*
3/4"	1/2"	28	20	26	D8719141	1
1"	1/2"	36	25	33	D8728141	1
1"	3/4"	36	25	33	D8728191	1
1"1/4	3/4"	44	25	35	D8735191	1
1"1/4	1"	44	25	35	D8735281	1
1"1/2	1"	50	26	36	D8741281	1
1"1/2	1"1/4	50	26	36	D8741351	1
2"	1"1/4	64	27	39	D8747351	1
2"	1"1/2	64	27	39	D8747411	1
2"	1"	64	27	39	D8747281	1
3"	2"	95	42	57	D8761471	1
3"	2"1/2	95	42	57	D8761511	1

* Réducteur en inox nous consulter / *Reducer in inox available on request*

AMPLIFICATEUR Ex d/e MÉTRIQUE

ENLARGER Ex d/e METRIC

LCIE 07 ATEX 0013U

IP 68

Températures certifiées

+ 100°C

- 40°C

Matière : Laiton nickelé
Material : *Brass nickel plated*

Mode de protection
Type of protection : Ex d/e ; tD

Suivant normes
Conformity with standards : EN 60079-0
EN 60079-7
EN 60079-31
EN 60079-1

Groupe d'appareils
Device group : II

Catégories
Category : 2 & 3

Atmosphères
Atmospheres : G / D

Zones
Zones : 1, 2 , 21, 22

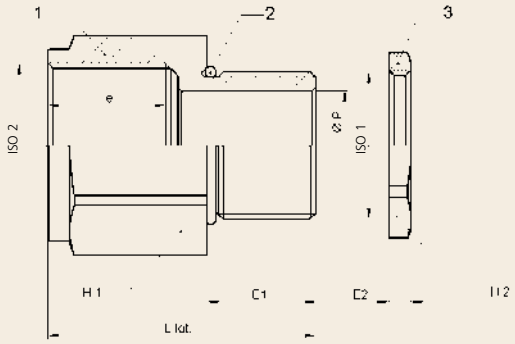

Certificats *Certificates :*
ATEX INMETRO
(-50°C +100°C)

Métrique - Métrique

Filetage *Threads*	H mm	E mm	L mm	Référence *Reference*	Colisage *Packing*
M 12 - M 16	19	15	37	D8812165	1
M 16 - M 20	23	15	37	D8816205	1
M 20 - M 25	28	15	37	D8820255	1
M 25 - M 32	36	15	38	D8825325	1
M 32 - M 40	44	15	38	D8832405	1
M 40 - M 50	55	15	39	D8840505	1
M 50 - M 63	70	16	41	D8850635	1
M 63 - M 75	80	17	45	D8863755	1
M 75 - M 90	95	18	52	D8875905	1
M 90 - M 100	110	22	56	D8890995	1

* Joint torique VITON en option (T° -20°C +200°C) / *VITON O-RING available on request (T° -20°C +200°C)*
* Amplificateur en inox nous consulter / *Enlarger in inox available on request*

Notes :

AMPLIFICATEUR Ex d/e NPT

ENLARGER Ex d/e NPT

LCIE 07 ATEX 0013U

IP 68

Températures certifiées

+ 100°C

- 40°C

Matière : Laiton nickelé
Material : *Brass nickel plated*

Mode de protection
Type of protection : Ex d/e ; tD

Suivant normes
Conformity with standards : EN 60079-0
EN 60079-7
EN 60079-31
EN 60079-1

Groupe d'appareils
Device group : II

Catégories
Category : 2 & 3

Atmosphères
Atmospheres : G / D

Zones
Zones : 1, 2 , 21, 22

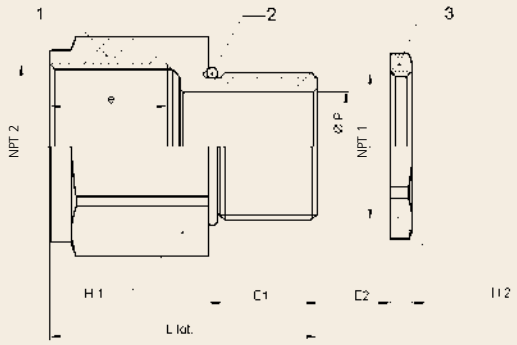

Certificats *Certificates :*
ATEX INMETRO
(-50°C +100°C)

NPT - NPT

Filetage *Threads*	H mm	E mm	L mm	Référence *Reference*	Colisage *Packing*
1/2" - 3/4"	30	20	47	D8814191	1
3/4 " - 1"	38	20	54	D8819281	1
1" - 1"1/4	50	25	59	D8828351	1
1"1/4 - 1"1/2	52	25	59	D8835411	1
1"1/2 - 2"	64	26	63	D8841470	1
2"-2"1/2	80	27	78	D8847511	1
2"1/2-3"	100	40	96	D8851611	1

* Amplificateur en inox nous consulter / *Enlarger in inox available on request*

ADAPTATEUR Ex d/e NPT-ISO

ADAPTER Ex d/e NPT-ISO

LCIE 07 ATEX 0013U

IP 68

Températures certifiées

+ 100°C

- 40°C

Matière : Laiton nickelé
Material : *Brass nickel plated*

Mode de protection
Type of protection *:* Ex d/e ; tD

Suivant normes
Conformity with standards : EN 60079-0
EN 60079-7
EN 60079-31
EN 60079-1

Groupe d'appareils
Device group : II

Catégories
Category : 2 & 3

Atmosphères
Atmospheres : G / D

Zones
Zones : 1, 2 , 21, 22

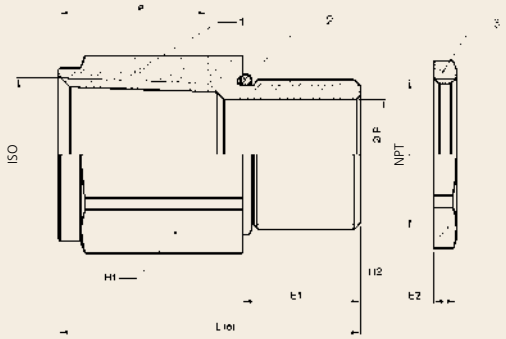

Certificats *Certificates :*
ATEX INMETRO
(-50°C +100°C)

NPT - Métrique

Filetage *Threads*	H mm	E mm	L mm	Référence *Reference*	Colisage *Packing*
1/2" - M 12	24	20	27	D8614121	1
1/2" - M 16	24	20	27	D8614161	1
1/2" - M 20	24	20	42	D8614201	1
1/2" - M 25	28	20	42	D8614251	1
3/4" - M 16	28	20	27	D8619161	1
3/4" - M 20	28	20	27	D8619201	1
3/4" - M 25	28	20	42	D8619251	1
1" - M 20	36	25	33	D8628201	1
1" - M 25	36	25	33	D8628251	1
1" - M 32	36	25	48	D8628321	1
1"1/4 - M 25	44	25	33	D8635251	1
1"1/4 - M 32	44	25	33	D8635321	1
1"1/2 - M 32	50	26	35	D8641321	1
1"1/2 - M 40	50	26	35	D8641401	1
1"1/2 - M 50	55	26	51	D8641501	1
2" - M 50	64	27	36	D8647501	1
2" - M 63	70	27	55	D8647631	1
2" - M 75	80	27	55	D8647751	1
2" 1/2 - M 50	80	40	53	D8651501	1
2" 1/2 - M 63	80	40	53	D8651631	1
3" - M 63	90	42	55	D8661631	1
3" - M 75	90	42	55	D8661751	1

* Adaptateur en inox nous consulter / *Adapter in inox available on request*

Notes :

ADAPTATEUR Ex d/e ISO-NPT

ADAPTER Ex d/e ISO-NPT

LCIE 07 ATEX 0013U

IP 68

Températures certifiées

+ 100°C

- 40°C

Matière : Laiton nickelé
Material : *Brass nickel plated*

Mode de protection
Type of protection : Ex d/e ; tD

Suivant normes
Conformity with standards : EN 60079-0
EN 60079-7
EN 60079-31
EN 60079-1

Groupe d'appareils
Device group : II

Catégories
Category : 2 & 3

Atmosphères
Atmospheres : G / D

Zones
Zones : 1, 2 , 21, 22

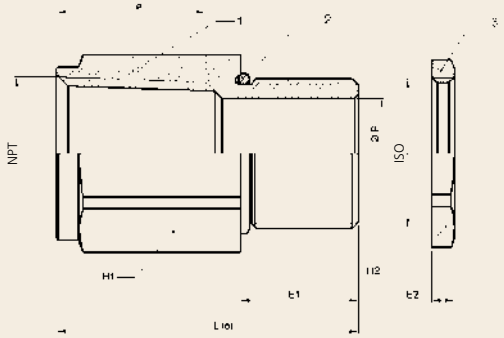

Certificats *Certificates :*
ATEX INMETRO
(-50°C +100°C)

Métrique - NPT

Filetage *Threads*	H mm	E mm	L mm	Référence *Reference*	Colisage *Packing*
M 16 - 1/2"	24	15	42	D8616145	1
M 20 - 1/2"	24	15	40	D8620145	1
M 20 - 3/4"	30	15	42	D8620195	1
M 25 - 1/2"	28	15	23	D8625145	1
M 25 - 3/4"	30	15	41	D8625195	1
M 25 - 1"	38	15	47	D8625285	1
M 32 - 1/2"	36	15	23	D8632145	1
M 32 - 3/4"	36	15	23	D8632195	1
M 32 - 1"	38	15	47	D8632285	1
M 40 - 3/4"	44	15	23	D8640195	1
M 40 - 1"	44	15	23	D8640285	1
M 40 - 1" 1/4	46	15	47	D8640355	1
M 40 - 1"1/2	52	15	48	D8640415	1
M 50 - 1"	55	16	26	D8650285	1
M 50 - 1" 1/2	55	16	50	D8650415	1
M 50 - 2"	64	16	50	D8650475	1
M 63 - 1"1/2	70	17	28	D8663415	1
M 63 - 2 "	70	17	51	D8663475	1
M 75 - 2"	80	18	29	D8675475	1
M 75 - 2" 1/2	80	18	63	D8675515	1
M 75 - 3"	95	18	70	D8675615	1

* Joint torique VITON en option (T° -20°C +200°C) / *VITON O-RING available on request (T° -20°C +200°C)*
* Adaptateur en inox nous consulter / *Adapter in inox available on request*

MODULE D'AMARRAGE
CLAMPING MODULE

LCIE 05 ATEX 6146X

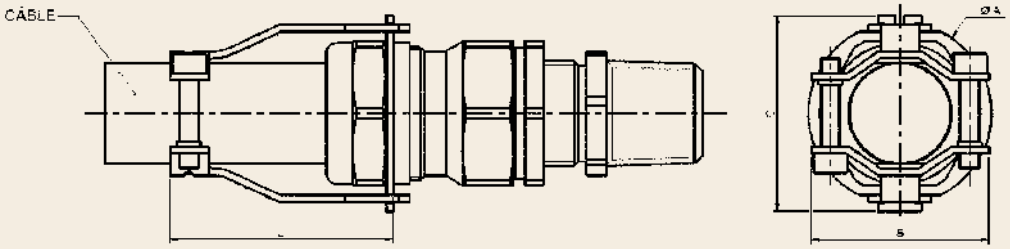

Rep.	Désignations	Matières
1	Brides (2x)	Acier Zingué
2	Porte-Brides	Acier Zingué
3	Vis CH C	Inox A2

Facilité de montage : notre bride est conçue pour être installée après le raccordement des câbles.
Easy mounting : *Our clamping flange is designed to be installed after cable jointing.*

Type	Référence *Reference*	L mm	Ø A mm	B mm	C mm
5	D8505500	42	25	25	28
6	D8506500	42	29	28	32
7	D8507500	50	38	37	40
8	D8508500	54	48	40	50
9	D8509500	72	58	48	62
10	D8510500	72	65	56	70
11	D8511500	72	74	66	78
12	D8512500	72	80	74	84

* Instructions de montage page 190 / *Mounting instructions page 190*

Notes :

CAPUCHON
SCHROUD

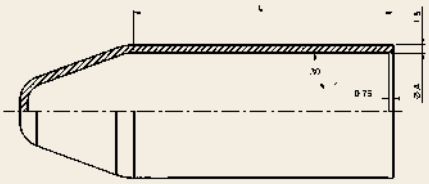

Matière : • PVC souple noir

Material : • *PVC black supple*

Pour 4F *For 4F* type	Référence *Reference*	Ø A mm	L mm
5	N0805000	22,2	50
6	N0806000	26,7	55
7	N0807000	33,5	55
8	N0808000	43,5	70
9	N0809000	51,6	75
10	N0810000	60,1	85
11	N0811000	69	95
12	N0812000	77,6	95
13	N0813000	100	110
14	N0814000	110	120
15	N0815000	125	130
16	N0816000	135	130

LANGUETTE DE MASSE
EARTH TAG

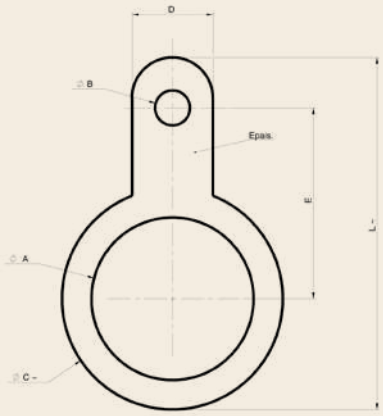

Matière : • Laiton

Material : • *Brass*

Taille *Size*	Ø A mm	Ø B mm	Ø C mm	E mm	L mm	Ep. mm	Référence *Reference*	Colisage *Packing*
M 12	12,0	6,6	29,0	33,4	49,7	1,0	N9812100	1
M 16	16,0	6,6	29,0	33,4	49,7	1,0	N9816100	1
M 20	20,1	6,7	29,0	25,6	48,0	1,0	N9820100	100
M 25	25,2	6,7	37,0	31,0	57,0	1,0	N9825100	1
M 32	32,1	6,9	44,0	37,7	70,0	1,0	N9832100	1
M 40	40,1	6,9	53,0	43,5	78,0	1,2	N9840100	50
M 50	50,2	6,9	64,5	50,0	90,5	1,2	N9850100	1
M 63	63,1	6,9	79,5	65,2	116,8	1,3	N9863100	1
M 75	75,5	6,9	96,0	74,5	133,5	1,3	N9875100	1

Notes :

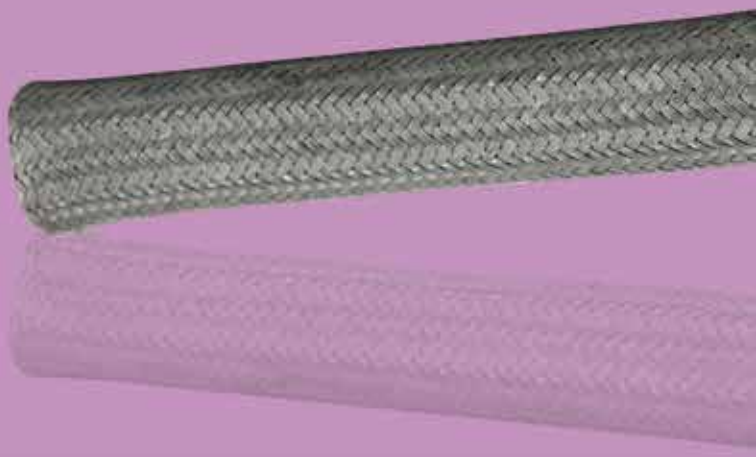

GAINES DE PROTECTION

CABLE PORTECTION

CORRUGATED TUBES

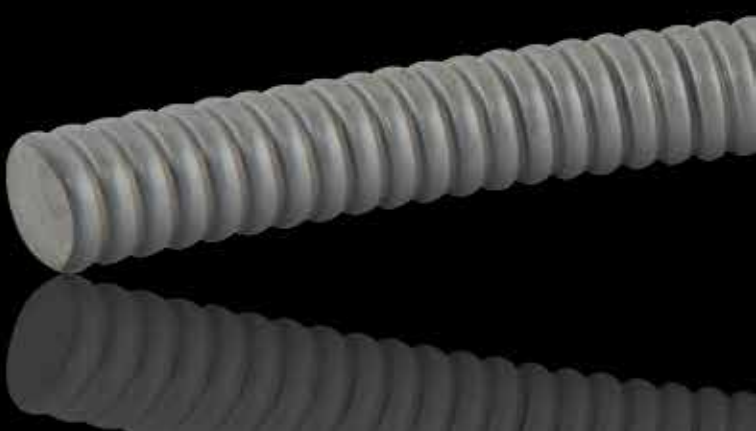

SOMMAIRE GAINES DE PROTECTION
CABLE PROTECTION CORRUGATED TUBES SUMMARY

GAINES PLASTIQUE
PLASTIC CORRUGATED TUBES 116 - 126

GAINES MÉTALLO-PLASTIQUE
METALLIC CONDUIT PLASTIC COVERED 127 - 130

GAINE ANNELÉE PA6
Profil normal - noire
CORRUGATED TUBE PA6
Normal Profile - black

RoHS | RTMDR 13903 | TÜV | NFR | L.C.I.E | BWB | PA 6

Températures certifiées
+ 120°C
- 40°C

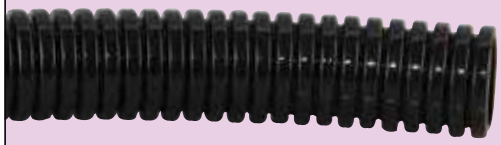

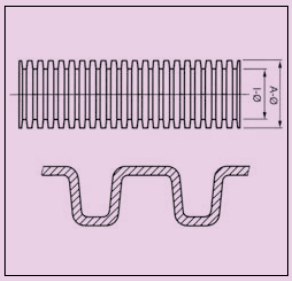

Matière :
Polyamide 6

Température maxi en pointe :
+ 150°C

Caractéristiques :
- 0 halogène
- Non propagation à la flamme
- Compatible avec les alcools, graisses, huiles minérales et gazoils
- Incompatible avec l'acide sulfurique

Propriétés spécifiques :
- Autoextinguible selon FMVSS 302
- HB selon UL 94
- Résistance aux UV selon DIN EN ISO 8580

Material:
Polyamide 6

Maximum Temperature:
some hours 150°C

Characteristics:
- Flame retardant
- Free of halogene

Features:
- Burning behaviour acc. to FMVSS 302, < 100 mm/mn.
- HB accord. to UL 94
- Permanent vibration as per DIN 53442
- UV resistance acc. to DIN EN ISO 8580

Applications:
- Commercial vehicles Construction machinery, machines and aggregates
- For high mechanical stresses

NW	A Ø mm	I Ø mm	Container* Référence fendue	Container* Colisage m	Container* Référence fermée	Container* Colisage m	Couronne/Coils Référence fendue	Couronne/Coils Référence fermée	Couronne/Coils Colisage m
NW	A Ø mm	I Ø mm	Art. no. slit	PU m	Art. no. unslit	PU m	Art. no. slit	Art. no. unslit	PU m
3	5,1	2,8	Y1205503	18000	**Y1200073/C**	18000	Y1205030	**Y1200073**	200
4,5	7,1	5,0	Y1205504	10000	**Y1200058/C**	9000	Y1205045	**Y1200058**	100
6	9,2	6,0	Y1205506	5000	**Y1200069/C**	5000	Y1205060	**Y1200069**	100
7,5	10,0	6,7	Y1205507	5000	**Y1200072/C**	5000	Y1205072	**Y1200072**	50
8,5	11,7	8,4	Y1205508	4000	**Y1200089/C**	3300	Y1205080	**Y1200089**	50
10	13,0	9,9	Y1205510	3300	**Y1200102/C**	3000	Y1205102	**Y1200102**	50
12	15,7	12,2	Y1205512	2200	**Y1200126/C**	2200	Y1205121	**Y1200126**	50
13	15,8	12,7	Y1205513	2200	**Y1200133/C**	2000	Y1205137	**Y1200133**	50
14	18,5	14,2	Y1205514	1700	**Y1200140C**	1700	Y1205145	**Y1200140**	50
16	18,9	15,0	Y1205516	1300	**Y1200164/C**	1100	Y1205161	**Y1200164**	50
17	21,2	16,6	Y1205517	1300	**Y1200171/C**	1100	Y1205176	**Y1200171**	50
19	24,3	19,3	Y1205519	1000	**Y1200194/C**	800	Y1205196	**Y1200194**	50
22	25,4	21,3	Y1205522	900	**Y1200225/C**	700	Y1205220	**Y1200225**	50
23	28,3	23,2	Y1205523	700	**Y1200232/C**	650	Y1205234	**Y1200232**	50
26	31,2	25,8	Y1205526	500	**Y1200263/C**	600	Y1205269	**Y1200263**	25
29	34,5	29,0	Y1205529	500	**Y1200294/C**	450	Y1205290	**Y1200294**	25
37	42,4	36,0	Y1205537	300	**Y1200379/C**	250	Y1205374	**Y1200379**	25
50	54,0	47,7	Y1205550	200	**Y1200508/C**	150	Y1205501	**Y1200508**	25

* Raccords voir pages 132 à 143 / *Connectors pages from 132 to 143*
* Mesures et poids container voir page 122 / *Mesures and weights container page from 122*

Notes :

GAINE ANNELÉE PA6 qualité feu
Profil normal - noire
CORRUGATED TUBE PA6
Normal Profile - black

RoHS | I2 F2 | SNCF 478 | NFF | PA 6

Températures certifiées

+ 120°C

- 40°C

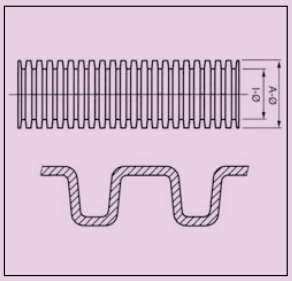

Matière :
Polyamide 6, qualité feu - V0

Température maxi en pointe :
> 240 h / + 150°C

Caractéristiques :
- 0 halogène
- Compatible avec les alcools, graisses huiles minérales, gazoils et essences

Propriétés spécifiques :
- Comportement au feu : classement I2 F2 selon norme NF F 16-101 enregistré sous le n° 218420 d'Eurailtest
- Conforme au programme d'essai SNCF MCE n° 478 enregistré sous le n° DOC 003916 d'Eurailtest
- Autoextinguible selon FMVSS 302
- Résistance aux UV selon DIN EN ISO 8580

Material:
Polyamide 6, fire quality - V0

Upper temperature range:
Short-term (240 h): 150°C

Characteristics:
- Parallel corrugated
- Free of halogen

Features:
- Conforme to the test routine the SNCF MCE n° 478
- Classification I2 F2 according to standard NF F 16-101
- Non flame-extending acc. to FMVSS 302 and UL 94
- Durable
- UV resistance acc.to DIN EN ISO 8580

Applications:
- E.g. engine compartment, car body and interior, machines, intruments, devices, ship and train building, switch cabinet and amovable machine parts

NW NW	A Ø mm A Ø mm	I Ø mm I Ø mm	Rayon de courbure mm Bending radius mm	Référence fermée Art. no. unslit	Colisage m PU m
7,5	10,0	6,7	13,0	**Y1206079**	50
8,5	11,7	8,4	15,0	**Y1206085**	50
10	13,0	9,9	20,0	**Y1206109**	50
12	15,7	12,2	30,0	**Y1206125**	50
13	15,8	12,7	35,0	**Y1206130**	50
14	18,5	14,2	40,0	**Y1206140**	50
16	18,9	15,0	45,0	**Y1206160**	50
17	21,2	16,6	45,0	**Y1206176**	50
19	24,3	19,3	50,0	**Y1206190**	50
22	25,4	21,3	50,0	**Y1206220**	50
23	28,3	23,2	55,0	**Y1206230**	50
26	31,2	25,8	60,0	**Y1206260**	25
29	34,5	29,0	65,0	**Y1206290**	25
37	42,4	36,0	90,0	**Y1206370**	25
50	54,0	47,7	100,0	**Y1206508**	25

I2 F2

* Raccords voir pages 132 à 143 / *Connectors pages from 132 to 143*
* Container, nous consulter / *Container package available on request*

GAINE ANNELÉE PERFORÉE PA6
Profil normal - noire
CORRUGATED PERFORATED TUBE PA6
Normal Profile - black

RoHS | ADR GGVS | UL | PA 6

Températures certifiées
+ 120°C
- 40°C

gaine perforée
perforated tube

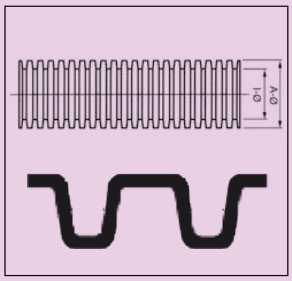

Matière :
Polyamide 6

Température maxi en pointe :
> 240 h / + 150°C

Caractéristiques :
- 0 halogène
- Compatible avec les alcools, graisses huiles minérales, gazoil
- Incompatible avec les acides batterie, acide sulfurique

Propriétés spécifiques :
- UL94 HB
- Bonne résistance mécanique
- Autoextinguible selon FMVSS 302
- Résistance aux UV selon DIN EN ISO 8580

Material:
Polyamide 6

Upper temperature range:
Short-term (240 h): 150°C

Characteristics:
- Parallel corrugated
- Free of halogen
- Compatibility : alcohols, fats, mineral oil, diesel oil
- Incompatibility : acide battery, sulphuric acid

Features:
- UL94 HB
- Good mechanical resistance
- Non flame-extending acc. to FMVSS 302 and UL 94
- UV resistance acc.to DIN EN ISO 8580

Applications:
- Industy, automobile, machine, marine

NW	A Ø mm	I Ø mm	Référence perforée	Colisage m
NW	A Ø mm	I Ø mm	Art. no. perforated	PU m
8,5	11,7	8,4	**Y1202600**	50
10	13,0	9,9	**Y1202601**	50
13	15,8	12,7	**Y1202602**	50
17	21,2	16,6	**Y1202603**	50
22	25,4	21,3	**Y1202604**	50
23	28,9	23,2	**Y1202605**	50
26	31,2	25,8	**Y1202606**	25
37	42,4	36,0	**Y1202607**	25
50	54,0	47,7	**Y1202608**	25

* Raccords voir pages 132 à 133 / *Connectors pages from 132 to 133*
* Container, nous consulter / *Container package available on request*
* Gaines découpées à longueur spécifique, nous consulter / *Cutted lengths available on request*

Notes :

GAINE ANNELÉE PA6
Profil anti vibrations UFW - noire
CORRUGATED TUBE PA6
Flat profile UFW - black

RoHS UL GL PA 6

Températures certifiées

+ 120°C

- 40°C

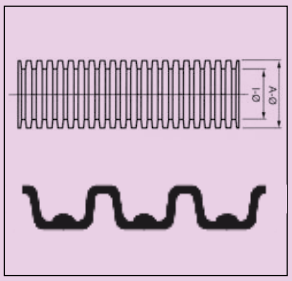

gaine fermée *unslit tube*

IP 68

gaine fendue *slit tube*

Matière :
Polyamide 6

Température maxi en pointe :
> 240 h / + 150°C

Caractéristiques :
- 0 halogène
- Compatible avec les alcools, graisses huiles minérales, gazoils
- Incompatible avec les acides batterie, acide sulfurique

Propriétés spécifiques :
- UL94 HB
- Bonne résistance mécanique
- Autoextinguible selon FMVSS 302
- Résistance aux UV selon DIN EN ISO 8580

Material:
Polyamide 6

Upper temperature range:
Short-term (240 h): 150°C

Characteristics:
- Parallel corrugated
- Free of halogen
- Compatibility : alcohols, fats, mineral oil, diesel oil
- Incompatibility : acide battery, sulphuric acid

Features:
- UL94 HB
- Good mechanical resistance
- Non flame-extending acc. to FMVSS 302 and UL 94
- UV resistance acc.to DIN EN ISO 8580

Applications:
- Industy, automobile, machine, marine

UFW	A Ø mm	I Ø mm	Référence fendue	Référence fermée	Colisage m
UFW	A Ø mm	I Ø mm	Art. no. slit	Art. no. unslit	PU m
4,5	7,3	4,7	**Y1229104**	**Y1229004**	100
7,5	10,1	6,3	**Y1229107**	**Y1229007**	50
8,5	12,0	8,2	**Y1229108**	**Y1229008**	50
10	13,1	9,3	**Y1229110**	**Y1229010**	50
13	15,9	12,0	**Y1229113**	**Y1229013**	50
17	21,2	16,0	**Y1229117**	**Y1229017**	50
19	23,7	18,6	**Y1229119**	**Y1229019**	50
22	25,7	19,9	**Y1229122**	**Y1229022**	50
23	28,6	22,2	**Y1229123**	**Y1229023**	50
26	31,5	24,9	**Y1229126**	**Y1229026**	25
29	34,6	28,4	**Y1229129**	**Y1229029**	25
37	42,3	35,4	**Y1229137**	**Y1229037**	25

* Raccords voir pages 132 à 133 / *Connectors pages from 132 to 133*
* Container, nous consulter / *Container package available on request*
* Gaines découpées à longueur spécifique, nous consulter / *Cutted lengths available on request*

GAINE ANNELÉE PA6
Double coques - noire
CORRUGATED TUBE PA6
Twin - black

RoHS

PA 6

Températures certifiées

+ 120°C

- 40°C

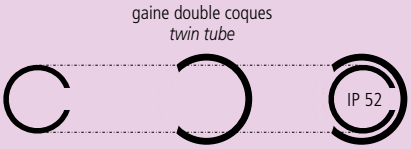

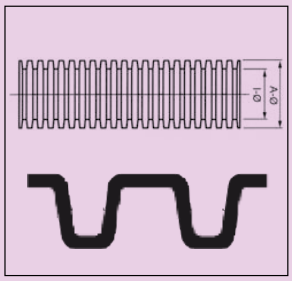

Matière :
Polyamide 6

Température maxi en pointe :
> 240 h / + 150°C

Caractéristiques :
- 0 halogène
- Compatible avec les alcools, graisses huiles minérales, gazoil
- Incompatible avec les acides batterie, acide sulfurique

Propriétés spécifiques :
- UL94 HB
- Bonne résistance mécanique
- Autoextinguible selon FMVSS 302
- Résistance aux UV selon DIN EN ISO 8580

Material:
Polyamide 6

Upper temperature range:
Short-term (240 h): 150°C

Characteristics:
- Parallel corrugated
- Free of halogen
- Compatibility : alcohols, fats, mineral oil, diesel oil
- Incompatibility : acide battery, sulphuric acid

Features:
- UL94 HB
- Good mechanical resistance
- Non flame-extending acc. to FMVSS 302 and UL 94
- UV resistance acc.to DIN EN ISO 8580

Applications:
- Industy, automobile, machine, marine

NW	A Ø mm	I Ø mm	Référence ouverte	Colisage m
NW	A Ø mm	I Ø mm	Art. no. unslit	PU m
7,5	10,2	6,3	**Y1245207**	50
10	13,3	8,5	**Y1245210**	50
13	16,0	11,0	**Y1245213**	50
16	19,0	13,0	**Y1245216**	50
17	21,5	15,5	**Y1245217**	50
22	25,6	19,1	**Y1245222**	50
26	31,7	24,0	**Y1245226**	25
29	34,8	27,3	**Y1245229**	25
37	42,7	33,1	**Y1245237**	25
50	53,9	43,9	**Y1245250**	25

* Raccords, nous consulter / *Connectors available on request*
* Container, nous consulter / *Container package available on request*
* Gaines découpées à longueur spécifique, nous consulter / *Cutted lengths available on request*

Notes :

GAINE ANNELÉE PA12
Profil normal - noire
CORRUGATED TUBE PA12
Normal Profile - black

RoHS

PA 12

Températures certifiées

+ 100°C

- 40°C

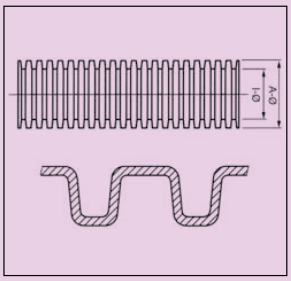

Matière :
Polyamide 12

Température mini/maxi en pointe :
> 240 h / + 130°C
> 240 h / - 50°C

Caractéristiques :
• 0 halogène
• 0 phospore
• Annelures parallèles

Propriétés spécifiques :
• Autoextinguible selon FMVSS 302 C
• Insensible à l'humidité
• Résistance aux UV selon DIN EN ISO 8580

Material:
Polyamide 12

Upper temperature range:
Short-term (240 h): 130°C

Lower temperature range:
Short-term (240 h): - 50°C

Characteristics:
• Parallel corrugated

Features:
• Self-extinghuishing FMVSS 302 C
• Free of halogen
• Free of phospor
• Low water absorption
• Guaranteed accurate to gauge
• Mechanical properties are not influenced by surrounding temperature
• Highly endurable
• Highly bendable
• Uv-resistant

Applications:
• E.g. engine compartment, car body and interior, home appliance industry, heating and airconditioning installations, robotics, electrical industry especially applicable for use at low temperatures.

NW NW	A Ø mm A Ø mm	I Ø mm I Ø mm	Rayon de courbure mm Bending radius mm	Référence fermée Art. no. unslit	Colisage m PU m
7,5	10,0	6,9	13,0	**Y1240607**	50
8,5	11,7	8,4	12,0	**Y1240608**	50
10	13,0	9,9	15,0	**Y1240610**	50
12	15,7	12,2	22,0	**Y1240612**	50
13	15,8	12,7	25,0	**Y1240613**	50
14	18,5	14,2	30,0	**Y1240614**	50
17	21,2	16,6	27,0	**Y1240617**	50
22	25,4	21,3	50,0	**Y1240622**	50
23	28,3	23,2	45,0	**Y1240623**	50
29	34,5	29,0	50,0	**Y1240629**	25
37	42,4	36,0	80,0	**Y1240637**	25
50	54,0	47,7	100,0	**Y1240650**	25

* Raccords voir pages 132 à 143 / *Connectors pages from 132 to 143*
* Container, nous consulter / *Container package available on request*

GAINE ANNELÉE PP
Profil normal - noire
CORRUGATED TUBE PP
Normal Profile - black

RoHS

PP

Températures certifiées

+ 105°C

- 40°C

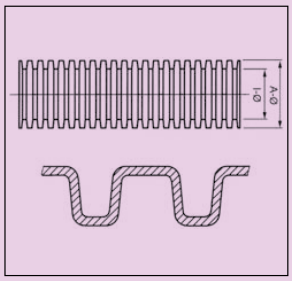

Matière :
Polypropylène

Température maxi en pointe :
> 350 h / + 135°C

Caractéristiques :
- Bonne résistance aux agressions chimiques
- Résistant aux graisses, huiles minérales, aux alcools, aux solvants en concentration égale ou inférieure à 60
- Liseré blanc

Propriétés spécifiques :
- Autoextinguible selon FMVSS 302
- Résistance aux UV selon DIN EN ISO 8580

Material:
Polypropylene

Maximum Temperature:
> 350 h / 135°C

Characteristics:
- Water-repellent
- No humidity absorbing
- Great shape permanence to heat
- Enormous cold impact strength
- High strength
- White edging

Features:
- Burning behaviour acc. to FMVSS 302, < 100 mm/mn.
- UV resistance acc. to DIN EN ISO 8580

Applications:
- Automotive chassis and interior

NW	A Ø mm	I Ø mm	Rayon de courbure mm	Container* Référence fendue	Container* Colisage m	Couronne/Coils Référence fendue	Couronne/Coils Référence fermée	Couronne/Coils Colisage m
NW	A Ø mm	I Ø mm	Bending radius mm	Art. no. slit	PU m	Art. no. slit	Art. no. unslit	PU m
3	5,1	2,8	≥ 4,5	Y1951003	18000	Y1926653	**Y1926603**	200
4,5	7,1	5,0	≥ 12,0	Y1951004	10000	Y1926654	**Y1926604**	100
6	9,2	6,0	≥ 10,0	Y1951006	5000	Y1926656	**Y1926606**	100
7,5	9,9	6,9	≥ 15,0	Y1951007	5000	Y1926657	**Y1926607**	50
8,5	11,6	8,5	≥ 18,0	Y1951008	4000	Y1926658	**Y1926608**	50
10	12,7	10,1	≥ 18,0	Y1951010	3300	Y1926660	**Y1926610**	50
12	15,6	12,0	≥ 20,0	Y1951012	2200	Y1926662	**Y1926612**	50
13	15,8	12,9	≥ 22,0	Y1951013	2200	Y1926663	**Y1926613**	50
14	18,3	14,5	≥ 25,0	Y1951014	1700	Y1926664	**Y1926614**	50
16	18,8	15,2	≥ 25,0	Y1951016	1500	Y1926666	**Y1926616**	50
17	21,0	16,8	≥ 30,0	Y1951017	1300	Y1926667	**Y1926617**	50
19	24,0	19,4	≥ 35,0	Y1951019	1000	Y1926669	**Y1926619**	50
22	25,5	21,8	≥ 37,0	Y1951022	900	Y1926672	**Y1926622**	50
23	28,0	23,7	≥ 42,0	Y1951023	700	Y1926673	**Y1926623**	50
26	31,3	26,4	≥ 47,0	Y1951026	500	Y1926676	**Y1926626**	25
29	33,9	29,3	≥ 60,0	Y1951029	500	Y1926679	**Y1926629**	25
37	42,0	36,7	≥ 70,0	Y1951037	300	Y1926687	**Y1926637**	25
50	53,6	47,8	≥ 130,0	Y1951050	200	Y1926690	**Y1926650**	25

* Raccords voir pages 132 à 143 / *Connectors pages from 132 to 143*
* Mesures et poids container voir page 122 / *Mesures and weights container page from 122*

Notes :

GAINE ANNELÉE PP mod
Profil normal - noire
CORRUGATED TUBE PP mod
Normal Profile - black

RoHS

PP mod

Températures certifiées

+ 135°C

- 40°C

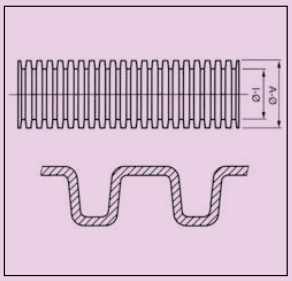

Matière :
Polypropylène modifié

Température maxi en pointe :
> 500 h / + 150°C

Caractéristiques :
- Meilleur taux de remplissage
- Meilleure tenue en température

Propriétés spécifiques :
- Autoextinguible selon FMVSS 302
- Résistance aux UV selon DIN EN ISO 8580
- Degrès d'inflammabilité 0 selon la norme DIN 75200

Material:
Modified Polypropylene

Maximum Temperature:
> 500 h / + 150°C

Characteristics:
- Longitudinal slit stays closed after installation
- No wrapping tape necessary for the looms of the wring

Features:
- Burning behaviour acc. to FMVSS 302, self extingushing Type B
- UV resistance acc. to DIN EN ISO 8580
- Burning rate 0 according DIN 75200

Applications:
- Cars, Commercial vehicles, body section, chassis

NW	A Ø mm	I Ø mm	Container* Référence fendue	Container* Colisage m	Container* Référence fermée	Container* Colisage m	Couronne/Coils Référence fendue	Couronne/Coils Référence fermée	Couronne/Coils Colisage m
NW	A Ø mm	I Ø mm	Art. no. slit	PU m	Art. no. unslit	PU m	Art. no. slit	Art. no. unslit	PU m
3	5,1	2,8	Y1950003	18000	**Y1950053**	18000	Y1926303	**Y1926003**	200
4,5	7,1	5,0	Y1950004	10000	**Y1950054**	9000	Y1926304	**Y1926004**	100
6	9,2	6,0	Y1950006	5000	**Y1950055**	5000	Y1926306	**Y1926006**	100
7,5	9,9	6,9	Y1950007	5000	**Y1950056**	5000	Y1926307	**Y1926007**	50
8,5	11,6	8,5	Y1950008	4000	**Y1950057**	3300	Y1926308	**Y1926008**	50
10	12,7	10,1	Y1950010	3300	**Y1950058**	3000	Y1926310	**Y1926100**	50
12	15,6	12,0	Y1950012	2200	**Y1950059**	2200	Y1926312	**Y1926120**	50
13	15,8	12,9	Y1950013	2200	**Y1950060**	2000	Y1926313	**Y1926130**	50
14	18,3	14,5	Y1950014	1700	**Y1950061**	1700	Y1926314	**Y1926140**	50
16	18,8	15,2	Y1950016	1500	**Y1950062**	1500	Y1926316	**Y1926160**	50
17	21,0	16,8	Y1950017	1300	**Y1950063**	1100	Y1926317	**Y1926170**	50
19	24,0	19,4	Y1950019	1000	**Y1950064**	800	Y1926319	**Y1926190**	50
22	25,5	21,8	Y1950022	900	**Y1950065**	700	Y1926322	**Y1926220**	50
23	28,0	23,7	Y1950023	700	**Y1950066**	650	Y1926323	**Y1926223**	50
26	31,3	26,4	Y1950026	500	**Y1950067**	600	Y1926326	**Y1926226**	25
29	33,9	29,3	Y1950029	500	**Y1950068**	450	Y1926329	**Y1926229**	25
37	42,0	36,7	Y1950037	300	**Y1950069**	250	Y1926337	**Y1926237**	25
50	53,6	47,8	Y1950050	200	**Y1950070**	150	Y1926350	**Y1926250**	25

* Raccords voir pages 132 à 143 / *Connectors pages from 132 to 143*
* Mesures et poids container voir page 122 / *Mesures and weights container page from 122*

CONTAINER POUR GAINE ANNELÉE
Polyflex - mesures et poids
CONTAINER FOR CORRUGATED TUBE
measures and weights

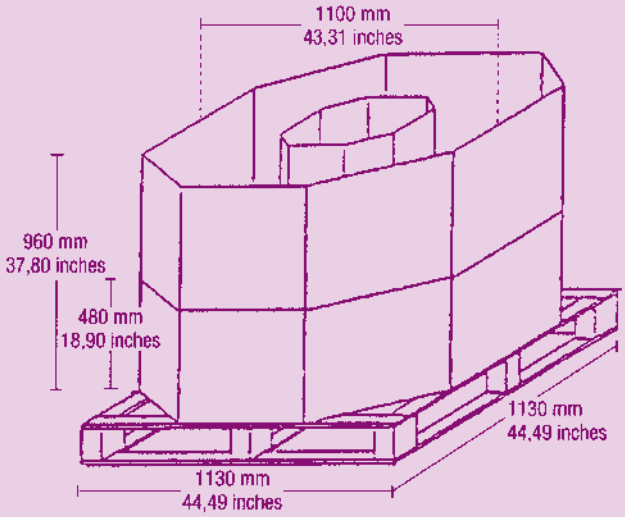

Dimensions :
1130 x 1130 mm
Hauteur : ~ 1045 mm

max. 2 containers superposés

Poids par container
Détail du poids inclus : container (~7 kg) et palette (~10 kg)
poids estimatif et peut légèrement varié.

Dimensions:
1130 x 1130 mm
Height: ~ 1045 mm

max. 2 containers packages one upen the other

Weight in kg per container
The weight details incl. Container (~ 7 kg) and palett (~ 10 kg)
are only roughly details and can differ from the delivered weight.

NW NW	PA6 fermée PA6 unslit		PA6 fendue PA6 slit		PAER fermée PAER unslit		PAER fendue PAER slit		PP fendue PP slit		PP mod fermée PP mod unslit		PP mod fendue PP mod slit	
	kg	m	kg	m	kg	m	kg	m	kg	m	kg	m	kg	m
3	sur demande	18000	sur demande	18000	sur demande	on request	sur demande	on request	sur demande	18000	sur demande	18000	sur demande	18000
4,5	94,5	9000	103,0	10000	94,5	9000	103,0	10000	103,0	10000	94,5	9000	103,0	10000
6	78,0	5000	78,0	5000	78,0	5000	78,0	5000	73,0	5000	78,9	5000	73,0	5000
7,5	89,0	5000	108,0	5000	108,0	5000	108,0	5000	78,0	5000	68,0	5000	78,0	5000
8,5	97,2	3300	114,0	4000	97,2	3300	114,0	4000	70,0	4000	57,0	3300	70,0	4000
10	93,0	3000	101,0	3300	93,0	3000	100,5	3300	64,2	3300	60,0	3000	64,2	3300
12	90,6	2200	90,6	2200	90,6	2200	90,6	2200	64,2	2200	64,2	2200	64,2	2200
13	92,0	2000	99,4	2200	92,0	2000	99,4	2200	64,2	2200	60,0	2000	64,2	2200
14	101,3	1700	101,3	1700	101,3	1700	101,3	1700	58,8	1700	58,8	1700	58,8	1700
16	sur demande	1100	sur demande	1300	108,0	1700	108,0	1700	60,0	1500	58,5	1500	60,0	1500
17	79,6	1100	90,8	1300	90,8	1100	90,8	1300	57,0	1300	51,0	1100	57,0	1300
19	sur demande	800	sur demande	1000	–	–	–	–	56,0	1000	48,4	800	56,0	1000
22	71,9	700	87,3	900	87,3	700	87,3	900	57,6	900	38,9	700	57,6	900
23	76,6	650	81,0	700	81,0	650	81,0	700	55,1	700	52,5	650	55,1	700
26	84,0	600	78,5	500	78,5	600	78,5	500	53,2	500	56,4	600	53,2	500
29	72,9	450	79,0	500	79,0	450	79,0	500	51,0	500	47,7	450	51,0	500
37	61,0	250	69,6	300	69,6	250	69,6	300	47,4	300	42,5	250	47,4	300
50	51,8	150	63,0	200	63,0	150	63,0	200	44,4	200	37,8	150	44,4	200

Notes :

GAINE GIGANT PA6
Profil parallèle - noire
CORRUGATED TUBE GIGANT PA6
Parallel corrugated - black

RoHS

PA 6

Températures certifiées

+ 100°C

- 40°C

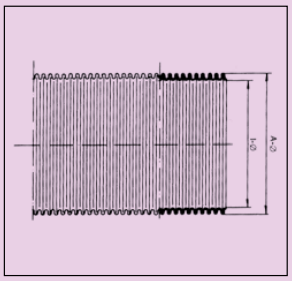

Matière :
Polyamide 6

Propriétés spécifiques :
• Profil parallèle
• Hydrofuge

Applications :
• Industrie électrique
• Chauffage et air conditionnée

Material:
Polyamide 6

Features:
• Parallel corrugated
• Water-repellent

Applications:
• E.g. plant construction, home appliance industry, heating and air-conditioning installations, electrical industry

NW NW	A Ø mm A Ø mm	I Ø mm I Ø mm	Rayon de courbure mm Bending radius mm	Référence fermée* Art. no. unslit*	Colisage m PU m
70	79,2	66,5	170	**Y1250053**	10
70	79,2	66,5	170	**Y1250054**	12,5
70	79,2	66,5	170	**Y1250055**	25
95	106,0	91,0	225	**Y1250060**	10
95	106,0	91,0	225	**Y1250061**	12,5
95	106,0	91,0	225	**Y1250062**	25

* sur demande / *on request*

* Raccords voir page 144 / *Connectors page from 144*

GAINE SPIRALÉE
PVC rigide - noire
CORE CONDUIT
hard PVC - black

PVC

Températures certifiées

+ 70°C

- 5°C

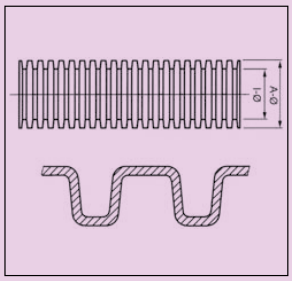

Matière :
Spirale PVC avec enrobage PVC souple

Caractéristiques :
• Lisses intérieures

Propriétés spécifiques :
• Autoextinguible
• Amagnetique

Material:
Hard PVC core with soft PVC coating

Characteristics:
• Smoth interrior

Features:
• Self extinguisting conduit
• Non magnetic

N°	A Ø mm	I Ø mm	Référence fermée	Colisage m
No	A Ø mm	I Ø mm	Art. no. unslit	PU m
10	14,6	10	**M0110200**	30
12	16,2	12	**M0112200**	30
14	18,2	14	**M0114200**	30
16	20,2	16	**M0116200**	30
20	24,2	20	**M0120200**	30
22	26,4	22	**M0122200**	30
25	29,6	25	**M0125200**	30
28	33,0	28	**M0128200**	30
32	37,2	32	**M0132200**	30
35	40,2	35	**M0135200**	30
40	45,3	40	**M0140200**	30
50	56,0	50	**M0150200**	30
60	66,4	60	**M0160200**	30

* Raccords voir page 145 / *Connectors page from 145*

Notes :

GAINE MÉTALLIQUE
revêtue PVC type MSB 7 APE
METALLIC CONDUIT PVC COVERED
MSB 7 ABE type

ACIER ZINGUÉ | PVC | IP 67

Températures certifiées

+ 80°C

- 20°C

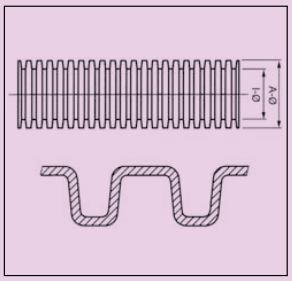

Matière :
Acier zingué
PVC

Caractéristiques :
- Étanche
- Simple agrafage

Propriétés spécifiques :
- Selon standard NFC 68/09 LCIE certifié
- Protection mécanique étanche de conducteurs et faisceaux électriques

Material:
Zincked steel PVC covered

Characteristics:
- Water tight
- Simple festening
- Helical-corrugated

Features:
- Tight protection barrier for conductors and insulated wire net work
- NFC 68/09 standard LCIE certified

Gaine pour raccord PG / ISO Conduit for adaptors PG / ISO	A Ø mm A Ø mm	I Ø mm I Ø mm	Rayon de courbure mm Bending radius mm	Référence fermée Art. no. unslit	Colisage m PU m
07 - M 12	13,3	9,6	32	**M0407007**	50
09 - M 16[1]	15,4	11,4	40	**M0409001**	50
11 - M 16[2]	18,8	14,2	45	**M0411004**	50
13 - M 20[1]	20,6	16,0	50	**M0413008**	50
16 - M 20[2]	22,7	18,0	50	**M0416009**	50
21 - M 25	28,5	23,0	60	**M0421003**	25
29 - M 32	37,0	31,1	70	**M0429009**	25
36 - M 40	47,3	40,3	95	**M0436007**	15
48 - M 63	60,2	51,8	130	**M0448000**	15

* Raccords voir pages 154 à 160 / *Connectors pages from 154 to 160*

GAINE MÉTALLIQUE
revêtue de plastique type MSB 7 APE
METALLIC PLASTIC COVERED CONDUIT
MSB 7 ABE type

ACIER ZINGUÉ | A 720 | I3 F1 | NFF | IP 67

Températures certifiées

+ 150°C

- 25°C

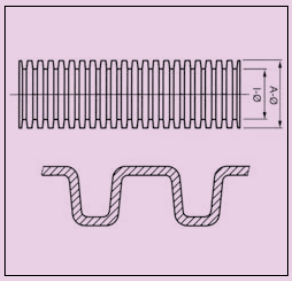

Matière :
Acier zingué
Revêtement plastifié noir

Caractéristiques :
• 0 halogène
• Bonne efficacité de blindage

Propriétés spécifiques :
• Application ferroviaire
• Très bon comportement au feu
• Comportement au feu : classement I3 F1 selon norme NF F 16-101 enregistré sous le n° 222654 d'Eurailtest

Material:
Zincked steel
Black plastic covered

Characteristics:
• Free halogen

Features:
• Very good behavior infire
• Classification I3 F1 according to standard NF F 16-101

Applications:
• Robust protective tube for electric lines
• Railway application

Gaine pour raccord PG / ISO Conduit for adaptors PG / ISO	A Ø mm A Ø mm	I Ø mm I Ø mm	Rayon de courbure mm Bending radius mm	Référence fermée Art. no. unslit	Colisage m PU m
07 - M 12	12,6	9,6	35	**M0407200**	50
09 - M 16	15,4	11,4	50	**M0409200**	50
11 - M 16	18,8	14,2	60	**M0411200**	50
13 - M 20	20,6	16,0	60	**M0413200**	50
16 - M 20	22,7	18,0	70	**M0416200**	50
21 - M 25	28,5	23,0	85	**M0421200**	25
29 - M 32	37,0	31,1	110	**M0429200**	25
36 - M 40	47,3	40,3	140	**M0436200**	15
48 - M 63	60,2	51,8	180	**M0448200**	15

0 HALOGENE

* Raccords voir pages 154 à 160 / *Connectors pages from 154 to 160*

Notes :

GAINE MÉTALLIQUE MS
METAL CONDUIT MS

ACIER ZINGUÉ

IP 50

Températures certifiées

+ 300°C

- 50°C

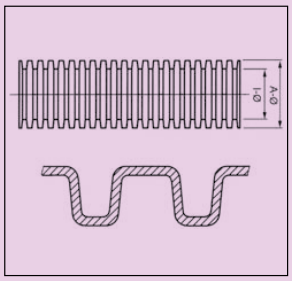

Matière :
Acier zingué

Caractéristiques :
- Simple agrafage
- Double agrafage (Ø 60 à Ø 100)

Propriétés spécifiques :
- Protection en température des faisceaux électriques

Material:
Zincked steel

Characteristics:
- Round cross-section
- Helical-corrugated
- Anguler profile
- Simple festening
- Dobble festening (Ø 60 to Ø 100)

Features:
- Metal protective tube wihout seal
- Pressure-pronfund impact resistant

Applications:
- Stabile protective tube for electric wiring of machine connections and high-voltage current line as bent hose

Gaine pour raccord PG / ISO Conduit for adaptors PG / ISO	A Ø mm A Ø mm	I Ø mm I Ø mm	Rayon de courbure mm Bending radius mm	Référence fermée Art. no. unslit	Colisage m PU m
07 - M 10	10	8	28	**M0006002**	50
07 - M 12	13	10	28	**M0007009**	50
09 - M 16[1]	14	11	30	**M0009003**	50
11 - M 16[2]	17	14	30	**M0011006**	50
13 - M 20[1]	19	16	40	**M0013000**	50
16 - M 20[2]	20	17	40	**M0016001**	50
21 - M 25	27	23	50	**M0021005**	25
29 - M 32	36	32	70	**M0029001**	25
36 - M 40	45	40	90	**M0036009**	25
48 - M 63	56	50	110	**M0048002**	25
—	65	60	250	**M0060001**	25
—	85	80	325	**M0080000**	25
—	105	100	425	**M0080002**	25

* Raccords voir pages 146 à 149 / *Connectors pages from 146 to 149*

GAINE MÉTALLIQUE MS-T
METAL CONDUIT MS-T

ACIER ZINGUÉ

IP 50

Températures certifiées

+ 300°C

- 50°C

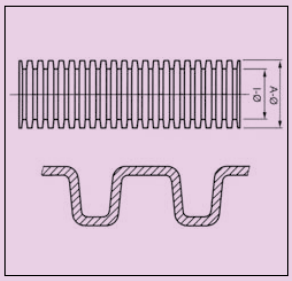

Matière :
Acier zingué revêtu de tresse

Caractéristiques :
• Simple agrafage et tresse métallique

Propriétés spécifiques :
• Protection en température des faisceaux électriques

Material:
Zincked steel sheath covered with a wire

Characteristics:
• Simple fastening with a wire outer sheath

Features:
• Metal protective tube wihout seal
• Pressure-pronfund impact resistant

Applications:
• Stabile protective tube for electric wiring of machine connections and high-voltage current line as bent hose

Gaine pour raccord PG / ISO Conduit for adaptors PG / ISO	A Ø mm A Ø mm	I Ø mm I Ø mm	Rayon de courbure mm Bending radius mm	Référence fermée Art. no. unslit	Colisage m PU m
07 - M 10	10	7	25	**M0207003**	50
09 - M 16	14	10	28	**M0209007**	50
11 - M 16	17	13	35	**M0211000**	50
13 - M 20	19	15	40	**M0213004**	50
16 - M 20	21	17	45	**M0216005**	50
16 - M 20	24	19	45	**M0220002**	50
21 - M 25	27	21	60	**M0221009**	25
29 - M 32	31	25	60	**M0228008**	25
29 - M 32	36	28	65	**M0229005**	25
29 - M 32	39	32	70	**M0235006**	25
36 - M 40	46	38	90	**M0236003**	25
42 - M 50	52	44	90	**M0242004**	25
48 - M 63	59	50	120	**M0248006**	25

* Raccords voir pages 150 à 153 / *Connectors pages from 150 to 153*

Notes :

RACCORDS
CONNECTORS

SOMMAIRE RACCORDS
CONNECTORS SUMMARY

RACCORDS
POUR GAINES PLASTIQUE
CONNECTORS FOR PLASTIC NORMAL PROFILE TUBE 134 - 147

RACCORDS
POUR GAINES MÉTALLO-PLASTIQUE
CONNECTORS FOR METALLIC CONDUIT PLASTIC COVERED 148 - 162

RACCORD DROIT
pour profil normal
STRAIGHT CONNECTOR
for normal profile

IP 54 IP 67

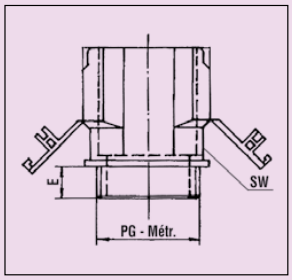

Températures certifiées

+ 100°C

- 25°C

Matière :
Polyamide 66 UL 94 V0

Caractéristiques :
- 0 halogène
- Montage facile et rapide
- IP 54 avec sans joint
- IP 67 avec joint

Applications :
- Tous les domaines d'application utilisant une gaine annelée de profil normale

Instructions de montage :
- Insérer la gaine en appliquant une légère torsion jusqu'en butée interne du raccord

Material:
Polyamide 66 V0 accord. to UL 94 UL et CSA listed

Characteristics:
- Free of halogen
- Easy and tight mounting
- IP 54 without sealing
- IP 67 with sealing

Applications:
- All fields using corrugated tubes

Mounting instructions:
- Insert the corrugated tube with a short twist all the way into the end of the SEM conduit gland

Filetage Thread	SW mm SW mm	E mm E mm	Référence Art. no.	Colisage PU	Pour gaine NW For conduit NW
M 12	18	10	**Y3803410**	50	10
M 16	18	15	**Y3803413**	50	10
M 16	19	15	**Y3803412**	50	13
M 20	26	15	**Y3803417**	50	17
M 25	30	15	**Y3803434**	25	22
M 25	30	15	**Y3803423**	25	23
M 32	41	12	**Y3803429**	20	29

Filetage Thread	SW mm SW mm	E mm E mm	Référence Art. no.	Colisage PU	Pour gaine NW For conduit NW
PG 07	15	10	**N1200072**	50	8,5
PG 07	19	10	**N1200070**	50	12
PG 09	18	10	**N1200096**	50	10
PG 09	19	10	**N1200091**	50	12
PG 11	19	10	**N1200119**	50	12
PG 11	20	10	**N1200126**	50	13
PG 13	22	7	**N1200132**	50	10
PG 13	22	10	**N1200133**	50	14
PG 16	26	10	**N1200164**	50	17
PG 21	30	11	**N1200218**	25	23
PG 21	32	11	**N1200225**	25	22
PG 29	41	12	**N1200294**	20	29
PG 36	50	12	**N1200362**	10	37
PG 48	64	12	**N1200485**	5	50

Notes :

RACCORD COUDÉ 90°
pour profil normal
90° ELBOW PROFILE
for normal profile

IP 54 IP 67

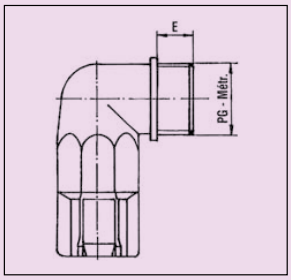

Températures certifiées

+ 100°C

- 25°C

Matière :
Polyamide 66 UL 94 V0

Caractéristiques :
- 0 halogène
- Montage facile et rapide
- IP 54 avec sans joint
- IP 67 avec joint

Applications :
- Tous les domaines d'application utilisant une gaine annelée courbée de profil normale

Instructions de montage :
- Insérer la gaine en appliquant une légère torsion jusqu'en butée interne du raccord

Material:
Polyamide 66 V0 accord. to UL 94 UL et CSA listed

Characteristics:
- Free of halogen
- Easy and tight mounting
- IP 54 without sealing
- IP 67 with sealing

Applications:
- All fields using corrugated tubes have to be bended

Mounting instructions:
- Insert the corrugated tube with a short twist all the way into the end of the SEM conduit gland

Filetage Thread	E mm E mm	Référence Art. no.	Colisage PU	Pour gaine NW For conduit NW
M 16	15	**N1201160**	25	10
M 16	15	**N1201163**	25	13
M 20	15	**N1201207**	25	17
M 25	15	**N1201252**	25	22
M 32	15	**N1201329**	10	29

Filetage Thread	E mm E mm	Référence Art. no.	Colisage PU	Pour gaine NW For conduit NW
PG 07	10	**N1201070**	25	8,5
PG 09	10	**N1201093**	25	10
PG 11	10	**N1201116**	25	12
PG 13	10	**N1201130**	25	14
PG 16	11	**N1201161**	25	17
PG 21	11	**N1201215**	25	23
PG 21	11	**N1201212**	25	22
PG 29	12	**N1201291**	10	29
PG 36	12	**N1201369**	5	37
PG 48	13	**N1201482**	5	50

RACCORD DROIT
filetage plastique / filetage métallique
STRAIGHT CONNECTOR
plastic external thread / metal external thread

IP 65

Températures certifiées

+ 110°C

- 40°C

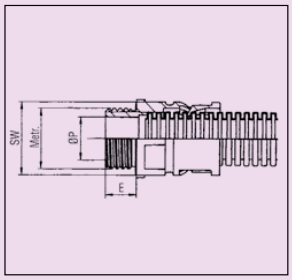

Matière :
Polyamide 6, UL 94 V0

Caractéristiques :
- 0 halogène
- Montage facile et rapide
- S'adapte sur différents profils de gaine

Applications :
- Systèmes robotiques
- Industries maritime et automobile
- Ferroviaire

Material:
Polyamide 6, V0 accord. to UL 94
UL et CSA listed

Characteristics:
- Free of halogen
- Quick and simple assembly
- Connection mountable for various conduit profiles

Applications:
- For parallel corrugated conduits
- Mechanical engineering and facility constructions
- Robotics engineering
- Automotive and shipbuilding industry
- Railway engineering

Filetage plastique / Plastic external thread

Filetage Thread	SW mm SW mm	E mm E mm	Ø P mm Ø P mm	Référence Art. no.	Colisage PU	Pour gaine NW For conduit NW
M 10	14	8	7,4	**Y3806110**	50	7,5
M 12	16	9	8,3	**Y3806111**	50	8,5
M 12	19	9	8,4	**Y3806112**	50	10
M 16	19	9	11,0	**Y3806113**	50	10
M 16	21	9	12,4	**Y3806117**	50	12
M 20	21	13	13,0	**Y3806118**	50	12
M 20	27	13	16,0	**Y3806120**	50	17
M 25	36	14	20,5	**Y3806125**	50	23
M 32	40	14	26,6	**Y3806132**	25	29
M 40	50	15	34,0	**Y3806140**	25	37
M 50	65	15	42,5	**Y3806145**	10	50
M 63	65	15	50,0	**Y3806163**	10	50

Filetage métallique / Metal external thread

Filetage Thread	SW mm SW mm	E mm E mm	Ø P mm Ø P mm	Référence Art. no.	Colisage PU	Pour gaine NW For conduit NW
M 12	19	10	6,8	**Y3807012**	50	10
M 16	19	10	10,0	**Y3807016**	50	10
M 16	21	10	10,3	**Y3807017**	50	12
M 20	27	12	14,6	**Y3807020**	50	17
M 25	36	15	18,6	**Y3807025**	50	23
M 32	40	15	24,0	**Y3807032**	25	29
M 40	50	16	32,2	**Y3807040**	25	37
M 50	65	16	41,6	**Y3807050**	10	50

Notes :

RACCORD DROIT
filetage plastique / filetage métallique
STRAIGHT CONNECTOR
plastic external thread / metal external thread

IP 65

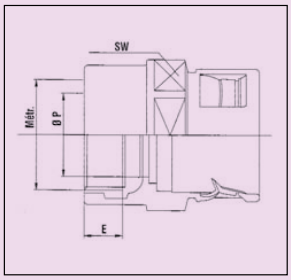

Températures certifiées

+ 110°C

- 40°C

Matière :
Polyamide 6, UL 94 V0

Caractéristiques :
- 0 halogène
- Montage facile et rapide
- S'adapte sur différents profils de gaine

Applications :
- Systèmes robotiques
- Industries maritime et automobile
- Ferroviaire

Material:
Polyamide 6, V0 accord. to UL 94
UL et CSA listed

Characteristics:
- Free of halogen
- Quick and simple assembly
- Connection mountable for various conduit profiles

Applications:
- For parallel corrugated conduits
- Mechanical engineering and facility constructions
- Robotics engineering
- Automotive and shipbuilding industry
- Railway engineering

Filetage plastique / Plastic intern thread

Filetage Thread	SW mm SW mm	E mm E mm	Ø P mm Ø P mm	Référence Art. no.	Colisage PU	Pour gaine NW For conduit NW
M 16	19	9	9,6	**Y3808016**	50	10
M 16	21	9	9,6	**Y3808017**	50	12
M 20	27	13	13,6	**Y3808020**	50	17
M 25	36	14	16,8	**Y3808025**	50	23
M 32	40	14	21,2	**Y3808032**	25	29

Filetage métallique / Metal intern thread

Filetage Thread	SW mm SW mm	E mm E mm	Ø P mm Ø P mm	Référence Art. no.	Colisage PU	Pour gaine NW For conduit NW
M 12	19	8	6,8	**Y3807112**	50	10
M 16	19	9	10,0	**Y3807116**	50	10
M 16	21	9	10,3	**Y3807117**	50	12
M 20	27	11	14,6	**Y3807120**	50	17
M 25	36	11	18,6	**Y3807125**	50	23
M 32	40	11	24,0	**Y3807132**	25	29
M 40	50	13	32,2	**Y3807140**	25	37
M 50	65	14	41,6	**Y3807150**	10	50

RACCORD COUDÉ 45°
filetage plastique / filetage métallique
45° ELBOW CONNECTOR
plastic external thread / metal external thread

IP 65

Températures certifiées

+ 110°C

- 40°C

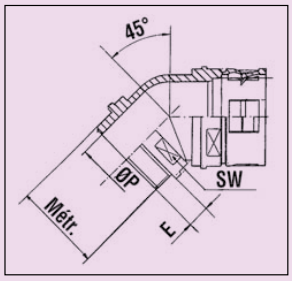

Matière :
Polyamide 6, UL 94 V0

Caractéristiques :
- 0 halogène
- Montage facile et rapide
- S'adapte sur différents profils de gaine

Applications :
- Systèmes robotiques
- Industries maritime et automobile
- Ferroviaire

Material:
Polyamide 6, V0 accord. to UL 94 UL et CSA listed

Characteristics:
- Free of halogen
- Quick and simple assembly
- Connection mountable for various conduit profiles

Applications:
- For parallel corrugated conduits
- Mechanical engineering and facility constructions
- Robotics engineering
- Automotive and shipbuilding industry
- Railway engineering

Filetage plastique / Plastic external thread

Filetage Thread	SW mm SW mm	E mm E mm	Ø P mm Ø P mm	Référence Art. no.	Colisage PU	Pour gaine NW For conduit NW
M 25	36	13	20,5	**Y7321025**	50	23
M 32	40	13	26,5	**Y7321032**	25	29
M 40	50	15	33,0	**Y7321040**	25	37
M 50	65	16	42,5	**Y7321050**	10	50
M 63	65	16	48,0	**Y7321063**	5	50

Filetage métallique / Metal external thread

Filetage Thread	SW mm SW mm	E mm E mm	Ø P mm Ø P mm	Référence Art. no.	Colisage PU	Pour gaine NW For conduit NW
M 25	36	15	19,0	**Y7321725**	50	23
M 32	40	15	23,8	**Y7321732**	25	29
M 40	50	16	32,0	**Y7321740**	25	37
M 50	65	16	41,5	**Y7321750**	10	50

Notes :

RACCORD COUDÉ 90°
filetage plastique / filetage métallique
90° ELBOW CONNECTOR
plastic external thread / metal external thread

IP 65

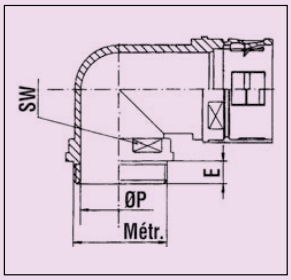

Températures certifiées

+ 110°C

- 40°C

Matière :
Polyamide 6, UL 94 V0

Caractéristiques :
- 0 halogène
- Montage facile et rapide
- S'adapte sur différents profils de gaine

Applications :
- Systèmes robotiques
- Industries maritime et automobile
- Ferroviaire

Material:
Polyamide 6, V0 accord. to UL 94
UL et CSA listed

Characteristics:
- Free of halogen
- Quick and simple assembly
- Connection mountable for various conduit profiles

Applications:
- For parallel corrugated conduits
- Mechanical engineering and facility constructions
- Robotics engineering
- Automotive and shipbuilding industry
- Railway engineering

Filetage plastique / Plastic external thread

Filetage Thread	SW mm SW mm	E mm E mm	Ø P mm Ø P mm	Référence Art. no.	Colisage PU	Pour gaine NW For conduit NW
M 12	19	9	8,2	**Y7320012**	50	10
M 16	19	9	10,3	**Y7320016**	50	10
M 16	21	9	12,2	**Y7320017**	50	12
M 20	27	10	15,7	**Y7320020**	50	17
M 25	36	15	20,2	**Y7320025**	50	23
M 32	40	15	27,0	**Y7320032**	25	29
M 40	50	16	33,6	**Y7320040**	25	37
M 50	65	16	44,0	**Y7320050**	10	50
M 63	65	16	48,0	**Y7320063**	5	50

Filetage métallique / Metal external thread

Filetage Thread	SW mm SW mm	E mm E mm	Ø P mm Ø P mm	Référence Art. no.	Colisage PU	Pour gaine NW For conduit NW
M 12	20	10	6,9	**Y7320712**	50	10
M 16	20	10	10,1	**Y7320716**	50	10
M 16	24	10	10,5	**Y7320717**	50	12
M 20	30	10	15,0	**Y7320720**	50	17
M 25	40	12	18,0	**Y7320725**	50	23
M 32	44	15	23,7	**Y7320732**	25	29
M 40	53	15	32,5	**Y7320740**	25	37
M 50	68	16	37,7	**Y7320750**	10	50
M 63	68	16	47,7	**Y7320763**	10	50

RACCORD À BRIDE 90°
90° ELBOW FLANGED CONNECTOR

IP 65

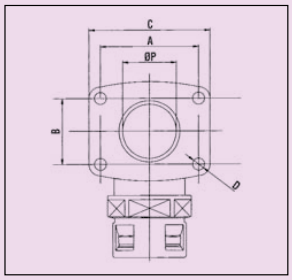

Températures certifiées

+ 110°C

- 40°C

Matière :
Polyamide 6, UL 94 V0

Caractéristiques :
- 0 halogène
- Montage facile et rapide
- S'adapte sur différents profils de gaine

Applications :
- Systèmes robotiques
- Industries maritime et automobile
- Ferroviaire

Material:
Polyamide 6, V0 accord. to UL 94
UL et CSA listed

Characteristics:
- Free of halogen
- Quick and simple assembly
- Connection mountable for various conduit profiles

Applications:
- For parallel corrugated conduits
- Mechanical engineering and facility constructions
- Robotics engineering
- Automotive and shipbuilding industry
- Railway engineering

A mm A mm	B mm B mm	C mm C mm	D mm D mm	Ø P mm Ø P mm	Référence Art. no.	Colisage PU	Pour gaine NW For conduit NW
36,0	–	46,0	5,5	16,4	**Y7322017**	50	17
53,0	–	63,0	6,5	22,8	**Y7322023**	50	23
54,0	36,5	66,5	6,5	27,0	**Y7322029**	25	29
73,0	30,0	86,0	6,5	38,3	**Y7322037**	25	37
73,0	30,5	85,5	6,5	47,7	**Y7322050**	10	50

Notes :

RACCORD PE combi
COMBI-GLAND CONNECTOR

IP 65 IP 67

Températures certifiées

+ 110°C

- 40°C

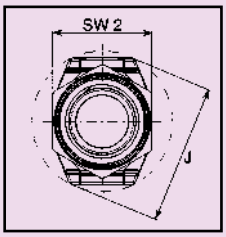

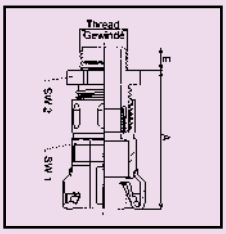

Matière :
Polyamide 6, UL 94 V0

Caractéristiques :
- Difficilement inflammable
- 0 halogène
- Montage facile
- IP 65 sans joint
- IP 67 avec joint

Applications :
- Systèmes robotiques
- Industries maritime et automobile
- Ferroviaire

Material:
Polyamide 6, V0 accord. to UL 94 UL et CSA listed

Characteristics:
- Flammable with difficulty
- Free of halogen
- Easy mounting
- IP 65 without sealing
- IP 67 with sealing

Applications:
- Mechanical engineering and facility constructions
- Robotics engineering
- Automotive and shipbuilding industry
- Railway engineering

Filetage External Thread metr sch/metric	Taille gamme Suitable for corrugated tube NW	Filetage Clamping range mm	SW1 mm SW1 mm	SW2 mm SW2 mm	Longueur filetage E mm	Longueur totale A mm	Encombrement J mm	Référence Art. no. black	Colisage PU pcs
M 16 x 1,5 / 9	10	2,5 - 8,0	17,0	19,0	10,0	47,0	24,5	Y3805621	25
M 16 x 1,5 / 11	12 + 13	3,5 - 10,0	20,0	22,0	10,0	53,0	29,0	Y3805622	25
M 20 x 1,5 / 13	12 + 13	5,0 - 12,0	20,0	24,0	10,0	53,0	29,0	Y3805623	25
M 20 x 1,5 / 13	17	5,0 - 12,0	27,0	24,0	10,0	58,5	38,5	Y3805624	25
M 20 x 1,5 / 16	17	7,0 - 14,0	27,0	27,0	10,0	58,5	38,5	Y3805625	25
M 25 x 1,5 / 16	17	7,0 - 14,0	27,0	27,0	10,0	58,5	38,5	Y3805626	25
M 25 x 1,5 / 21	22	9,0 - 18,0	32,0	33,0	10,0	68,5	45,5	Y3805627	25
M 25 x 1,5 / 21	23	9,0 - 18,0	34,0	33,0	10,0	68,5	48,5	Y3805628	25
M 32 x 1,5	29	14,0 - 25,0	41,0	42,0	10,0	75,0	55,5	Y3805629	10

RACCORD NH
NH CONNECTION GLANDS

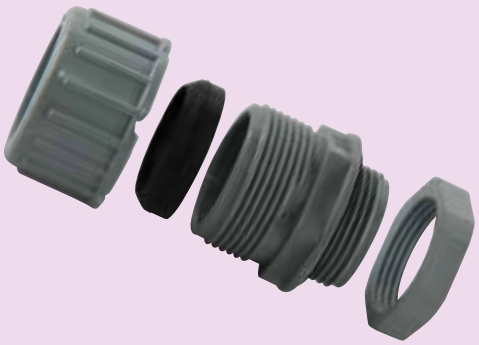

IP 67

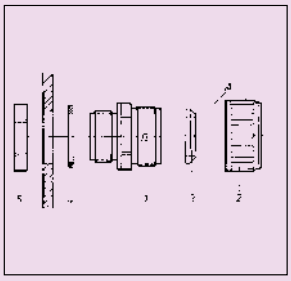

Températures certifiées

+ 80°C

- 25°C

Matière :
polyamide

Material:
polyamide

Repère / Item	Déscription / Description	Référence / Art. no.	Qté/ type / Qty/ type
1	Corps CP 9 / Screw in soket CP 9	**Y9800755**	1500
2	Chapeau CH 9 / Cap nut CH 9	**Y9800687**	1
3	Set NW 10 / Clamping and sealing ring NW 10	**Y8117106**	1000
4	Joint plat PG 9 / Flat packing PG 9	**D9109001**	1
5	Écrou PG 9 PA6 Fv / Lock nut PG 9 PA6 Fv	**G4109006**	1

Raccord NH NW 10
NH Connection Gland NW 10

Légende :
A = Le cône se monte côté chapeau
B = Pour gaines NW 10

Legend:
A = Cone must show into cap nut
B = Tube size NW 10

Repère / Item	Déscription / Description	Référence / Art. no.	Qté/ type / Qty/ type
1	Corps CP 16 / Screw in soket CP 16	**Y9800779**	1
2	Chapeau CH 16 / Cap nut CH 16	**Y9800694**	1
3	Set NW 17 / Clamping and sealing ring NW 17	**Y8117175**	1
4	Joint plat PG 16 / Flat packing PG 16	**D9116009**	1
5	Écrou PG 16 PA6 Fv / Lock nut PG 16 PA6 Fv	**G4116004**	1

Raccord NH NW 17
NH Connection Gland NW 17

Légende :
A = Le cône se monte côté chapeau
B = Pour gaines NW 17

Legend:
A = Cone must show into cap nut
B = Tube size NW 17

Repère / Item	Déscription / Description	Référence / Art. no.	Qté/ type / Qty/ type
1	Corps CP 11 / Screw in soket CP 11	**Y9800977**	1
2	Chapeau CH 11 / Cap nut CH 11	**Y9800953**	1
3	Set NW 13 / Clamping and sealing ring NW 13	**Y8117137**	1
4	Joint plat PG 11 / Flat packing PG 11	**D9111004**	1
5	Écrou PG 11 PA6 Fv / Lock nut PG 11 PA6 Fv	**G4111009**	1

Raccord NH NW 12/13
NH Connection Gland NW 12/13

Légende :
A = Le cône se monte côté chapeau
B = Pour gaines NW 12 - NW 13

Legend:
A = Cone must show into cap nut
B = Tube size NW 12 - NW 13

Repère / Item	Déscription / Description	Référence / Art. no.	Qté/ type / Qty/ type
1	Corps CP 21 / Screw in soket CP 21	**Y9800922**	1
2	Chapeau CH 21 / Cap nut CH 21	**Y9800908**	1
3	Set NW 22 / Clamping and sealing ring NW 22	**Y8117229**	500
4	Joint plat PG 21 / Flat packing PG 21	**D9121003**	1
5	Écrou PG 21 PA6 Fv / Lock nut PG 21 PA6 Fv	**G4121008**	1

Raccord NH NW 22
NH Connection Gland NW 22

Légende :
A = Le cône se monte côté chapeau
B = Pour gaines NW 22

Legend:
A = Cone must show into cap nut
B = Tube size NW 22

Notes :

REDUCTEUR
REDUCER

IP 67

Températures certifiées

+ 80°C

- 25°C

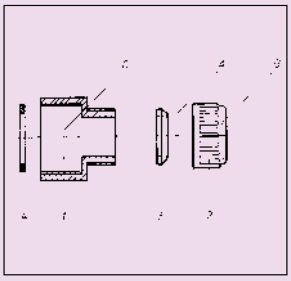

Matière :
Réducteur : polycarbonate
Chapeau : polyamide

Material:
Reducing: polycarbonate
Cap nut: polyamide

Réducteur NW 22 / NW 17
Reducer NW 22 / NW 17

Légende :
A = Le cône se monte côté chapeau
B = Pour gaines NW 17
C = S'adapte sur les T
T 22-10-10-22 Y9800731
T 22-17-22 Y9800700

Legend:
A = Cone must show into cap nut
B = Tube size NW 17
C = To fit with our type
T 22-10-10-22 Y9800731
T 22-17-22 Y9800700

Repère / Item	Désignation / Description	Référence / Art. no.	Qté / Qty/ type
1	Réducteur M 35 x 1,75 / 26,2 x 1,41	Y9801080	1
	Reducer M 35 x 1,75 / 26,2 x 1,41		
2	Chapeau NH 16 - NW 17 / Cap nut NW 17	Y9800694	1
3	Set NW 17 / Clamping and sealing ring NW 17	Y8117175	1
4	Joint plat / Flat packing		1

Réducteur NW 17 / NW 13
Reducer NW 17 / NW 13

Légende :
A = Le cône se monte côté chapeau
B = Pour gaines NW 13
C = S'adapte sur les T
T 22-17-22 Y9800700
T 17-17-17 Y9800762

Legend:
A = Cone must show into cap nut
B = Tube size NW 13
C = To fit with our type
T 22-17-22 Y9800700
T 17-17-17 Y9800762

Repère / Item	Désignation / Description	Référence / Art. no.	Qté / Qty/ type
1	Réducteur 26,2 x 1,41 / 21,8 x 1,41	Y9801103	1
	Reducer 26,2 x 1,41 / 21,8 x 1,41		
2	Chapeau NH 11 - NW 13 / Cap nut NW 13	Y9800953	1
3	Set NW 13 / Clamping and sealing ring NW 13	Y8117137	1
4	Joint plat / Flat packing		1

Réducteur NW 17 / NW 10
Reducer NW 17 / NW 10

Légende :
A = Le cône se monte côté chapeau
B = Pour gaines NW 10
C = S'adapte sur les T
T 22-17-22 Y9800700
T 17-17-17 Y9800762

Legend:
A = Cone must show into cap nut
B = Tube size NW 10
C = To fit with our type
T 22-17-22 Y9800700
T 17-17-17 Y9800762

Repère / Item	Désignation / Description	Référence / Art. no.	Qté / Qty/ type
1	Réducteur 26,2 x 1,41 / PG 11	Y9801097	1
	Reducer 26,2 x 1,41 / PG 11		
2	Chapeau NH 9 - NW 10 / Cap nut NW 10	Y9800687	1
3	Set NW 10 / Clamping and sealing ring NW 10	Y8117106	1
	Joint plat / Flat packing		1

AMPLIFICATEUR
ENLARGEMENT

IP 67

Températures certifiées

+ 80°C

- 25°C

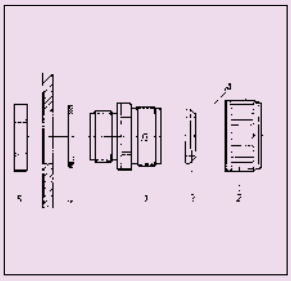

Matière :
Amplificateur : polycarbonate
Chapeau : polyamide

Material:
Enlargement: polycarbonate
Cap nut: polyamide

Amplificateur NW 10 / NW 13
Enlargement NW 10 / NW 13

Repère / Item	Désignation / Description	Référence / Art. no.	Qté/type / Qty/type
1	Amplificateur PG 11 / 21,8 x 1,41	**U9100909**	1
	Enlargement PG 11 / 21,8 x 1,41		
2	Chapeau NH 11 - NW 13 / Cap nut NW 13	**Y9800953**	1
3	Set NW 13 / Clamping and sealing ring NW 13	**Y8117137**	1

Légende :
A = Le cône se monte côté chapeau
B = Pour gaines NW 13
C = S'adapte sur les T
T 10-10-10 Y9800719
T 22-10-10-22 Y9800731

Legend:
A = Cone must show into cap nut
B = Tube size NW 13
C = To fit with our type
T 10-10-10 Y9800719
T 22-10-10-22 Y9800731

Amplificateur NW 17 / NW 22
Enlargement NW 17 / NW 22

Repère / Item	Désignation / Description	Référence / Art. no.	Qté/type / Qty/type
1	Amplificateur 26,2 x 1,41 / M 35 x 1,75	**Y9801165**	1
	Enlargement 26,2 x 1,41 / M 35 x 1,75		
2	Chapeau NH 21 - NW 22 / Cap nut NW 22	**Y9800908**	1
3	Set NW 22 / Clamping and sealing ring NW 22	**Y8117229**	1

Légende :
A = Le cône se monte côté chapeau
B = Pour gaines NW 22
C = S'adapte sur les T
T 17-17-17 Y9800762

Legend:
A = Cone must show into cap nut
B = Tube size NW 22
C = To fit with our type
T 17-17-17 Y9800762

Notes :

SCHÉMA DE MONTAGE
raccords NH avec les gaines Polyflex

ASSEMBLY DIAGRAM

NH connection glands with the Polyflex tubes

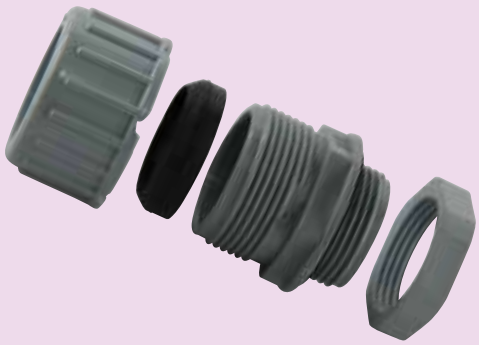

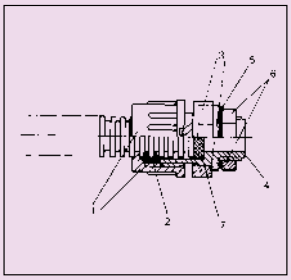

NW	Chapeau	Set	Bague d'arrêt	Corps		Joint d'étanchéité	Écrou PG	Membrane étanche
NW	Capnut	Clamp-sealing ring	Lockring	Screw in Socket		Flat packing	Locknut	Single-wire sealing
	1	2	3	Filetage PG court Shorts PG thread 4	Filetage PG long Long PG thread	5	6	7
8,5	Y9801325	Y8117083		Y9801301		D9109001	G4109006	Y8113647
10	Y9800687	Y8117106	Y8118097	Y9800755	Y9801264*	D9109001	G4109006	Y8113647
12-13	Y9800953	Y8117137	Y8118134	Y9800977	Y9801271	D9111004	G4111009	Y8113648
16-17	Y9800694	Y8117175	Y8118172	Y9800779	Y9800854	D9116009	G4116004	
22	Y9800908	Y8117229	Y8118226	Y9800922*	Y9800861	D9121003	G4121008	
23	Y9801257	———	Y8118226	Y9801240		D9121003	G4121008	
29	Y9801134	Y8117298		Y9801189	Y9801288	D9129009	G4129004	

* bague d'arrêt non adaptable / *lock ring not suitable*

RACCORD pour gaine GIGANT

CONNECTOR FIXINGS for corrugated tube GIGANT

PA 6 | IP 54

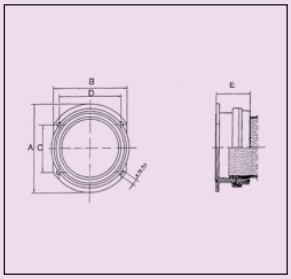

Matière :
Polyamide 6

Caractéristiques :
•
•
•

Applications :
• Machines

Material:
Polyamide 6

Characteristics:
• Flange with sealing slot and 4 fixing holes
• 2 shell-halves for take up the outer part of the corrugated tube
• 1 fixing ring

Applications:
• Machines and devices

Raccord droit / Straight connector

A Ø mm	B Ø mm	C Ø mm	D Ø mm	E Ø mm	F Ø mm	Référence* Noir	Référence* Gris	Colisage	Pour gaine NW Gigant
A Ø mm	B Ø mm	C Ø mm	D Ø mm	E Ø mm	F Ø mm	Art. no.* Black	Art. no.* Grey	PU	For conduit NW Gigant
112,0	95,0	60,0	80,0	44,0	—	Y3206005	Y3206000	1	70
145,0	126,0	74,0	108,0	50,0	—	Y3206007	Y3206002	1	95

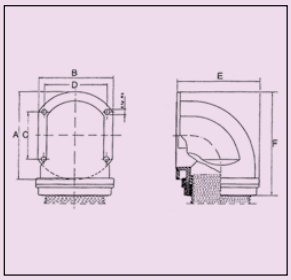

Raccord coudé 90° / 90° Elbow connector

A Ø mm	B Ø mm	C Ø mm	D Ø mm	E Ø mm	F Ø mm	Référence* Noir	Référence* Gris	Colisage	Pour gaine NW Gigant
A Ø mm	B Ø mm	C Ø mm	D Ø mm	E Ø mm	F Ø mm	Art. no.* Black	Art. no.* Grey	PU	For conduit NW Gigant
112,0	95,0	60,0	80,0	107,0	134,0	Y3206004	Y3206001	1	70
145,0	126,0	74,0	108,0	143,0	173,0	Y3206006	Y3206003	1	95

* sur demande / *on request*

Notes :

RACCORD TOURNANT pour gaine SIBPVC - noir

ROTATING CONNECTOR for SIBPVC tube - black

Températures certifiées

+ 70°C

- 5°C

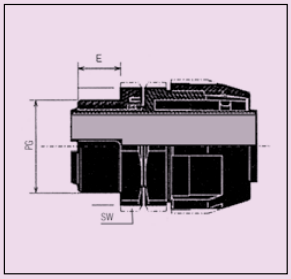

Matière :
PVC UL 94 V0

Material:
UL 94 V0 PVC

Filetage Thread	N° N°	SW mm SW mm	E mm E mm	Référence Art. no.	Colisage PU	Raccords pour gaine Connectors for conduit
PG 09	10	22	10,0	**N0110200**	50	M0110200
PG 11	12	22	10,0	**N0112200**	50	M0112200
PG 11	16	27	12,5	**N0116200**	20	M0116200
PG 13	12	22	10,0	**N0112201**	50	M0112200
PG 13	14	24	12,5	**N0114200**	20	M0114200
PG 13	16	27	12,5	**N0116201**	20	M0116200
PG 16	16	27	12,5	**N0116202**	20	M0116200
PG 21	20	31	12,5	**N0120200**	10	M0120200
PG 21	22	34	13,0	**N0122200**	10	M0122200
PG 29	25	37	13,0	**N0125200**	10	M0125200
PG 29	28	39	15,0	**N0128200**	10	M0128200
PG 36	32	47	15,0	**N0132200**	5	M0132200
PG 36	35	47	16,0	**N0135200**	5	M0135200

RACCORD FILETAGE MÂLE MS

MS MALE THREAD CONNECTOR

IP 54

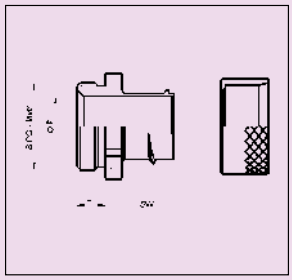

Températures certifiées

+ 850°C

- 25°C

Matière :
Laiton nickelé

Applications :
• Pour montage rapide
• Pour gaine MS

Material:
Nickel-plated brass

Applications:
• For quick mounting
• For metal conduit MS

Filetage Thread	SW mm SW mm	E mm E mm	Ø P mm Ø P mm	Référence Art. no.	Colisage PU	Raccords pour gaine Connectors for conduit
M 10	14	6	12,5	**J0007010**	50	M0006002
M 12	15	6	15,0	**J0009012**	50	M0007009
M 16	17	6	16,0	**J0009016**	50	M0009003
M 16	20	6	20,0	**J0011016**	50	M0011006
M 20	22	6	22,0	**J0013020**	50	M0013000
M 20	24	6	22,0	**J0016022**	50	M0016001
M 25	30	7	30,0	**J0021025**	20	M0021005
M 32	39	8	39,0	**J0029032**	20	M0029001
M 40	50	8	48,0	**J0036040**	20	M0036009
M 63	65	10	60,0	**J0048063**	5	M0048002

Filetage Thread	SW SW	E mm E mm	Ø P mm Ø P mm	Référence Art. no.	Colisage m PU m	Raccords pour gaine Connectors for conduit
PG 07	14	6	7,0	**J0006002**	100	M0006002
PG 07	15	7	8,8	**J0007009**	100	M0007009
PG 09	17	7	9,6	**J0009003**	100	M0009003
PG 11	20	8	12,6	**J0011006**	50	M0011006
PG 13	22	9	14,5	**J0013000**	50	M0013000
PG 16	24	9	15,5	**J0016001**	50	M0016001
PG 21	30	10	21,7	**J0021005**	50	M0021005
PG 29	39	12	30,1	**J0029001**	50	M0029001
PG 36	50	13	38,5	**J0036009**	50	M0036009
PG 48 NFC	65	16	48,2	**J0048002**	25	M0048002
PG 48 DIN	65	16	48,2	**J0049009**	25	M0048002

Notes :

RACCORD TOURNANT FILETAGE MÂLE MS

MS MALE THREAD ROTATING CONNECTOR

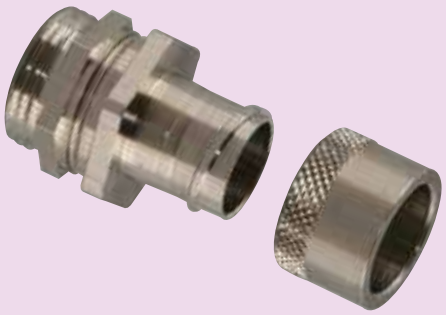

IP 54

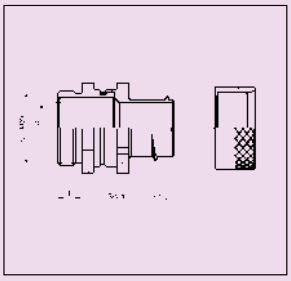

Températures certifiées

+ 850°C

- 25°C

Matière :
Laiton nickelé

Applications :
• Pour montage rapide
• Pour gaine MS

Material:
Nickel-plated brass

Applications:
• For quick mounting
• For metal conduit MS

Filetage Thread	SW1 mm SW1 mm	SW2 mm SW2 mm	E mm E mm	Ø P mm Ø P mm	Référence Art. no.	Colisage PU	Raccords pour gaine Connectors for conduit
M 10	13	14	6	12,5	**J0007610**	50	M0006002
M 12	13	15	6	15,0	**J0009612**	50	M0007009
M 16	16	17	6	16,0	**J0009616**	50	M0009003
M 16	19	20	6	20,0	**J0011616**	50	M0011006
M 20	24	22	6	22,0	**J0013620**	50	M0013000
M 20	24	24	6	22,0	**J0016622**	50	M0016001
M 25	29	30	7	30,0	**J0021625**	20	M0021005
M 32	39	39	8	39,0	**J0029632**	20	M0029001
M 40	48	50	8	48,0	**J0036640**	20	M0036009
M 63	64	65	10	60,0	**J0048663**	5	M0048002

Filetage Thread	SW1 SW1	SW2 SW2	E mm E mm	Ø P mm Ø P mm	Référence Art. no.	Colisage m PU m	Raccords pour gaine Connectors for conduit
PG 07	13	14	6	7,0	**J0006606**	100	M0006002
PG 07	13	15	7	8,8	**J0007603**	100	M0007009
PG 09	16	17	7	9,6	**J0009607**	100	M0009003
PG 11	19	20	8	12,6	**J0011600**	50	M0011006
PG 13	21	22	9	14,5	**J0013604**	50	M0013000
PG 16	23	24	9	15,5	**J0016605**	50	M0016001
PG 21	29	30	10	21,7	**J0021609**	50	M0021005
PG 29	39	39	12	30,1	**J0029605**	50	M0029001
PG 36	48	50	13	38,5	**J0036603**	50	M0036009
PG 48 NFC	60	65	16	48,2	**J0048606**	25	M0048002
PG 48 DIN	60	65	16	48,2	**J0049603**	25	M0048002

RACCORD FEMELLE MS
MS FEMALE THREAD CONNECTOR

IP 54

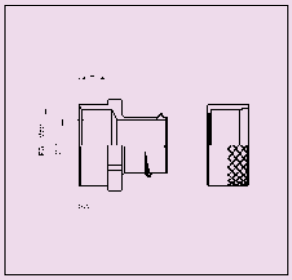

Températures certifiées

+ 850°C

- 25°C

Matière :
Laiton nickelé

Applications :
- Raccordement de gaine à gaine avec raccord MS mâle
- Pour gaine MS

Material:
Nickel-plated brass

Applications:
- Junction from conduit to conduit with connector equiped with a male thread
- For metal conduit MS

Filetage Thread	SW mm SW mm	E mm E mm	Ø P mm Ø P mm	Référence Art. no.	Colisage PU	Raccords pour gaine Connectors for conduit
PG 07	14	6	7,0	**J0006101**	100	M0006002
PG 07	15	7	8,8	**J0007108**	100	M0007009
PG 09	17	7	9,6	**J0009102**	100	M0009003
PG 11	20	8	12,6	**J0011105**	50	M0011006
PG 13	22	9	14,5	**J0013109**	50	M0013000
PG 16	24	9	15,5	**J0016100**	50	M0016001
PG 21	30	10	21,7	**J0021104**	50	M0021005
PG 29	39	12	30,1	**J0029100**	50	M0029001
PG 36	50	13	38,5	**J0036108**	50	M0036009
PG 48 NFC	65	16	48,2	**J0048101**	25	M0048002
PG 48 DIN	65	16	48,2	**J0049108**	25	M0048002

Notes :

RACCORD BOÎTIER MS
MS TERMINAL CONNECTOR

IP 54

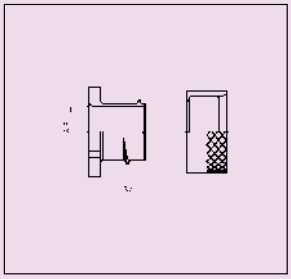

Températures certifiées

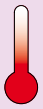

+ 850°C

- 25°C

Matière :
Laiton nickelé

Applications :
- Utilisation en embout ou raccordement sur paroi de très faible épaisseur
- Pour gaine MS

Material:
Nickel-plated brass

Applications:
- Terminal and plug for thin walls enclosures
- For metal conduit MS

Filetage Thread	SW mm SW mm	E mm E mm	Ø P mm Ø P mm	Référence Art. no.	Colisage PU	Raccords pour gaine Connectors for conduit
PG 07	14	6	7,0	**J0006309**	100	M0006002
PG 07	15	7	8,8	**J0007306**	100	M0007009
PG 09	17	7	9,6	**J0009300**	100	M0009003
PG 11	20	8	12,6	**J0011303**	50	M0011006
PG 13	22	9	14,5	**J0013307**	50	M0013000
PG 16	24	9	15,5	**J0016308**	50	M0016001
PG 21	30	10	21,7	**J0021302**	50	M0021005
PG 29	39	12	30,1	**J0029308**	50	M0029001
PG 36	50	13	38,5	**J0036306**	50	M0036009
PG 48	65	16	48,2	**J0048309**	25	M0048002

RACCORD FILETAGE MÂLE MS-T

MS-T MALE THREAD CONNECTOR

IP 54

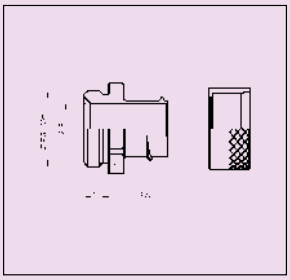

Températures certifiées

+ 850°C

- 25°C

Matière :
Laiton nickelé

Applications :
• Pour montage rapide
• Pour gaine MS-T

Material:
Nickel-plated brass

Applications:
• For quick mounting
• For metal conduit MS-T

Filetage Thread	SW mm SW mm	E mm E mm	Ø P mm Ø P mm	Référence Art. no.	Colisage PU	Raccords pour gaine Connectors for conduit
M 10	13	6	6,0	**J8310000**	50	M0207003
M 16	17	6	8,2	**J8316000**	50	M0209007
M 16	22	6	11,5	**J8317000**	50	M0211000
M 20	24	6	13,5	**J8320000**	50	M0213004
M 20	27	6	15,1	**J8321000**	50	M0216005
M 20	27	6	16,0	**J8322000**	50	M0220002
M 25	32	7	19,2	**J8325000**	20	M0221009
M 32	39	8	22,1	**J8333000**	20	M0228008
M 32	41	8	26,5	**J8332000**	20	M0229005
M 32	41	8	29,0	**J8334000**	20	M0235006
M 40	52	8	35,5	**J8341000**	20	M0236003
M 50	55	9	42,5	**J8350000**	10	M0242004
M 63	65	10	47,5	**J8364000**	5	M0248006

Filetage Thread	SW SW	E mm E mm	Ø P mm Ø P mm	Référence Art. no.	Colisage m PU m	Raccords pour gaine Connectors for conduit
PG 07	15	5	6,0	**J0207003**	100	M0207003
PG 09	17	5	8,2	**J0209007**	100	M0209007
PG 11	22	6	11,5	**J0211000**	100	M0211000
PG 13	24	6	13,5	**J0213004**	50	M0213004
PG 16	27	6	15,1	**J0216005**	50	M0216005
PG 16	27	6	17,1	**J0217002**	50	M0220002
PG 21	32	7	19,2	**J0221009**	50	M0221009
PG 29	39	12	22,1	**J0229005**	50	M0228008
PG 29	41	8	26,5	**J0230001**	50	M0229005
PG 29	48	12	30,0	**J0231008**	25	M0235006
PG 36	52	13	35,5	**J0236003**	25	M0236003
PG 42	60	10	42,5	**J0242004**	25	M0242004
PG 48 NFC	65	15	47,5	**J0248006**	25	M0248006

Notes :

RACCORD TOURNANT FILETAGE MÂLE MS-T

MS-T MALE THREAD ROTATING CONNECTOR

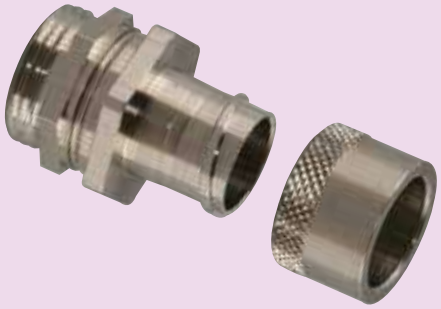

IP 54

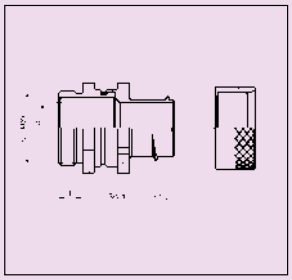

Températures certifiées

+ 850°C

- 25°C

Matière :
Laiton nickelé

Applications :
• Pour montage rapide
• Pour gaine MS-T

Material:
Nickel-plated brass

Applications:
• For quick mounting
• For metal conduit MS-T

Filetage Thread	SW1 mm SW1 mm	SW2 mm SW2 mm	E mm E mm	Ø P mm Ø P mm	Référence Art. no.	Colisage PU	Raccords pour gaine Connectors for conduit
M 10	13	15	6	6,0	**J8310600**	50	M0207003
M 16	16	17	6	8,2	**J8316600**	50	M0209007
M 16	19	22	6	11,5	**J8317600**	50	M0211000
M 20	24	24	6	13,5	**J8320600**	50	M0213004
M 20	24	27	6	16,0	**J8321600**	50	M0216005
M 20	24	27	6	16,0	**J8322600**	50	M0220002
M 25	29	32	7	19,2	**J8325600**	20	M0221009
M 32	39	39	8	22,1	**J8333600**	20	M0228008
M 32	39	41	8	26,5	**J8332600**	20	M0229005
M 32	39	48	8	27,0	**J8334600**	20	M0235006
M 40	48	50	8	35,0	**J8341600**	20	M0236003
M 50	55	60	9	42,5	**J8350600**	10	M0242004
M 63	64	65	10	47,5	**J8364600**	5	M0248006

Filetage Thread	SW1 SW1	SW2 SW2	E mm E mm	Ø P mm Ø P mm	Référence Art. no.	Colisage m PU m	Raccords pour gaine Connectors for conduit
PG 07	13	15	5	6,0	**J0207607**	100	M0207003
PG 09	16	17	5	8,2	**J0209601**	100	M0209007
PG 11	19	22	6	11,5	**J0211604**	100	M0211000
PG 13	21	24	6	13,5	**J0213608**	50	M0213004
PG 16	23	27	6	15,1	**J0216609**	50	M0216005
PG 16	23	27	6	17,1	**J0217606**	50	M0220002
PG 21	29	32	7	19,2	**J0221603**	50	M0221009
PG 29	39	39	12	22,1	**J0229609**	50	M0228008
PG 29	39	41	8	26,5	**J0230605**	50	M0229005
PG 29	39	48	12	30,0	**J0231602**	25	M0235006
PG 36	48	52	13	35,5	**J0236607**	25	M0236003
PG 42	55	60	10	42,5	**J0242608**	25	M0242004
PG 48 NFC	60	65	15	47,5	**J0248600**	25	M0248006

RACCORD FEMELLE MS-T

MS-T FEMALE THREAD CONNECTOR

IP 54

Températures certifiées

+ 850°C

- 25°C

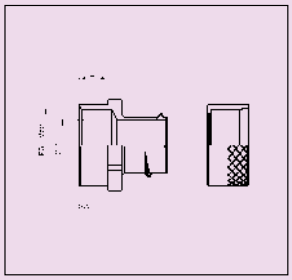

Matière :
Laiton nickelé

Applications :
- Raccordement de gaine à gaine avec raccord MS-T mâle
- Pour gaine MS-T

Material:
Nickel-plated brass

Applications:
- Junction from conduit to conduit with connector equiped with a male thread
- For metal conduit MS-T

Filetage Thread	SW mm SW mm	E mm E mm	Ø P mm Ø P mm	Référence Art. no.	Colisage PU	Raccords pour gaine Connectors for conduit
PG 07	15	5	6,0	**J0207102**	100	M0207003
PG 09	17	5	8,2	**J0209106**	100	M0209007
PG 11	22	6	11,5	**J0211109**	100	M0211000
PG 13	24	6	13,5	**J0213103**	50	M0213004
PG 16	27	6	15,1	**J0216104**	50	M0216005
						M0220002
PG 21	32	7	19,2	**J0221108**	50	M0221009
						M0228008
PG 29	41	8	26,5	**J0230100**	50	M0229005
						M0235006
PG 36	52	13	35,5	**J0236102**	25	M0236003
PG 42	60	10	42,5	**J0242103**	25	M0242004
PG 48 NFC	65	15	47,5	**J0248105**	25	M0248006

Notes :

RACCORD BOÎTIER MS-T

MS-T TERMINAL CONNECTOR

IP 54

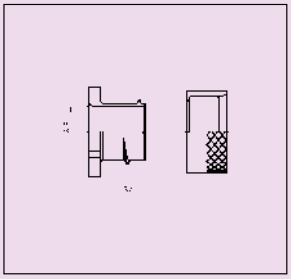

Températures certifiées

+ 850°C

- 25°C

Matière :
Laiton nickelé

Applications :
- Utilisation en embout ou raccordement sur paroi de très faible épaisseur
- Pour gaine MS-T

Material:
Nickel-plated brass

Applications:
- Terminal and plug for thin walls enclosures
- For metal conduit MS-T

Filetage Thread	SW mm SW mm	E mm E mm	Ø P mm Ø P mm	Référence Art. no.	Colisage PU	Raccords pour gaine Connectors for conduit
PG 07	15	5	6,0	**J0207300**	100	M0207003
PG 09	17	5	8,2	**J0209304**	100	M0209007
PG 11	22	6	11,5	**J0211307**	100	M0211000
PG 13	24	6	13,5	**J0213301**	50	M0213004
PG 16	27	6	15,1	**J0216302**	50	M0216005
						M0220002
PG 21	32	7	19,2	**J0221306**	50	M0221009
						M0228008
PG 29	41	8	26,5	**J0230308**	50	M0229005
						M0235006
PG 36	52	13	35,5	**J0236300**	25	M0236003
PG 42	60	10	42,5	**J0242301**	25	M0242004
PG 48 NFC	65	15	47,5	**J0248303**	25	M0248006

RACCORD FILETAGE MÂLE MS-B

MS-B MALE THREAD CONNECTOR

IP 54

Températures certifiées

+ 850°C

- 25°C

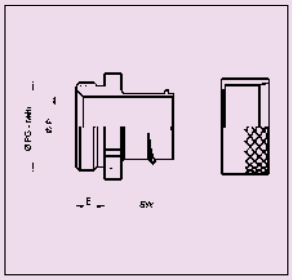

Matière :
Laiton nickelé

Applications :
• Pour montage rapide
• Pour gaine MS-B type 7 APE

Material:
Nickel-plated brass

Applications:
• For quick mounting
• For metal conduit MS-B 7 APE type

Filetage Thread	SW mm SW mm	E mm E mm	Ø P mm Ø P mm	Référence Art. no.	Colisage PU	Raccords pour gaine Connectors for conduit
PG 07	15	5	7,6	**J0407007**	100	M0407007
PG 09	17	5	9,5	**J0409001**	100	M0409001
PG 11	20	6	12,6	**J0411004**	50	M0411004
PG 13	22	6	14,0	**J0413008**	50	M0413008
PG 16	24	6	16,0	**J0416009**	50	M0416009
PG 21	30	7	21,0	**J0421003**	50	M0421003
PG 29	39	8	27,5	**J0429009**	50	M0429009
PG 36	50	8	39,2	**J0436007**	50	M0436007
PG 48 NFC	65	10	49,5	**J0448000**	25	M0448000

Notes :

RACCORD TOURNANT MÂLE MS-B

MS-B MALE THREAD ROTATING CONNECTOR

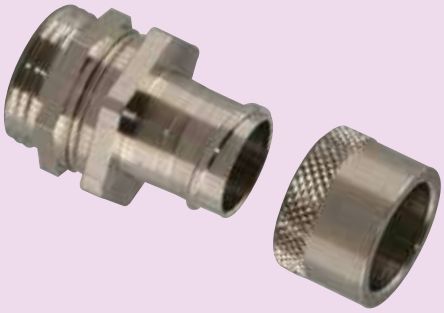

IP 54

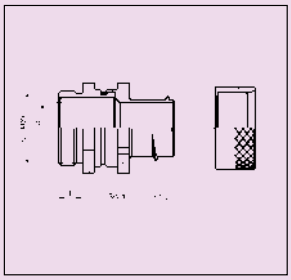

Températures certifiées

+ 850°C

- 25°C

Matière :
Laiton nickelé

Applications :
• Pour montage rapide
• Pour gaine MS-B type 7 APE

Material:
Nickel-plated brass

Applications:
• For quick mounting
• For metal conduit MS-B 7 APE type

Filetage Thread	SW1 mm SW1 mm	SW2 mm SW2 mm	E mm E mm	Ø P mm Ø P mm	Référence Art. no.	Colisage PU	Raccords pour gaine Connectors for conduit
PG 07	13	15	5	7,6	**J0407601**	100	M0407007
PG 09	16	17	5	9,5	**J0409605**	100	M0409001
PG 11	19	20	6	12,6	**J0411608**	50	M0411004
PG 13	21	22	6	14,0	**J0413602**	50	M0413008
PG 16	23	24	6	16,0	**J0416603**	50	M0416009
PG 21	29	30	7	21,0	**J0421607**	50	M0421003
PG 29	39	39	8	27,5	**J0429603**	50	M0429009
PG 36	48	50	8	39,2	**J0436601**	50	M0436007
PG 48 NFC	60	65	10	49,5	**J0448604**	25	M0448000

RACCORD À VIS FILETAGE MÂLE
MALE THREAD CONNECTOR

IP 54

Températures certifiées

+ 80°C

- 40°C

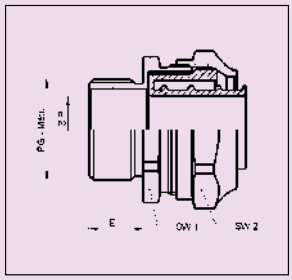

Matière :
Laiton nickelé

Caractéristique :
• Raccord verrouillant un embout protecteur isolant à visser sur la gaine

Material:
Nickel-plated brass

Characteristic:
• Connector enclosing a insulated protective terminal socket to be screwed on the conduit

Filetage Thread	SW1 mm SW1 mm	SW2 mm SW2 mm	E mm E mm	Ø P mm Ø P mm	Référence Art. no.	Colisage PU	Raccords pour gaine Connectors for conduit	
M 12	17	19	5	7,5	**J0812500**	50	M0407007	
M 16	20	22	5	9,0	**J0816540**	50	M0409001	M0009003
M 16	24	26	5	12,0	**J0816500**	50	M0411004	M0011006
M 20	26	28	6	14,0	**J0820540**	50	M0413008	M0013000
M 20	28	30	6	16,0	**J0820500**	50	M0416009	M0016001
M 25	36	38	7	20,0	**J0825500**	20	M0421003	M0021005
M 32	46	48	8	27,0	**J0832500**	20	M0429009	M0029001
M 40	58	60	8	35,0	**J0840500**	20	M0436007	M0036009
M 63	70	75	10	45,5	**J0863500**	5	M0448000	M0048002

Filetage Thread	SW1 SW1	SW2 SW2	E mm E mm	Ø P mm Ø P mm	Référence Art. no.	Colisage m PU m	Raccords pour gaine Connectors for conduit	
PG 07	17	19	9	7,5	**J0707503**	50	M0407007	
PG 09	20	22	9	9,0	**J0709507**	50	M0409001	M0009003
PG 11	24	26	10	12,0	**J0711500**	50	M0411004	M0011006
PG 13	26	28	10	14,0	**J0713504**	50	M0413008	M0013000
PG 16	28	30	10	16,0	**J0716505**	50	M0416009	M0016001
PG 21	36	38	11	20,0	**J0721509**	50	M0421003	M0021005
PG 29	46	48	11,5	27,0	**J0729505**	25	M0429009	M0029001
PG 36	57	60	11,5	35,0	**J0736503**	10	M0436007	M0036009
PG 48 NFC	70	75	16	45,5	**J0748506**	5	M0448000	M0048002
PG 48 DIN	70	75	16	45,5	**J0749506**	5	M0448000	M0048002

Notes :

RACCORD À VIS FEMELLE

FEMALE THREAD CONNECTOR

IP 54

Températures certifiées

+ 80°C

- 40°C

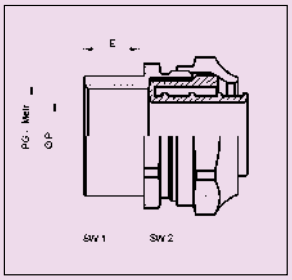

Matière :
Laiton nickelé

Caractéristique :
• Raccord verrouillant un embout protecteur isolant à visser sur la gaine

Material:
Nickel-plated brass

Characteristic:
• Connector enclosing a insulated protective terminal socket to be screwed on the conduit

Filetage Thread	SW1 mm SW1 mm	SW2 mm SW2 mm	E mm E mm	Ø P mm Ø P mm	Référence Art. no.	Colisage PU	Raccords pour gaine Connectors for conduit	
PG 07	17	19	9,5	7,5	**J0707530**	50	M0407007	
PG 09	20	22	10,0	9,0	**J0709530**	50	M0409001	M0009003
PG 11	24	26	10,5	12,0	**J0711530**	50	M0411004	M0011006
PG 13	26	28	10,5	14,0	**J0713530**	50	M0413008	M0013000
PG 16	28	30	10,5	16,0	**J0716530**	50	M0416009	M0016001
PG 21	36	38	11,5	20,0	**J0721530**	50	M0421003	M0021005
PG 29	46	48	12,0	27,0	**J0729530**	25	M0429009	M0029001
PG 36	57	60	12,0	35,0	**J0736530**	10	M0436007	M0036009
PG 48 NFC	70	75	16,5	45,5	**J0748530**	5	M0448000	M0048002
PG 48 DIN	70	75	16,5	45,5	**J0749530**	5	M0448000	M0048002

RACCORD À VIS
avec mise à la masse
CONNECTOR with earth continuity

IP 54

Températures certifiées

+ 80°C

- 40°C

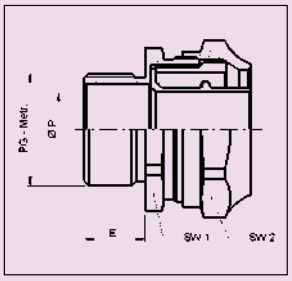

Matière :
Laiton nickelé

Caractéristique :
• Raccord verrouillant un embout à visser en laiton dans la gaine et une bague étanche à visser à l'extérieur de celle-ci

Material:
Nickel-plated brass

Characteristic:
• Connector enclosing a brass terminal socket to screw inside of the conduit and a sealing ring to mount on the outside of the conduit

Filetage Thread	SW1 mm SW1 mm	SW2 mm SW2 mm	E mm E mm	Ø P mm Ø P mm	Référence Art. no.	Colisage PU	Raccords pour gaine Connectors for conduit	
M 12	17	19	5	7,5	**J0812300**	50	M0407007	M0407200
M 16	20	22	5	9,5	**J0816340**	50	M0409001	M0409200
M 16	24	26	5	12,0	**J0816300**	50	M0411004	M0411200
M 20	26	28	6	14,0	**J0820340**	50	M0413008	M0413200
M 20	28	30	6	16,0	**J0820300**	50	M0416009	M0416200
M 25	36	38	7	20,0	**J0825300**	20	M0421003	M0421200
M 32	46	48	8	27,0	**J0832300**	20	M0429009	M0429200
M 40	58	60	8	35,0	**J0840300**	20	M0436007	M0436200
M 63	70	75	10	48,0	**J0863340**	5	M0448000	M0448200

Filetage Thread	SW1 SW1	SW2 SW2	E mm E mm	Ø P mm Ø P mm	Référence Art. no.	Colisage m PU m	Raccords pour gaine Connectors for conduit	
PG 07	17	19	9	7,5	**J0707300**	50	M0407007	M0407200
PG 09	20	22	9	9,0	**J0709300**	50	M0409001	M0409200
PG 11	24	26	10	12,0	**J0711300**	50	M0411004	M0411200
PG 13	26	28	10	14,0	**J0713300**	50	M0413008	M0413200
PG 16	28	30	10	16,0	**J0716300**	50	M0416009	M0416200
PG 21	36	38	11	20,0	**J0721300**	50	M0421003	M0421200
PG 29	46	48	11,5	27,0	**J0729300**	25	M0429009	M0429200
PG 36	57	60	11,5	35,0	**J0736300**	10	M0436007	M0436200
PG 48 NFC	70	75	16	45,5	**J0748300**	5	M0448000	M0448200
PG 48 DIN	70	75	16	45,5	**J0749300**	5	M0448000	M0448200

Notes :

EMBOUT DE GAINE À VIS

INSULATED INSERT

Températures certifiées

+ 80°C

- 40°C

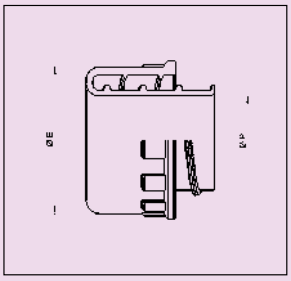

Matière :
Polyéthylène

Material:
Polyethylene

Filetage Thread	Ø E mm Ø E mm	Ø P mm Ø P mm	Référence Art. no.	Colisage PU	Raccords pour gaine Connectors for conduit		
PG 07	15,0	7,5	**K0707503**	100	M0407007	M0407200	
PG 09	18,5	9,0	**K0709507**	100	M0409001	M0409200	M0009003
PG 11	22,5	12,2	**K0711500**	100	M0411004	M0411200	M0011006
PG 13	24,5	14,0	**K0713504**	100	M0413008	M0413200	M0013000
PG 16	27,0	16,0	**K0716505**	100	M0416009	M0416200	M0016001
PG 21	32,0	20,0	**K0721509**	100	M0421003	M0421200	M0021005
PG 29	42,0	27,0	**K0729505**	25	M0429009	M0429200	M0029001
PG 36	54,0	34,7	**K0736503**	25	M0436007	M0436200	M0036009
PG 48	65,0	45,5	**K0748506**	10	M0448000	M0448200	M0048002

EMBOUT DE MISE À LA MASSE

CONNECTOR with earth continuity

IP 54

Températures certifiées

+ 850°C

- 25°C

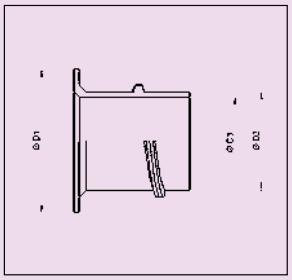

Matière :
Laiton

Caractéristique :
• L'embout se visse dans le feuillard de la gaine

Material:
Brass

Characteristic:
• Let screw the conductor insert into the galvanized armoured of the conduit

Filetage Thread	Ø D1 mm Ø D1 mm	Ø D2 mm Ø D2 mm	Ø D3 mm Ø D3 mm	Référence Art. no.	Colisage PU	Raccords pour gaine Connectors for conduit	
PG 07	14,0	8,6	7,6	**K0707300**	50	M0407007	M0407200
PG 09	17,2	10,7	9,5	**K0709300**	50	M0409001	M0409200
PG 11	20,0	13,7	12,3	**K0711300**	50	M0411004	M0411200
PG 13	22,0	15,3	14,0	**K0713300**	50	M0413008	M0413200
PG 16	24,0	17,4	16,0	**K0716300**	50	M0416009	M0416200
PG 21	30,0	22,5	20,0	**K0721300**	20	M0421003	M0421200
PG 29	40,0	30,0	27,0	**K0729300**	20	M0429009	M0429200
PG 36	51,5	39,2	35,0	**K0736300**	20	M0436007	M0436200
PG 48	64,0	51,5	48,0	**K0748300**	5	M0448000	M0448200

Notes :

ACCESSOIRES DE RACCORDEMENT

FITTING SYSTEMS

SOMMAIRE ACCESSOIRES DE RACCORDEMENT
FITTING SYSTEMS SUMMARY

ACCESSOIRES DE DÉRIVATION
MANIFOLDS 166 - 141

CLIP DE VERROUILLAGE
CLAMPING CLIPS 172

SUPPORT DE FIXATION CLIPSABLE
CLAMPING CLIPS SUPPORT 173

EMBOUT SOUPLE
RUBBER END SLEEVE 174

TERMINAL SOUPLE
END CAP 175

ETRIER
CLAMPS 176

ATTACHE
FIXING CLAMPS 177

RÉDUCTEUR pour accessoires de dérivation
REDUCTION for manifolds 178

OUTILS DE PASSAGE DES FILS DANS LES GAINES

PASSING TOOLS

PA 6

Applications :
• Pour l'insertion de fils dans les gaines fendues

Applications:
• For inserting wires into slit corrugated tubes

Pour gaine NW Profil normal For conduit NW Normal Profile	Référence* Art. no.*	Colisage PU
Jusqu'à NW 12 / Up to NW 12	**Y9001543**	1
A partir de NW 12 / From NW 12	**Y9001550**	1

POM

Applications :
• Pour l'insertion de fils dans les gaines fendues

Applications:
• For inserting wires into slit corrugated tubes

Pour gaine NW Profil normal For conduit NW Normal Profile	Référence* Art. no.*	Colisage PU
de NW 4,5 à NW 7,5 / from NW 4,5 up to NW 7,5	**Y9001511**	1

* sur demande / *on request*

Notes :

DÉRIVATION NH EN "T"

NH T-GLAND

IP 67

Températures certifiées

+ 80°C

- 25°C

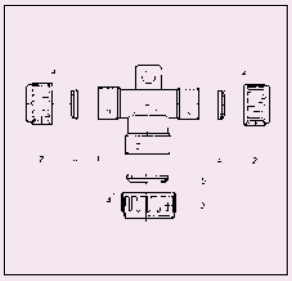

Matière :
Dérivation T : polycarbonate
Chapeau : polyamide

Material:
Fitting: polycarbonate
Cap nut: polyamide

Dérivation PE en T pour gaines NW 10-10-10
T-gland for conduit NW 10-10-10

Légende :
A = Le cône se monte côté chapeau
B = Pour gaines NW 10

Legend:
A = Cone must show into cap nut
B = Tube size NW 10

Repère / Item	Déscription / Description	Référence / Art. no.	Qté/ type / Qty/ type
1	T NW 10-10-10 / T-piece NW 10-10-10	**Y9800719**	1
2	Chapeau NH 9 - NW 10 / Cap nut NW 10	**Y9800687**	3
3	Set NW 10 / Clamping and sealing ring NW 10	**Y8117106**	3

Dérivation PE en T pour gaines NW 10-17-10
T-gland for conduit NW 10-17-10

Légende :
A = Le cône se monte côté chapeau
B = Pour gaines NW 10
C = Pour gaines NW 17

Legend:
A = Cone must show into cap nut
B = Tube size NW 10
C = Tube size NW 17

Repère / Item	Déscription / Description	Référence / Art. no.	Qté/ type / Qty/ type
1	T NW 10-17-10 / T-piece NW 10-17-10	**U9100404**	1
2	Chapeau NH 9 - NW 10 / Cap nut NW 10	**Y9800687**	2
3	Chapeau NH 16 - NW 17 / Cap nut NW 17	**Y9800694**	1
4	Set NW 10 / Clamping and sealing ring NW 10	**Y8117106**	2
5	Set NW 17 / Clamping and sealing ring NW 17	**Y8117175**	1

Dérivation PE en T pour gaines NW 17-17-17
T-gland for conduit NW 17-17-17

Légende :
A = Le cône se monte côté chapeau
B = Pour gaines NW 17

Legend:
A = Cone must show into cap nut
B = Tube size NW 17

Repère / Item	Déscription / Description	Référence / Art. no.	Qté/ type / Qty/ type
1	T NW 17-17-17 / T-piece NW 17-17-17	**Y9800762**	1
2	Chapeau NH 16 - NW 17 / Cap nut NW 17	**Y9800694**	3
3	Set NW 17 / Clamping and sealing ring NW 17	**Y8117175**	3

DÉRIVATION NH EN "T"
NH T-GLAND

IP 67

Températures certifiées

+ 80°C

- 25°C

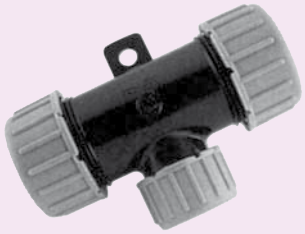

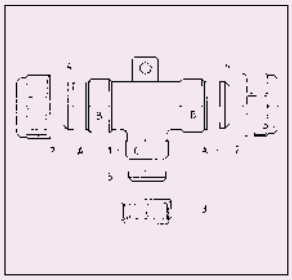

Matière :
Dérivation T : polycarbonate
Chapeau : polyamide

Material:
Fitting: polycarbonate
Cap nut: polyamide

Dérivation PE en T pour gaines NW 22-17-22
T-gland for conduit NW 22-17-22

Légende :
A = Le cône se monte côté chapeau
B = Pour gaines NW 22
C = Pour gaines NW 17

Legend:
A = Cone must show into cap nut
B = Tube size NW 22
C = Tube size NW 17

Repère / Item	Désignation / Description	Référence / Art. no.	Qté/type / Qty/type
1	T NW 22-17-22 / T-piece NW 22-17-22	**Y9800700**	1
2	Chapeau NH 21 - NW 22 / Cap nut NW 22	**Y9800908**	2
3	Chapeau NH 16 - NW 17 / Cap nut NW 17	**Y9800694**	1
4	Set NW 22 / Clamping and sealing ring NW 22	**Y8117229**	2
5	Set NW 17 / Clamping and sealing ring NW 17	**Y8117175**	1

Dérivation PE en T pour gaines NW 22-10-10-22
T-gland for conduit NW 22-10-10-22

Légende :
A = Le cône se monte côté chapeau
B = Pour gaines NW 22
C = Pour gaines NW 10

Legend:
A = Cone must show into cap nut
B = Tube size NW 22
C = Tube size NW 10

Repère / Item	Désignation / Description	Référence / Art. no.	Qté/type / Qty/type
1	T NW 22-10-10-22 / T-piece NW 22-10-10-22	**Y9800731**	1
2	Chapeau NH 21 - NW 22 / Cap nut NW 22	**Y9800908**	2
3	Chapeau NH 9 - NW 10 / Cap nut NW 10	**Y9800687**	2
4	Set NW 22 / Clamping and sealing ring NW 22	**Y8117229**	2
5	Set NW 10 / Clamping and sealing ring NW 10	**Y8117106**	2

Notes :

DÉRIVATION EN “Y“ - noir

Y-MANIFOLDS - black

Températures certifiées

+ 135°C

- 40°C

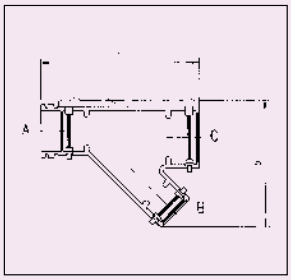

Matière :
Polyamide 66

Température maxi en pointe :
240 h / + 150° C

Caractéristiques :
• clipsage extérieur

Material:
Polyamide 66

Maximum Temperature:
240 h / + 150° C

Characteristics:
• outside gripping

Référence Art. no.	Pour gaine NW for conduit NW A B C Ø NW Ø NW	Forme Form	b mm b mm	l mm l mm	Colisage PU
Y9817080	7,5 - 4,5 - 4,5	A	30,0	40,0	1000
Y9817083	7,5 - 4,5 - 7,5	A	30,0	40,0	100
Y9817303	10 - 10 - 10	D	43,0	54,4	100
Y9817304	13 - 7,5 - 10	C	39,5	47,3	100
Y9817306	13 - 10 - 10	C	45,4	59,9	500
Y9817305	13 - 10 - 13	C	45,6	59,9	100
Y9817308	13 - 13 - 13	C	46,6	59,9	500
Y9817310	17 - 13 - 10	C	45,6	59,9	50
Y9817201	17 - 13 - 17	B	58,4	78,8	50
Y9817309	17 - 17 - 10	C	47,4	59,9	500
Y9817200	22 - 10 - 17	B	57,1	68,8	500
Y9817203	22 - 13 - 17	B	55,1	60,3	50
Y9817311	22 - 13 - 22	C	56,4	63,5	200
Y9817202	22 - 17 - 17	B	58,9	67,9	50
Y9817302	22 - 22 - 22	C	64,7	76,7	50
Y9817300	26 - 22 - 22	C	64,7	69,4	500

Forme A / Form A

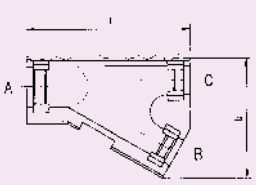

Forme B / Form B

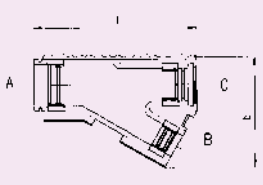

Forme C / Form C

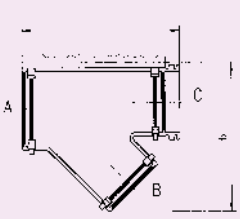

Forme D / Form D

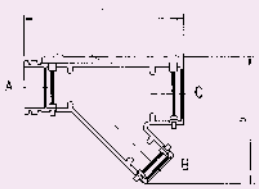

DÉRIVATION EN "T" - noir
T-MANIFOLDS - black

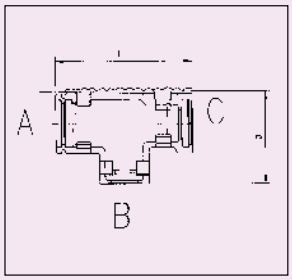

Températures certifiées

+ 135°C

- 40°C

Matière :
Polyamide 66

Température maxi en pointe :
240 h / + 150° C

Caractéristiques :
• clipsage extérieur

Material:
Polyamide 66

Maximum Temperature:
240 h / + 150° C

Characteristics:
• outside gripping

Référence Art. no.	Pour gaine NW for conduit NW A B C Ø NW Ø NW	Forme Form	b mm b mm	l mm l mm	Colisage PU
Y9806125	7,5 - 4,5 - 4,5	C	24,7	37,7	1000
Y9806082	7,5 - 7,5 - 7,5	A	24,7	33,4	100
Y9806133	8,5 - 8,5 - 8,5	B	29,0	43,4	500
Y9806088	8,5 - 8,5 - 10	A	27,2	37,6	100
Y9806105	10 - 4,5 - 10	B	28,7	36,6	500
Y9806130	10 - 7,5 - 7,5	D	28,7	39,7	100
Y9806111	10 - 7,5 - 10	B	28,7	39,4	500
Y9806086	10 - 8,5 - 10	A	26,9	37,5	100
Y9806097	10 - 10 - 7,5	A	26,8	38,5	500
Y9806089	10 - 10 - 10	A	26,7	39,2	500
Y9806127	13 - 4,5 - 10	C	30,6	39,5	500
Y9806092	13 - 7,5 - 13	A	30,9	35,8	500
Y9806090	13 - 8,5 - 10	A	29,7	37,5	100
Y9806118	13 - 8,5 - 13	C	31,6	42,4	100
Y9806131	13 - 10 - 10	D	31,9	43,6	100
Y9806101	13 - 10 - 13	B	31,6	43,6	500
Y9806093	13 - 13 - 7,5	A	30,3	41,5	500
Y9806104	13 - 13 - 10	B	31,6	45,3	100
Y9806115	13 - 13 - 13	C	31,9	46,6	100
Y9806100	17 - 7,5 - 13	B	36,9	41,0	500
Y9806095	17 - 7,5 - 17	A	34,6	37,5	500
Y9806120	17 - 8,5 - 17	C	36,9	46,0	50
Y9806107	17 - 10 - 13	B	36,9	43,6	50
Y9806094	17 - 10 - 17	A	35,8	40,5	500
Y9806096	17 - 13 - 13	A	34,6	43,2	500

Forme A / Form A

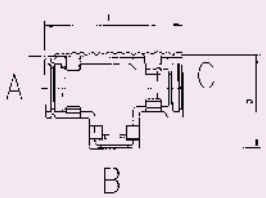

Forme B / Form B

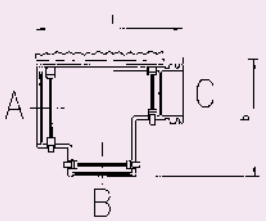

Forme C / Form C

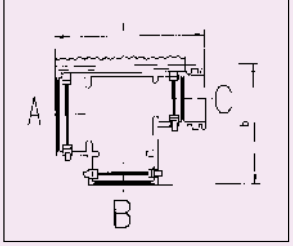

Forme D / Form D

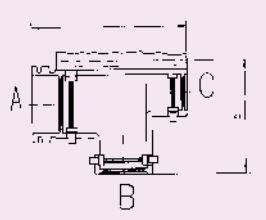

Notes :

DÉRIVATION EN “T” - noir

T-MANIFOLDS - black

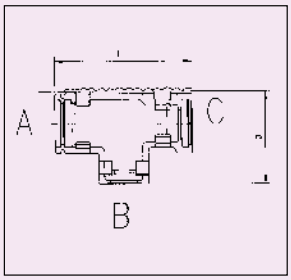

Températures certifiées

+ 135°C

- 40°C

Matière :
Polyamide 66

Température maxi en pointe :
240 h / + 150° C

Caractéristiques :
• clipsage extérieur

Material:
Polyamide 66

Maximum Temperature:
240 h / + 150° C

Characteristics:
• outside gripping

Référence Art. no.	Pour gaine NW for conduit NW A B C Ø NW Ø NW	Forme Form	b mm b mm	l mm l mm	Colisage PU
Y9806141	17 - 13 - 17	B	36,3	50,1	500
Y9806099	17 - 17 - 7,5	A	39,5	48,9	500
Y9806135	17 - 22 - 17	B	39,3	59,9	250
Y9806106	22 - 4,5 - 22	B	37,7	41,4	500
Y9806113	22 - 7,5 - 22	B	41,4	39,5	500
Y9806121	22 - 10 - 22	C	41,5	47,3	500
Y9806114	22 - 13 - 17	B	41,4	46,7	250
Y9806108	22 - 13 - 22	B	41,4	46,4	500
Y9806103	22 - 17 - 13	B	41,9	51,3	500
Y9806098	22 - 22 - 10	A	43,7	53,7	250
Y9806151	22 - 22 - 13	B	43,8	58,5	500
Y9806126	22 - 22 - 17	C	43,8	60,6	250
Y9806102	22 - 22 - 22	B	42,4	56,2	500
Y9806116	22 - 23 - 10	C	42,2	60,6	50
Y9806117	22 - 23 - 13	C	42,2	61,3	50
Y9806122	23 - 22 - 22	C	46,6	58,4	500
Y9806129	26 - 10 - 26	B	47,6	45,1	500
Y9806123	26 - 17 - 10	C	49,0	51,8	250
Y9806124	26 - 17 - 13	C	49,0	52,2	500
Y9806109	26 - 17 - 17	B	49,0	52,5	250
Y9806119	26 - 17 - 22	C	46,0	54,0	500
Y9806112	26 - 22 - 22	B	47,3	55,2	500
Y9806128	26 - 22 - 23	C	49,7	57,6	500
Y9806134	26 - 26 - 13	B	53,0	72,9	500
Y9806110	26 - 26 - 22	B	47,4	61,2	250

Forme A / Form A

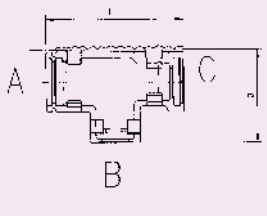

Forme B / Form B

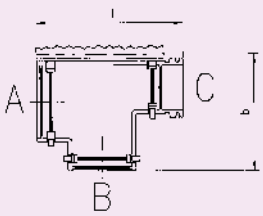

Forme C / Form C

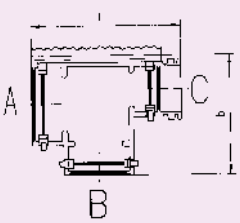

Forme D / Form D

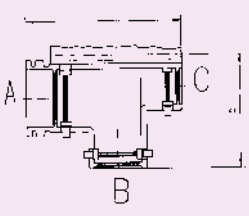

CLIP DE VERROUILLAGE - noir
CLAMPING CLIPS - black

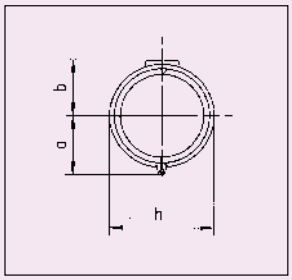

Températures certifiées

+ 135°C

- 40°C

Matière :
Polyamide 66

Température maxi en pointe :
240 h / + 150° C

Caractéristiques :
- pour montage flexible
- raccordement optimum pour les gaines annelées

Material:
Polyamide 66

Maximum Temperature:
240 h / + 150° C

Characteristics:
- for flexible installation
- optimum connection for corrugated tubes

Référence Art. no.	Pour gaine NW for conduit NW	Forme Form	b mm b mm	l mm l mm	Colisage PU
Y9805940	4,5	A	13,0	9,4	5000
Y9805941	7,5	A	15,8	12,2	5000
Y9805939	8,5	B	18,3	15,6	5000
Y9805942	10	A	18,9	15,4	5000
Y9805943	13	A	21,6	18,3	2500
Y9805949	14	A	24,6	21,3	5000
Y9805944	17	A	27,1	23,6	5000
Y9805945	22	A	31,6	28,3	2000
Y9805946	26	A	37,7	34,4	1000

Forme A / Form A

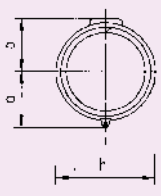

Forme B / Form B

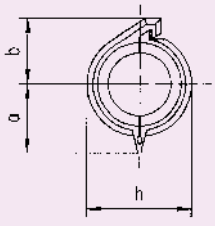

Notes :

SUPPORT DE FIXATION CLIPSABLE - noir

CLAMPING CLIPS SUPPORT - black

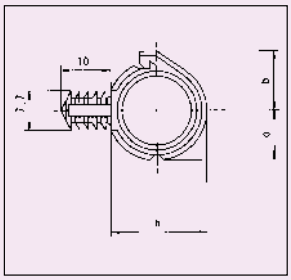

Températures certifiées

+ 135°C

- 40°C

Matière :
Polyamide 66

Température maxi en pointe :
240 h / + 150° C

Caractéristiques :
- pour montage flexible
- raccordement optimum pour les gaines annelées

Material:
Polyamide 66

Maximum Temperature:
240 h / + 150° C

Characteristics:
- for flexible installation
- optimum connection for corrugated tubes

Référence Art. no.	Pour gaine NW for conduit NW	h mm h mm	b mm b mm	l mm l mm	Colisage PU
Y9805917	4,5	10,2	5,5	7,2	1000
Y9805911	7,5	13,2	7,0	8,7	1000
Y9805912	8,5	14,7	7,8	9,5	1000
Y9805913	10	15,8	8,3	10,0	1000
Y9805914	13	19,0	10,0	11,7	1000
Y9805925	17	24,0	12,0	14,0	1000
Y9805916	22	28,4	14,6	16,2	1000

EMBOUT SOUPLE
avec ancrage - noir
RUBBER END SLEEVE
with traction relief - black

IP 54

Températures certifiées

+ 80°C

- 25°C

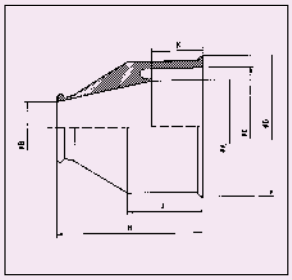

Matière :
TPE

Caractéristiques :
• avec ancrage

Material:
TPE

Characteristics:
• with traction relief

Type	Référence	Capacité de serrage Ø B mm	Capacité de serrage Ø C mm	Pour gaine NW	Ø A mm	Ø D mm	H mm	J mm	K mm	Colisage
Type	Art. no.	Clamping range Ø B mm	Clamping range Ø C mm	for conduit NW	Ø A mm	Ø D mm	H mm	J mm	K mm	PU
GZ 9	**Y8500090**	4 - 9	17 - 19	14	10,5	22,4	33,0	19,0	11,5	3000
GZ 11	**Y8500113**	5 - 12	20 - 23	17	16,5	25,0	33,5	18,5	11,5	2400
GZ 13,5	**Y8500137**	6 - 14	22 - 25	19/22	16,0	27,0	32,3	16,0	11,6	2000
GZ 16	**Y8500168**	7 - 17	24 - 37	22	18,0	29,0	47,0	25,0	16,7	1200
GZ 21	**Y8500212**	9 - 20	30 - 33	26	23,0	35,0	47,5	26,0	15,5	800
GZ 29	**Y8500298**	16 - 30	39 - 43	37	31,0	45,0	47,0	25,0	17,0	900
GZ 36	**Y8500366**	23 - 40	49 - 57	50	42,0	55,0	47,0	25,0	17,0	500
GZ 42	**Y8500427**	30 - 45	55 - 61	–	48,0	62,2	47,0	25,0	17,0	500
GZ 48	**Y8500489**	33 - 50	61 - 66	–	54,0	67,0	47,0	25,0	17,0	100

Notes :

TERMINAL SOUPLE - noir

END CAP - black

Températures certifiées

+ 60°C

- 20°C

Matière :
Polyvinylchloride

Caractéristiques :
• Chaque sortie de fil peut être ouverte en fonction du besoin

Material:
Polyvinylchloride

Characteristics:
• Each to be cut open (each breakable) when required

Type	Sorties de câble	Pour gaine NW	Référence	Colisage
Type	Cable outlets	For conduit NW	Art. no.	PU
EK 3	3	8,5	**Y8501035**	1000

EK 3

Type	Sorties de câble	Pour gaine NW	Référence	Colisage
Type	Cable outlets	For conduit NW	Art. no.	PU
EK 5	5	10	**Y8501066**	1000

EK 5

Type	Sorties de câble	Pour gaine NW	Référence	Colisage
Type	Cable outlets	For conduit NW	Art. no.	PU
EK 6	6	13	**Y8501073**	1000

EK 6

ÉTRIER - noir

CLAMPS FOR PLASTIC CORRUGATED TUBES - black

Températures certifiées

+ 100°C

- 25°C

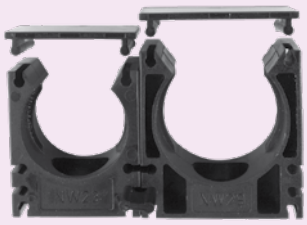

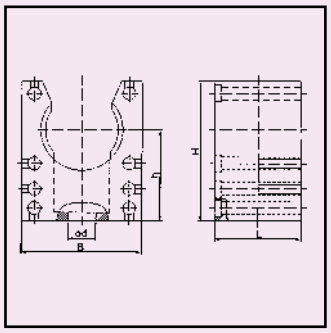

Matière :
Polyamide 6

Caractéristiques :
• 0 halogène

Material:
Polyamide 6

Characteristics:
• Free of halogen

Pour gaine NW For conduit NW	L mm L mm	H mm H mm	I mm I mm	Référence Art. no.	Colisage PU
8,5	30	23	13	**N1213090**	50
10	30	23	13	**N1213090**	50
12	30	23	13	**N1213120**	50
13	30	23	13	**N1213120**	50
14	31	24	13	**N1213140**	50
17	35	30	15	**N1213170**	50
22	42	38	16	**N1213220**	20
23	42	38	16	**N1213220**	20
26	42	38	16	**N1213220**	20
29	51	49	16	**N1213290**	20
36	61	51	18	**N1213360**	10
48	74	64	19	**N1213480**	10

Notes :

ATTACHE - noir
FIXING CLAMPS - black

POM

Températures certifiées

+ 110°C

- 60°C

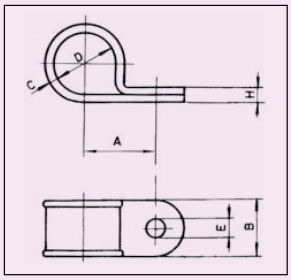

Matière :
Polyacétal

Propriétés spécifiques :
• HB selon UL 94

Material:
Polyacetal resin

Features:
• HB accord. to UL 94

Type Type	A mm A mm	B mm B mm	C mm C mm	D mm D mm	E mm E mm	H mm H mm	Référence fermée Art. no. unslit	Colisage m PU m	Pour gaine NW For conduit NW
RP 6	14	16	2,0	5,7 - 6,3	6,6	4	**Y8211064**	50	–
RP 8	15	16	2,0	7,6 - 8,3	6,6	4	**Y8211088**	50	–
RP 9	15	16	2,0	8,6 - 9,3	6,6	4	**Y8211095**	50	7,5
RP 10	16	16	2,0	9,5 - 10,3	6,6	4	**Y8211101**	50	–
RP 11	16	16	2,0	10,5 - 11,3	6,6	4	**Y8211118**	50	–
RP 12	17	16	2,0	11,5 - 12,3	6,6	4	**Y8211125**	50	8,5
RP 13	17	16	2,0	12,3 - 13,3	6,6	5	**Y8211002**	50	10
RP 14	18	16	2,5	13,5 - 14,3	6,6	5	**Y8211149**	25	–
RP 15	19	16	2,5	14,5 - 15,3	6,6	5	**Y8211156**	25	–
RP 16	19	16	2,5	15,5 - 16,3	6,6	5	**Y8211033**	1000	12 / 13
RP 18	20	16	2,5	17,4 - 18,3	6,6	5	**Y8211040**	25	–
RP 19	21	16	2,5	18,4 - 19,3	6,6	5	**Y8211194**	25	–
RP 20	22	19	2,5	19,4 - 20,3	6,6	5	**Y8211200**	25	17
RP 22	23	19	2,5	21,4 - 22,3	6,6	5	**Y8211019**	25	–
RP 25	30	23	3,0	24,4 - 25,3	8,6	6	**Y8211026**	25	22

RÉDUCTEURS - noir
REDUCTION - black

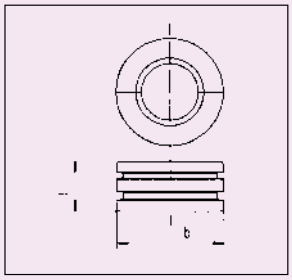

Températures certifiées

+ 100°C

- 25°C

Matière :
Polyamide 66

Température maxi en pointe :
240 h / + 150° C

Material:
Polyamide 66

Maximum Temperature:
240 h / + 150° C

Référence Art. no.	Pour gaine NW for conduit NW	Forme Form	b mm b mm	l mm l mm	Colisage PU
Y7807270	8,5 - 4,5	A	11,7	9,0	2000
Y7807272	10 - 4,5	A	12,7	9,0	5000
Y7807276	10 - 7,5	A	17,1	7,5	2000
Y7807288	10 - 8,5	D	13,1	2,1	500
Y7807299	10 - 4,5	D	13,2	2,1	1000
Y7807278	13 - 7,5	A	16,0	7,5	500
Y7807280	13 - 10	A	16,0	7,5	2000
Y7807283	17 - 13	A	21,3	8,5	500
Y7807293	17-3 x 4,5	C	21,3	2,5	500
Y7807296	17 - 13	D	27,4	2,5	1000
Y7807282	22 - 17	A	25,8	9,5	2000
Y7807290	22-2 x 7,5	B	25,0	2,6	1000
Y7807292	22-3 x 7,5	C	25,9	2,6	1000
Y7807294	22 - 13	D	25,9	2,6	1000
Y7807654	26 - 22	D	31,7	2,4	500
Y7807295	29-3 x 8,5	C	34,8	2,3	1000

Forme A / Form A

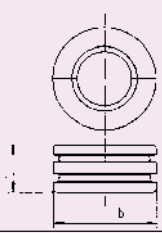

Forme B / Form B

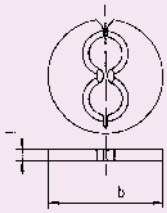

Forme C / Form C

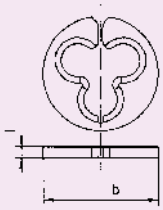

Forme D / Form D

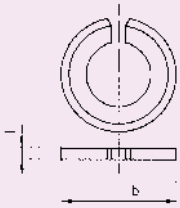

Notes :

CARACTÉRISTIQUES
SPECIFICATIONS

SOMMAIRE CARACTÉRISTIQUES
SPECIFICATIONS SUMMARY

CARACTÉRISTIQUES
SPECIFICATIONS 182 - 183

COURBES D'ATTÉNUATION CEM
EMC ATTENUATION CURVE 184 - 189

ÉQUIPEMENTS ATEX POUR ZONES EXPLOSIVES AGRÉÉS GAZ ET POUSSIÈRES
ATEX EQUIPMENTS FOR DUST AND GAS APPROVED EXPLOSIVE AREAS 190 - 191

PRINCIPE DE MONTAGE
MOUNTING RUDIMENTARY 192 - 193

PROCÉDURE DE MONTAGE
ASSEMBLY-PROCEDURE 194

COMMENT FAIRE LE BON CHOIX DE GAINE ?
HOW TO MAKE THE GOOD CHOICE OF CORRUGATED TUBE ? 195 - 196

LEXIQUE
LEXICON 197 - 205

NOTES
NOTE 206 - 208

CARACTÉRISTIQUES
SPECIFICATIONS

ISO EN 60423

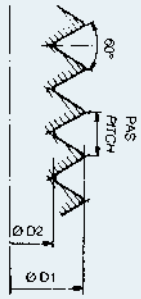

ISO	PASPITCH *PITCH*	Ø extérieur *external*	Ø intérieur *internal*	Ø perçage *boring*
10	1	10	9	10,5
12	1,5	12	10,5	12,5
16	1,5	16	14,5	16,5
20	1,5	20	18,5	20,5
25	1,5	25	23,5	25,5
32	1,5	32	30,5	32,5
40	1,5	40	38,5	40,5
50	1,5	50	48,5	50,5
63	1,5	63	61,5	63,3
75	1,5	75	73,5	75,5
80	2	80	78	80,5
90	2	90	88	90,5
100	2	100	98	100,5

PG ELECTRIQUE
ELECTRIC

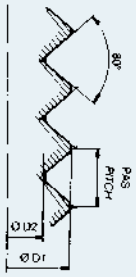

PG	PAS PITCH *PITCH*	Ø extérieur *external*	Ø intérieur *internal*	Ø perçage *boring*
7	1,27	12,5	11,28	12,7
9	1,41	15,2	13,86	15,4
11	1,41	18,6	17,26	18,8
13	1,41	20,4	19,06	20,7
16	1,41	22,5	21,16	22,8
21	1,587	28,3	26,78	28,6
29	1,587	37	35,48	37,4
36	1,587	47	45,48	47,5
42	1,587	54	52,48	54,5
48 M et P	2,309	60	57,78	60,5
48 DIN	1,588	59,3	57,78	59,8

PG GAZ CYLINDRIQUE
CYLINDRICAL GAS

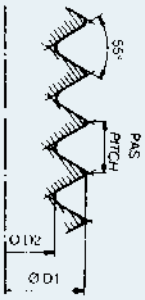

BSP	PAS PITCH *PITCH*	Ø extérieur *external*	Ø intérieur *internal*	Ø perçage *boring*
1/4	1,337	13,157	11,145	13,4
3/8	1,337	16,662	14,950	17,0
1/2	1,814	20,955	18,631	21,3
5/8	1,814	22,911	20,587	23,3
3/4	1,814	26,441	24,117	26,8
1"	2,309	33,249	30,291	33,7
1" 1/4	2,309	41,910	38,952	42,4
1" 1/2	2,309	47,803	44,845	48,3
2"	2,309	59,614	56,656	60,2
2" 1/2	2,309	75,184	72,226	75,7
3"	2,309	87,884	84,926	88,5
3" 1/2	2,309	100,330	97,372	101
4"	2,309	113,030	110,072	114

NPT CONIQUE
CONICAL

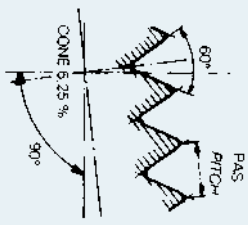

NPT	PAS PITCH *PITCH*	Ø extérieur plan de jauge *external gauge plan*	Nombre de filets/pouce *Treads per inch*
1/4	1,411	13,616	18
3/8	1,411	17,055	18
1/2	1,814	21,223	14
3/4	1,814	26,568	14
1"	2,208	33,227	11 1/2
1" 1/4	2,208	41,984	11 1/2
1" 1/2	2,208	48,053	11 1/2
2"	2,208	60,091	11 1/2
2" 1/2	3,175	72,699	8
3"	3,175	88,608	8
3" 1/2	3,175	100,013	8

Notes :

LES INDICES DE PROTECTION *PROTECTION DEGREE ACC TO EN60529*

PREMIER CHIFFRE *Protection contre les corps solides*		
0		Non protégé *Not protected*
1		Protégé contre les corps solides > 50 mm *Protected against solid part > 50 mm*
2		Protégé contre les corps solides > 12 mm *Protected against solid part > 12 mm*
3		Protégé contre les corps solides > 2,5 mm *Protected against solid part > 2,5 mm*
4		Protégé contre les corps solides > 1 mm *Protected against solid part > 1 mm*
5		Protégé contre la poussière *Protected against dust*
6		Totalement protégé contre la poussière *Entirelly protected against dust*

DEUXIEME CHIFFRE *Protection contre les liquides*		
0		Non protégé *Not protected*
1		Protégé contre les chutes verticales de gouttes d'eau *Protected against vertical drop fall*
2		Protégé contre les chutes d'eau inclinées à 15° *Protected against drop fall at an angle of 15°*
3		Protégé contre l'eau de pluie jusqu'à 60° de la verticale *Protected against rain up to an angle of 60°*
4		Protégé contre les projections d'eau de toutes directions *Protected against water projection from all directions*
5		Protégé contre les jets d'eau de toutes directions, à la lance *Protected against jet water projection from all directions*
6		Protégé contre les jets d'eau puissants ou paquet de mer *Protected against powerfull jet water*
7		Protégé contre les effets de l'immersion entre 15 cm et 1 m *Protected against immersion effect between 15 cm and 1 m*
8		Protégé contre l'immersion prolongée, en profondeur et sous pression *Protected against long time immersion in depth and under presure*

LES PROPRIÉTÉS DE NOS MATIÈRES PLASTIQUES

MATIÈRES *MATERIALS*	Températures d'utilisation	Classement UL 94	Résistance à l'essence	Résistance au diesel	Résistance à l'huile minérale	Résistance à l'huile végétale	Résistance aux bases faibles	Résistance aux bases fortes	Résistance aux acides faibles	Résistance aux acides forts	Sans halogène
Polystyrène choc (PS)	- 20°C / + 70°C	HB									oui
Polycarbonate (PC)	- 40°C / + 135°C	VO/HB									oui
Polyamide 6 (PA6)	- 30°C / + 100°C	V2									oui
Polyamide 6 fv (PA 6 fv)	- 30°C / + 120°C	HB									oui
Polyfluorure de vinylidène (PVDF)	- 30°C / + 145°C	VO									non
Santoprène (Santopren)	- 40°C / + 135°C	HB									oui
Tefabloc	- 25°C / + 120°C	/									oui
Caoutchouc naturel (natural rubber)	- 40°C / + 60°C	/									oui
Caoutchouc chloroprène (chloropren rubber)	25°C / + 100°C	/									non
Caoutchouc nitrile (nitril)	25°C / + 120°C	/									oui
Caoutchouc fluoré (FKM/Viton)	20°C / + 200°C	/									non
Caoutchouc silicone (silicon)	50°C / + 230°C	/									oui
Caoutchouc éthylène-propylène-diène (EPDM)	40°C / + 130°C	/									oui

BON / *GOOD* MOYEN / *MEDIUM* MAUVAIS / *BAD*

COURBE D'ATTENUATION CEM WADI-TEC CEM

EMC ATTENUATION CURVE WADI-TEC EMC

Presse Etoupes WADI-TEC *WADI-TEC Cable Glands*

Compatibilité Electromagnétique pour tous types de câbles / *Electromagnetic Compatibility for shielded cables*
Utilisable sur Câble à Tresse / *Used on Braided Cable*
Utilisable sur Câble à Feuillard / *Used on Steel Tape Armoured Cable*

Résistance au Brouillard Salin : 500 heures / *Resistance to Salt Spray : 500 hours*

Schémas *Drawings*

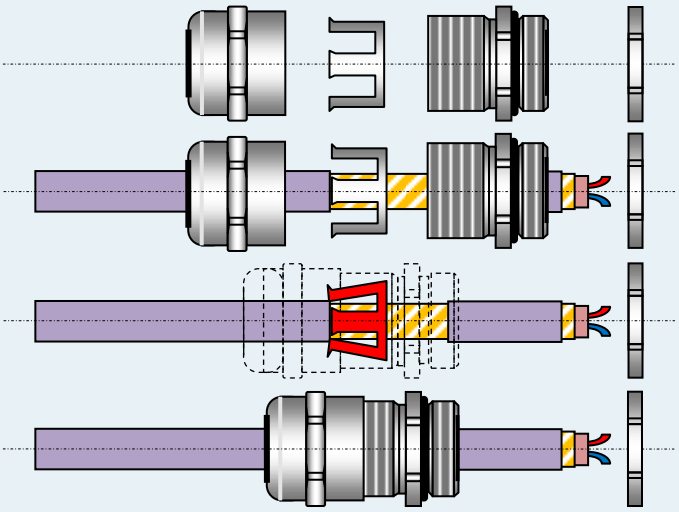

Recommandé pour les Câbles à Tresses
Recommended for Braided Cables

Facilité et rapidité de montage
Easy and quick mounting

Pas de démontage du Chapeau
pour le passage des câbles
No need to dismount the Pressing Screw for the passage of the cable

IP68

Montage *Assembly*

1) Desserrer le Chapeau sur 1 ou 2 tours / *Squeeze the Pressing Screw of 1 or 2 turns*

2) Introduire le Câble jusqu'au bout de la Griffe CEM / *Introduce the cable trough the EMC Claw*

3) Resserrer complètement le Chapeau / *Squeeze completely the pressing screw*

Utilisation *Use*

Machines / *Machines*

Câblage Usine / *Cabling of factories*

Coffrets et Armoires / *Boxes and Enclosures*

Notes :

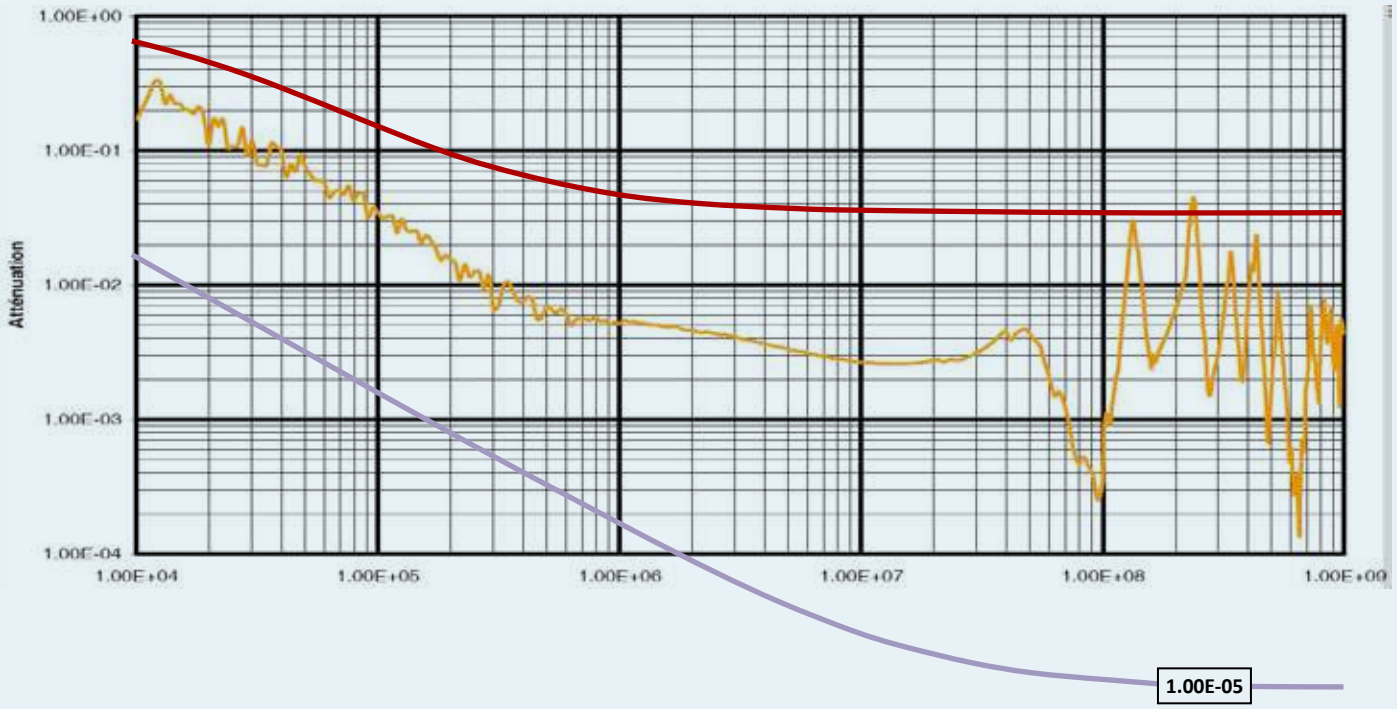

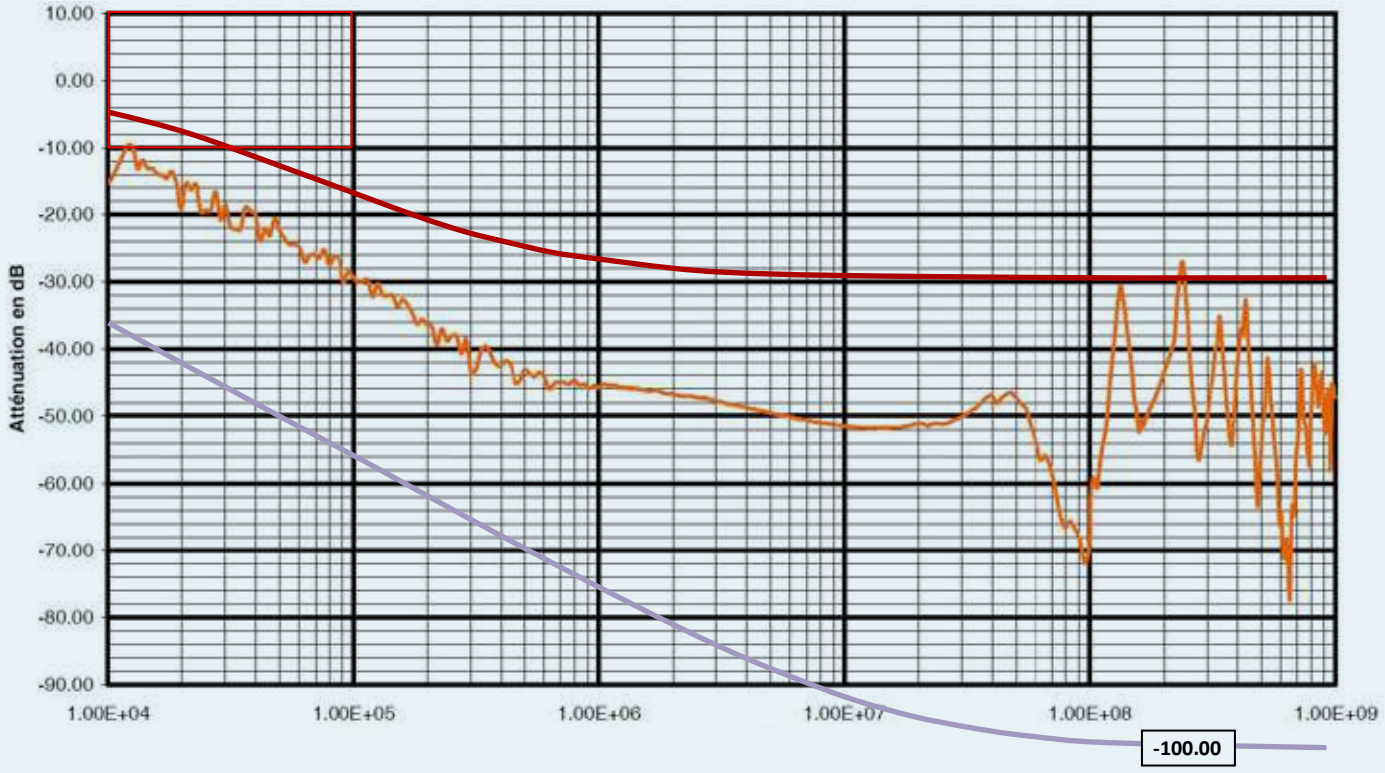

Les mesures ci-dessus réalisées par le LCIE montrent que les Presse Etoupe WADI-TEC CEM à cage vous permettent de réduire de façon sensible les perturbations électromagnétiques crées autour de vos câbles

Attenuation Moyenne
Average Attenuation
Attenuation WADI-TEC
WADI-TEC Attenuation
Attenuation Idéale
Ideal Attenuation

The measures above realized by the LCIE show that EMC WADI-TEC Cable Gland with spring cage allow you to reduce in a significant way the electromagnetic disturbances created around your cables

COURBE D'ATTENUATION CEM SIB-TEC CEM

EMC ATTENUATION CURVE SIB-TEC EMC

Presse Etoupes SIB-TEC à Cage *SIB-TEC Cable Glands with Insert*

Compatibilité Electromagnétique pour tous types de câbles / *Electromagnetic Compatibility for shielded cables*
Utilisable sur Câble à Tresse / *Used on Braided Cable*
Utilisable sur Câble à Feuillard / *Used on Steel Tape Armoured Cable*

Résistance au Brouillard Salin : 500 heures / *Resistance to Salt Spray : 500 hours*

Schémas *Drawings*

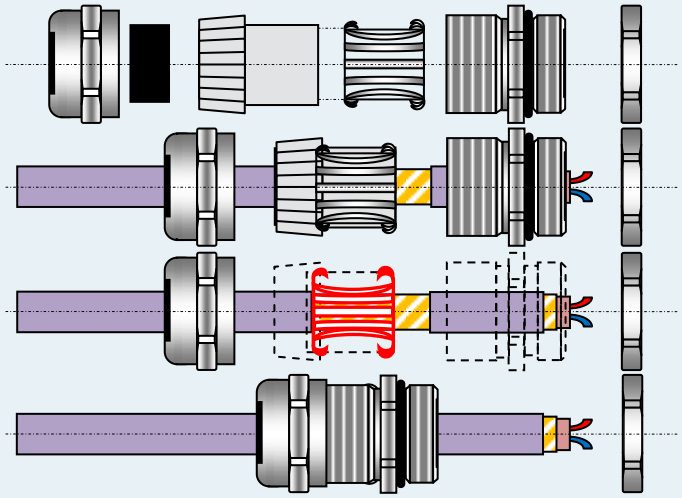

Recommandé pour les Câbles à Tresses et à Feuillards
Recommended for Braided and Steel Tape armouredCables

Facilité et rapidité de montage
Easy and quick mounting

Pas de démontage du Chapeau pour le passage des câbles
No need to dismount the Pressing Screw for the passage of the cable

IP68

Montage *Assembly*

1) Desserrer le Chapeau sur 1 ou 2 tours / *Squeeze the Pressing Screw of 1 or 2 turns*

2) Introduire le Câble jusqu'au bout de la Griffe CEM / *Introduce the cable trough the EMC Claw*

3) Resserrer complètement le Chapeau / *Squeeze completely the pressing screw*

Utilisation *Use*

Machines / *Machines*

Câblage Usine / *Cabling of factories*

Coffrets et Armoires / *Boxes and Enclosures*

Notes :

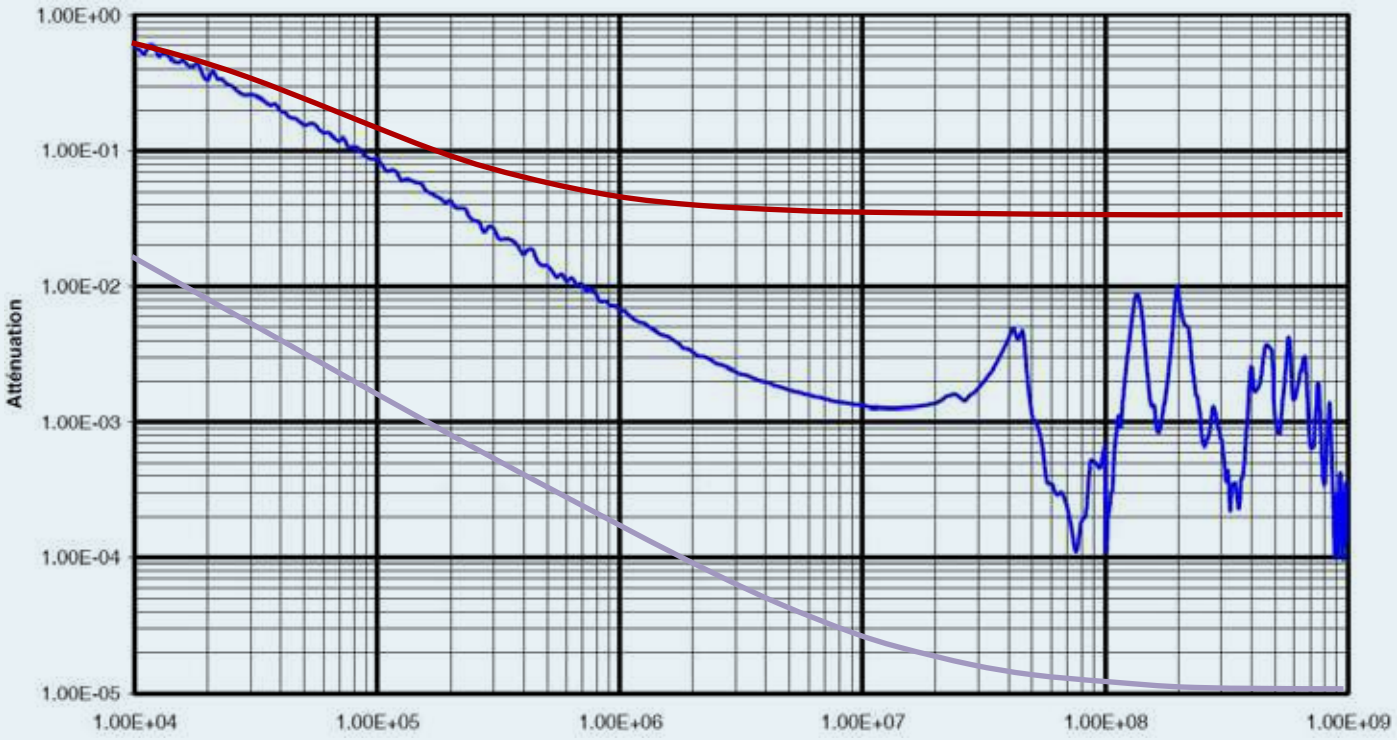

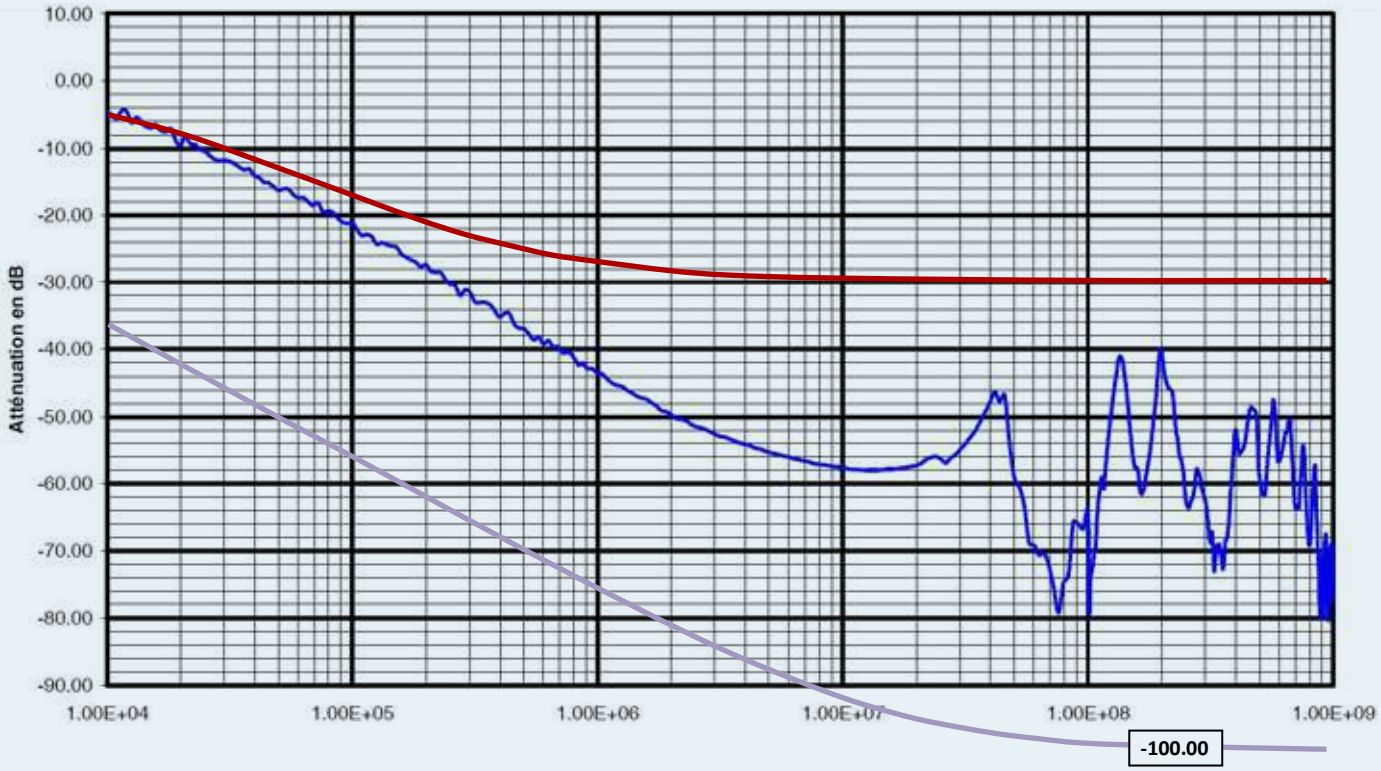

Les mesures ci-dessus réalisées par le LCIE montrent que les Presse Etoupe SIB-TEC CEM à cage vous permettent de réduire de façon sensible les perturbations électromagnétiques crées autour de vos câbles

Attenuation Moyenne
Average Attenuation
Attenuation SIB-TEC
SIB-TEC Attenuation
Attenuation Idéale
Ideal Attenuation

The measures above realized by the LCIE show that EMC SIB-TEC Cable Gland with spring cage allow you to reduce in a significant way the electromagnetic disturbances created around your cables

COURBE D'ATTENUATION CEM SIB-TEC CEM LIGHT

EMC ATTENUATION CURVE
SIB-TEC EMC LIGHT

Presse Etoupes SIB-TEC à Epaulement *SIB-TEC EMC Light Cable Glands*

Compatibilité Electromagnétique pour tous types de câbles / *Electromagnetic Compatibility for shielded cables*
Utilisable sur Câble à Tresse / *Used on Braided Cable*
Utilisable sur Câble à Feuillard / *Used on Steel Tape Armoured Cable*

Résistance au Brouillard Salin : 500 heures / *Resistance to Salt Spray : 500 hours*

Schémas *Drawings*

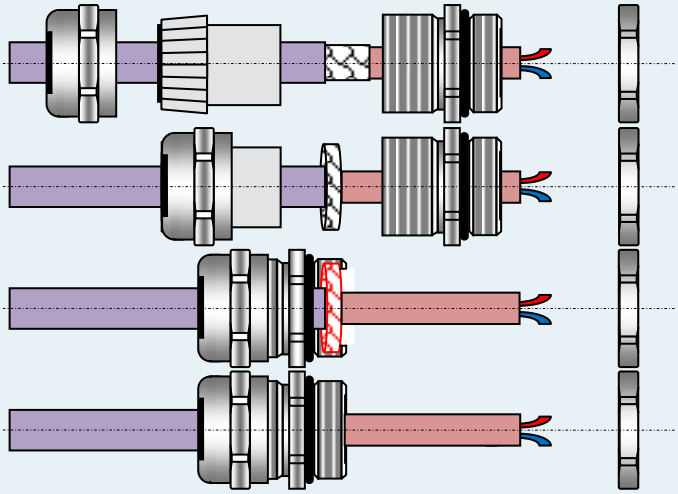

Recommandé pour les Câbles à Tresses
Recommended for Braided Cables

Facilité et rapidité de montage
Easy and quick mounting

Pas de démontage du Chapeau
pour le passage des câbles
No need to dismount the Pressing Screw for the passage of the cable

IP68

Montage *Assembly*

1) Desserrer le Chapeau sur 1 ou 2 tours / *Squeeze the Pressing Screw of 1 or 2 turns*

2) Introduire le Câble jusqu'au bout de la Griffe CEM / *Introduce the cable trough the EMC Claw*

3) Resserrer complètement le Chapeau / *Squeeze completely the pressing screw*

Utilisation *Use*

Machines / *Machines*

Câblage Usine / *Cabling of factories*

Coffrets et Armoires / *Boxes and Enclosures*

Notes :

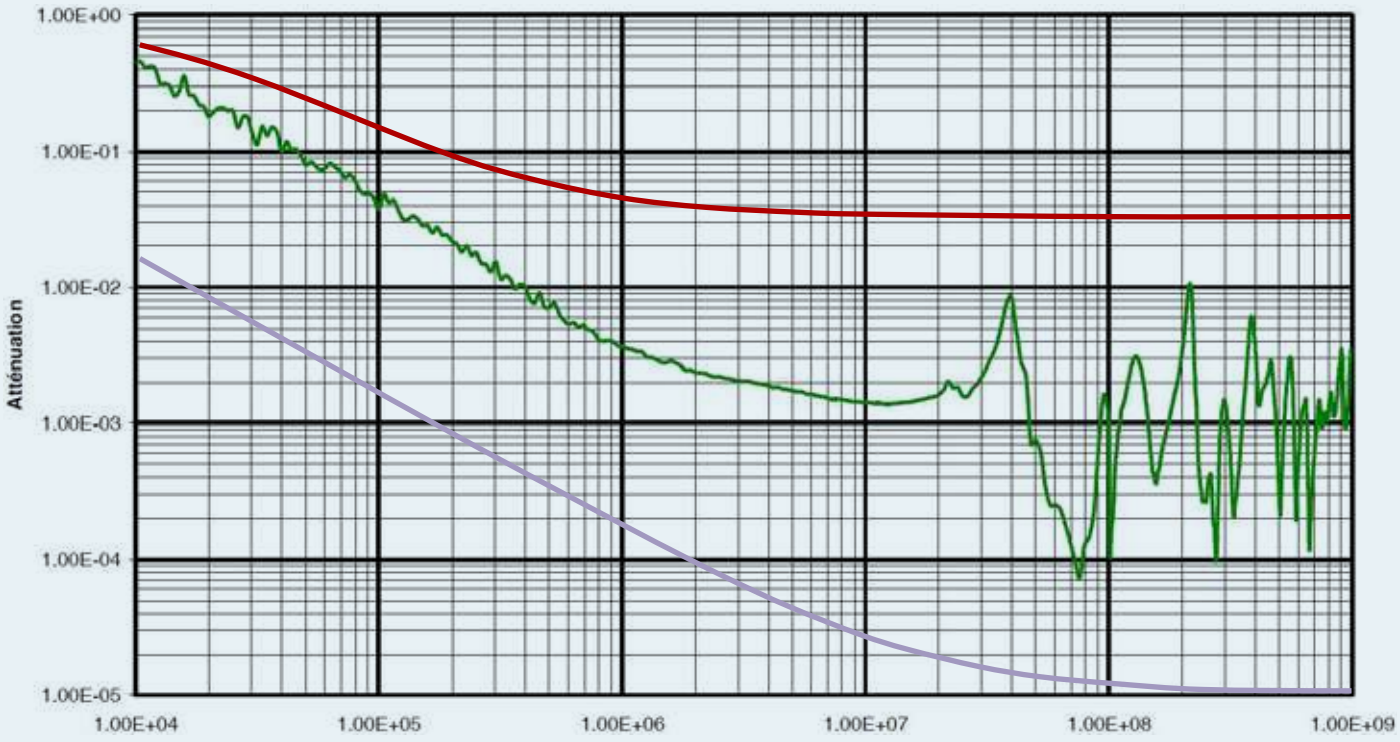

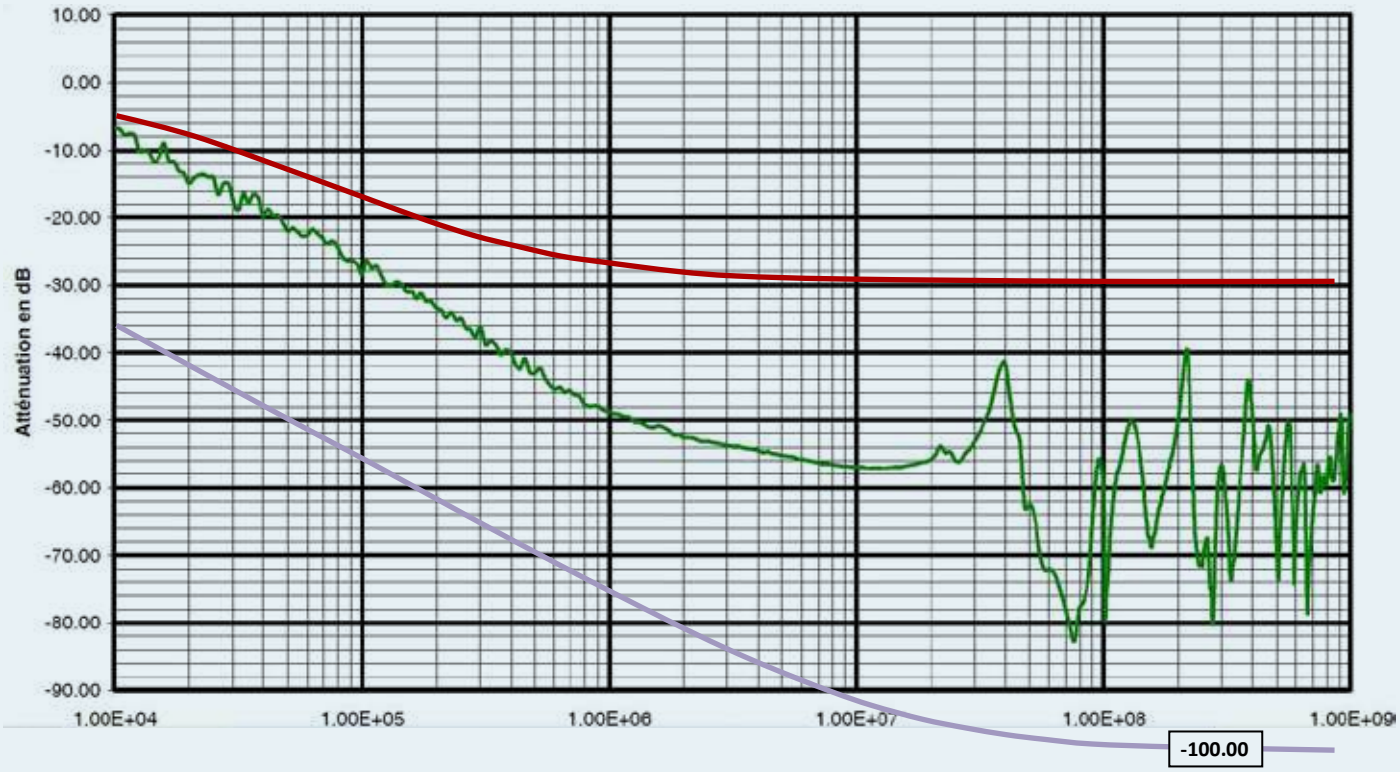

Les mesures ci-dessus réalisées par le LCIE montrent que les Presse Etoupe SIB-TEC CEM vous permettent de réduire de façon sensible les perturbations électromagnétiques crées autour de vos câbles

Attenuation Moyenne
Average Attenuation
Attenuation SIB-TEC
SIB-TEC Attenuation
Attenuation Idéale
Ideal Attenuation

The measures above realized by the LCIE show that EMC SIB-TEC Cable Gland Retaining Wall allow you to reduce in a significant way the electromagnetic disturbances created around your cables

ÉQUIPEMENTS ATEX POUR ZONES EXPLOSIVES AGRÉÉS GAZ ET POUSSIÈRES

ATEX EQUIPMENTS FOR DUST AND GAS APPROVED EXPLOSIVE AREAS

LES ZONES A RISQUES D'EXPLOSION
ZONES WITH EXPLOSION RISK

Classification par zones
Zone classification

Zone 0	**Zone 20**	
gaz	poussières	**RISQUE PERMANENT** le mélange explosif est présent en permanence.
gas	*dust*	*PERMANANT RISK explosive mixture constently present.*
Zone 1	**Zone 21**	
gaz	poussières	**RISQUE FREQUENT** un mélange explosif de gaz ou de vapeurs est susceptible de se former en service normal de l'installation.
gas	*dust*	*FREQUENT RISK explosive mixture can appear in normal running.*
Zone 2	**Zone 22**	
gaz	poussières	**RISQUE OCCASIONNEL** un mélange explosif ne peut apparaître qu'en cas de fonctionnement anormal de l'installation.
gas	*dust*	*OCCASIONAL RISK explosive mixture can only appear in case of dysfunction.*

Classification ATEX pour les appareils du Groupe II industrie de surface
ATEX classification for Group II apparatus surface indistrie

Catégorie 1 **TRES HAUT NIVEAU DE PROTECTION**
le mélange explosif est présent constamment,
ou pour une longue période, ou fréquemment.
VERY HIGH PROTECTION LEVEL
explosive mixture is constantly or frequently present.

Catégorie 2 **HAUT NIVEAU DE PROTECTION**
pour environnement où un mélange explosif se manifestera probablement.
HIGH PROTECTION LEVEL
explosive mixture may probably appear.

Catégorie 3 **NIVEAU NORMAL DE PROTECTION**
le mélange explosif ou une faible probabilité de se manifester,
et ne subsistera que pou une courté période.
NORMAL PROTECTION LEVEL
explosive mixture can appears for brief preriod of time.

Notes :

MARQUAGE ATEX
ATEX MARKING

SIB EC x II 2 G/D Ex d IIC/Ex e II Ex tD A21 LCIE 05 ATEX 6146 X 0081 CE

SIB : Fabriquant / *Manufacturer*

EC x : Type du matériel / *Material type*

: Symbole Ex d'atmosphère explosive / *Ex symbol*

II : Groupe d'appareils / *Apparatus group*

2 : Catégorie / *Category*

G/D : Gaz et Poussières / *Gas and Dust*

Ex d II C : Mode de protection d, groupe II, sous groupe C / *Protection mode d, group II, undergroup C*

Ex e II : Mode de protection e, groupe II / *Protection mode e, group II*

tD : Protection par enveloppe / *Protection by enclosure*

A21 : Méthode A, pour zone 21 / *Method A for zone 21*

LCIE 05 ATEX 6146 : Numéros du certificat / *Certificat number*

X : Différence par rapport à la norme / *Difference with the norm*

0081 : Numéros de l'organisme certificateur / *Certification body number*

CE : Sigle CE / *Symbol CE*

CLASSE DE TEMPERATURE
TEMPERATURE CLASS

CEI-CENELEC Groupe II	T6	T5	T4	T3	T2	T1
Température maximale de surface	85°C	100°C	135°C	200°C	300°C	450°C

CLASSEMENT DES GAZ ET DES VAPEURS
GAS CLASSIFICATION

Classe II A	Classe II B	Classe II C
Propane Ethane Butane Benzène Pentane Heptane Acétone Ethyle de Methyl Alcool de Méthyl Solvant de peinture Gaz naturel	Ethylène Ethyle éther Cyclopropane Butadiène 1-3 Acide Cyanhydrique Dioxane Trioxane Acrylate d'éthyle	Acétylène Hydrogène Bisulfure de carbone Nitrate d'éthyle

PRINCIPE DE MONTAGE PE SIB-DEF Ex d 4F câbles armés à feuillard

MOUNTING RUDIMENTARY armored cables with stip iron

PRÉPARATION DE L'OUVERTURE DES 2 GARNITURES

PREPARATION FOR THE OPENING OF THE 2 SEALS

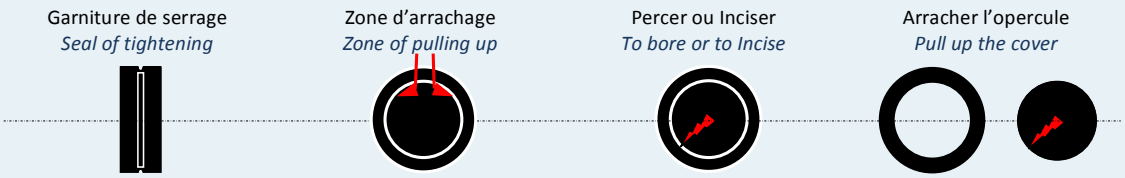

PRÉPARATION DU CÂBLE

laisser une zone de 1 à 2 cm de feuillard suivant taille du cône

CABLE PREPARATION

let a zone of 1 to 2 cm of strip according to the cone size

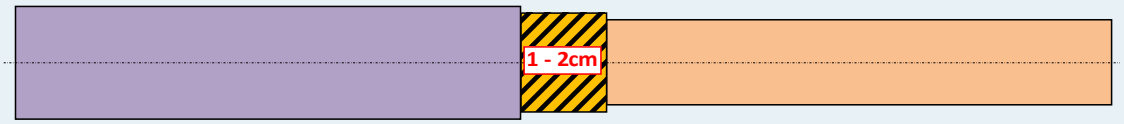

VUE ÉCLATÉE DU PRESSE ÉTOUPE

SEEN DETAILS UNTIED FROM CABLE GLAND

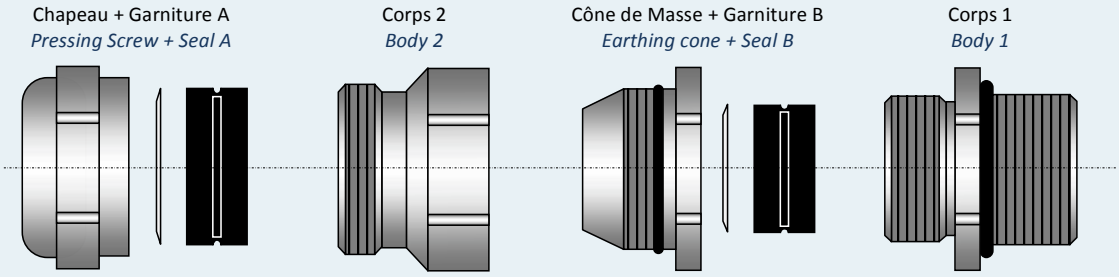

Notes :

MONTAGE *MOUNTING*

Etape n° 1
Step 1

Garniture A dans le Chapeau
Seal A in the Pressing Screw

Garnitures B dans le Cône de Masse
Seal B in the Earthing Cone

Corps 1 Monté dans le trou Taraudé
Body 1 fitted in the Treaded hole

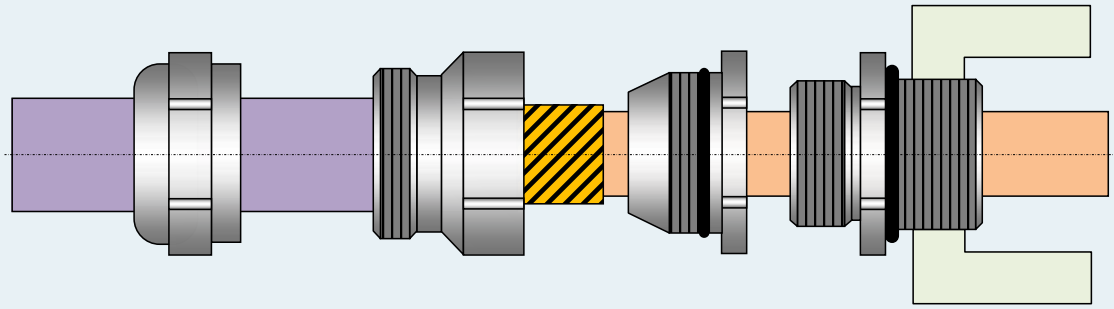

Etape n° 2
Step 2

Recouvrement du Cône de Masse par le Feuillard + Découpe du Feuillard sur 95% de la surface
Covering of the Earthing Cone with the Iron Strip + Cut of the Iron Strip on 95 % of the surface

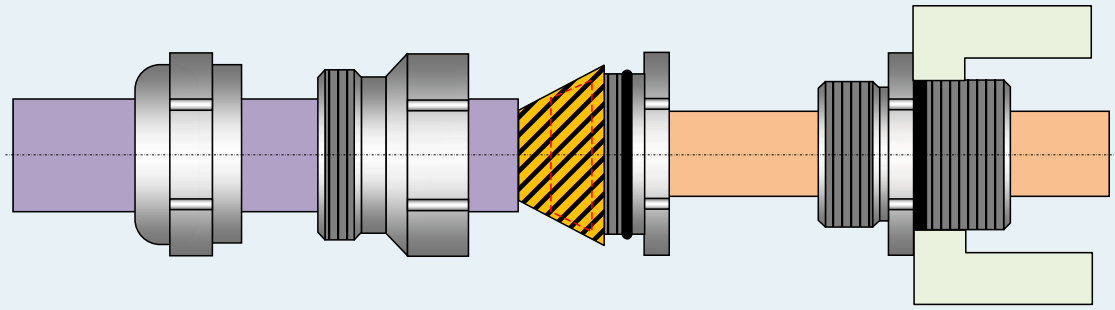

Etape n° 3
Step 3

Serrage du Cône de Masse sur le Corps 1
Screwing of the Earthing Cone of on the Body 1

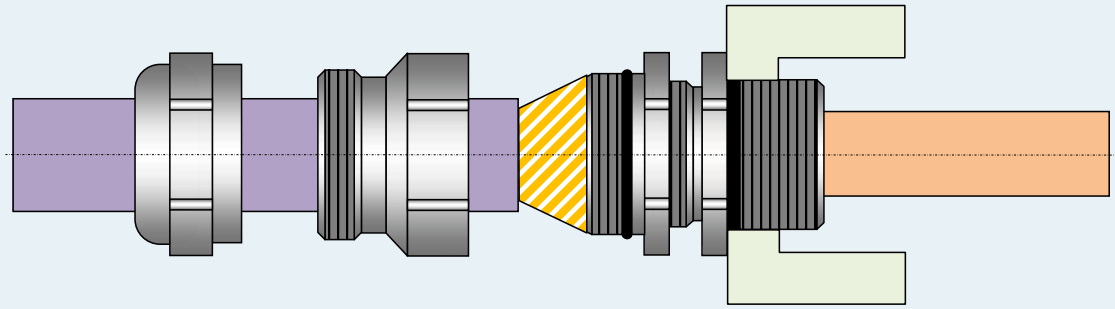

Etape n° 4
Step 4

Serrage du Corps 2 jusqu'à recouvrement du Joint + Serrage du Chapeau
Screwing of the Body 2 until covering O-Ring + Screwing of the Pressing Screw

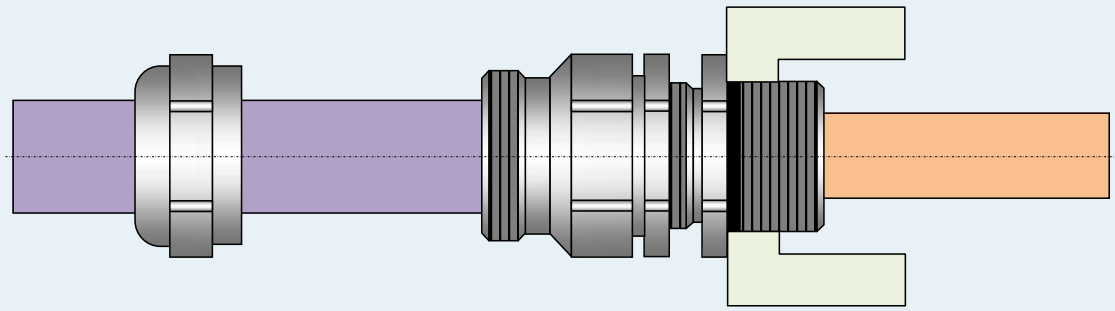

PROCÉDURE DE MONTAGE
ASSEMBLY-PROCEDURE

Pour un montage avant câblage, enfiler le porte-brides sur le chapeau, puis commencer à l'étape 4.
Note for assembly bevor wiring: put the flange-holder on the pressing screw of the cable gland and begin by step n° 4.

Etape n° 1 *Step 1*
Ecarter le porte-brides.
Bend open the flange-holder.

Etape n° 2 *Step 2*
Insérer le porte-brides sur la partie circulaire du chapeau.
Insert the flange-holder on the pressing screw of the cable gland.

Etape n° 3 *Step 3*
Refermer le porte-brides, de façon à retrouver sa forme originale.
Close the flange-holder.

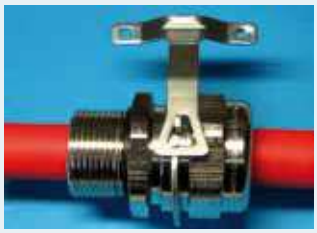

Etape n° 4 *Step 4*
Placer une bride perpendiculairement à l'axe du presse-étoupe sur le porte-brides.
Put the holder on the flange-holder vertical to the cable.

Etape n° 5 *Step 5*
Tourner la bride de 90°, de façon à l'aligner avec le câble.
Turn the holder through 90°.

Etape n° 6 *Step 6*
Répéter les étapes n° 4 et 5 avec la seconde bride.
Repeat steps n° 4 and 5 with the second holder.

Etape n° 7 *Step 7*
Visser les deux vis sur les deux brides.
Tighten the two screws.

Notes :

COMMENT FAIRE LE BON CHOIX DE GAINE ?

HOW TO MAKE THE GOOD CHOICE FOR THE CORRUGATED TUBE ?

- **Etape n°1 :** Choisir la matière de la gaine en fonction de l'application : polyamide, polypropylène, acier...
  Step 1 : To choose the matter of the corrugated tube according to the application: polyamide, polypropylene, steel…

- **Etape n°2 :** Déterminer la gaine en fonction des caractéristiques souhaitées.
  (Tenue en température, protection contre les corps humides, fréquence de torsion...)
  Step 2 : To determine the corrugated tube according to the desired characteristics.
  (Behaviour in temperature, protection against the wet bodies, frequency of torsion…)

- **Etape n°3 :** En fonction de votre choix dans l'étape n°2, se repérer à l'aide du tableau.
  (Les repères de A à J vous permettront de vous situer dans le tableau détaillé des spécificités des gaines page suivante)
  Step 3 : According to your choice in the step n°2, to locate itself using the table.
  (The reference marks from A to J will enable you to be in the detailed table of specificities of the corrugated tubes following page)

Guide de choix de la matière de la gaine / Guide choice of the matter of the corrugated tube

Domaines d'application	Automobile Agricole Aéronautique	Industriel Ferroviaire Maritime	Agricole Industriel Maritime	Industriel Ferroviaire Maritime	Automobile Agricole Industriel
Matières / Caractéristiques	Polyamide 6	Polypropylène	PVC	Acier zingué	Perfluo Copolymer
Compatibilité aux alcools, graisses, huiles minérales, gasoils et essences	PA6 A PA6 B	PP E PP MOD D			PFA TOP 260 F
Tenue en température ≥ à 150°	PAER C			Gaine type MS H Gaine type MSBAPE revêtement plastique A720 I	PFA TOP 260 F
Etanchéité			Gaine type MSB 7APE J	Gaine type MSB 7APE J	
0 halogène	PA6 A PA6 B PAER C	PP E PP MOD D		Gaine type MSBAPE revêtement plastique A720 I	
Efficacité de blindage				Gaine type MSBAPE revêtement plastique A720 I	
Auto extinguible	PA6 A PA6 B PAER C	PP E PP MOD D	SIB PVC G		PFA TOP 260 F
I2 F2	PA6 A				
RTMDR - NFR 13-903	PA6 B				

COMMENT FAIRE LE BON CHOIX DE GAINE ?

HOW TO MAKE THE GOOD CHOICE FOR THE CORRUGATED TUBE ?

Guide de choix par domaines d'applications et spécificités de la gaine

Specificities table of corrugated tubes

Domaines d'application	Caractéristiques	Temp.	Flexibilité	Protection mécanique	Protection chimique	Prix	Matériel	Repères
Automobile Industriel Agricole Ferroviaire Maritime	Compatible avec les alcools, graisses, huiles minérales, gasoils et essences. Incompatible avec l'acide sulfurique. 0 halogène. Auto extinguible.	– 40° + 120°	●●●○○○○	●●●●●●●	●●●●●●●	●●●●○○○	PA6 Polyamide	A
Ferroviaire Maritime Automobile Industriel Aéronautique	Compatible avec les alcools, graisses, huiles minérales, gasoils et essences. Auto extinguible. 0 halogène. Qualité feu.	– 40° + 120°	●●●○○○○	●●●●●●●	●●●●●●●	●●●●●○○	PA6 I2F2 SNCF478 Polyamide 6	B
Automobile Agricole Industriel Maritime	Compatible avec les alcools, graisses, huiles minérales, gasoils et essences, solvants en concentration ≥ à 60. Bonne résistance aux agressions chimiques. Auto extinguible.	– 40° + 105°	●●●○○○○	●●●●●○○	●●●●●○○	●○○○○○○	PP Polypropylène	C
Automobile Agricole Industriel	Compatible avec les alcools, graisses, huiles minérales, gasoils et essences. Meilleur taux de remplissage. Auto extinguible.	– 40° + 135°	●●●●●○○	●●●●●○○	●●●●●○○	●●○○○○○	PP MOD Polypropylène modifié	D
Automobile Agricole Industriel	0 halogène. Non propagation à la flamme. Liseré rouge. Auto extinguible.	– 40° + 150°	●●●○○○○	●●●●●○○	●●●●●○○	●●●●●●○	PAER Polyamide modifié	E
Automobile Agricole Industriel	Très haute résistance à la température. Très haute résistance chimique. Auto extinguible.	– 260° + 260°	●●●●●○○	●●●●●○○	●●●●●●●	●●●●●●●	PFA Top 260 Perfluoralkoxy Copolymer	F Nous consulter
Agricole Industriel	Lisse intérieur. Auto extinguible. Amagnétique.	– 5° + 70°	●●○○○○○	●●●●●●●	●○○○○○○	●●●○○○○	SIBPVC Spirale PVC rigide avec enrobage PVC souple	G
Industriel Agricole Maritime	Étanche. Simple agrafage. Protection mécanique étanche de conducteurs et faisceaux électriques	– 20° + 80°	●●●○○○○	●●●●●●○	○○○○○○○	●●●●○○○	Gaine type MSB 7 APE Acier zingué	H
Ferroviaire Industriel Agricole Maritime	0 halogène. Bonne efficacité de blindage. Très bon comportement au feu.	– 25° + 150°	●●●●○○○	●●●●●●○	●●●●●●○	●●●●●●●	Gaine type MSB7APE revêtement plastique A720 Acier zingué	I Nous consulter
Industriel	Simple agrafage. Protection en température des faisceaux électriques	– 50° + 300°	●●●●●●●	●●●●●●○	●●●●●●○	●●●●○○○	Gaine type MS Acier zingué	J

LEXIQUE

LEXICON

LEXIQUE
LEXICON

référence *reference*	page *page*
4111129	94
4111159	94
4111169	94
4111209	94
4111219	94
4111259	94
4111269	94
4111279	94
4111329	94
4111339	94
4111409	94
4111419	94
4111509	94
4111519	94
4111639	94
4111649	94
4111759	94
4111769	94
4111809	94
4111819	94
4111909	94
4111919	94
4111989	94
4111999	94
4113129	96
4113169	96
4113179	96
4113209	96
4113219	96
4113229	96
4113259	96
4113269	96
4113279	96
4113329	96
4113339	96
4113409	96
4113419	96
4113509	96
4113519	96
4113639	96
4113649	96
4113759	96
4113769	96
4113809	96
4113819	96
4113909	96
4113919	96
4113999	96
4114129	98
4114169	98
4114179	98
4114209	98
4114219	98
4114229	98
4114259	98
4114269	98
4114279	98
4114329	98
4114339	98
4114409	98
4114419	98
4114509	98
4114519	98
4114639	98
4114649	98
4114759	98
4114769	98
4114809	98
4114819	98
4114909	98
4114919	98

référence *reference*	page *page*
4114999	98
4121079	77
4121099	77
4121119	77
4121139	77
4121149	77
4121169	77
4121219	77
4121299	77
4121309	77
4121369	77
4121379	77
4121429	77
4121489	77
4121509	77
4121539	77
4121549	77
4121559	77
4121569	77
4123079	79
4123099	79
4123109	79
4123119	79
4123129	79
4123139	79
4123149	79
4123169	79
4123179	79
4123219	79
4123299	79
4123309	79
4123369	79
4123379	79
4123429	79
4123489	79
4123509	79
4123519	79
4123539	79
4123549	79
4124079	80
4124099	80
4124109	80
4124119	80
4124129	80
4124139	80
4124149	80
4124169	80
4124179	80
4124219	80
4124299	80
4124309	80
4124369	80
4124379	80
4124429	80
4124489	80
4124509	80
4124519	80
4124539	80
4124549	80
4131029	95
4131039	95
4131049	95
4131059	95
4131109	95
4131119	95
4131209	95
4131219	95
4131229	95
4131309	95
4131319	95
4131349	95

référence *reference*	page *page*
4131359	95
4131369	95
4131379	95
4131409	95
4131419	95
4131459	95
4131469	95
4131509	95
4131519	95
4131559	95
4131569	95
4133019	97
4133059	97
4133069	97
4133109	97
4133119	97
4133129	97
4133219	97
4133219	97
4133229	97
4133309	97
4133319	97
4133349	97
4133359	97
4133369	97
4133379	97
4133409	97
4133419	97
4133459	97
4133469	97
4133509	97
4133519	97
4134019	99
4134059	99
4134109	99
4134119	99
4134129	99
4134209	99
4134219	99
4134229	99
4134309	99
4134319	99
4134349	99
4134359	99
4134369	99
4134379	99
4134409	99
4134419	99
4134459	99
4134469	99
4134509	99
4134519	99
4139069	99
4214120	84
4214160	84
4214170	84
4214200	84
4214210	84
4214220	84
4214250	84
4214260	84
4214270	84
4214320	84
4214330	84
4214400	84
4214410	84
4214500	84
4214510	84
C0007108	36
C0009102	36
C0011105	36

référence *reference*	page *page*
C0013109	36
C0016100	36
C0021104	36
C0029100	36
C0036108	36
C0042109	36
C0048101	36
C0049108	36
C1212000	36
C1216000	36
C1220000	36
C1225000	36
C1232000	36
C1240000	36
C1250000	36
C1263000	36
C5007000	33
C5007000E	75
C5007105	41
C5007145	41
C5007400	33
C5007400E	75
C5009000	33
C5009000E	75
C5009105	41
C5009145	41
C5009400	33
C5009400E	75
C5011000	33
C5011000E	75
C5011105	41
C5011145	41
C5011400	33
C5011400E	75
C5013000	33
C5013000E	75
C5013105	41
C5013145	41
C5013400	33
C5013400E	75
C5016000	33
C5016000E	75
C5016105	41
C5016145	41
C5016400	33
C5016400E	75
C5021000	33
C5021000E	75
C5021105	41
C5021145	41
C5021400	33
C5021400E	75
C5029000	33
C5029000E	75
C5029105	41
C5029145	41
C5029400	33
C5029400E	75
C5036000	33
C5036000E	75
C5036105	41
C5036145	41
C5036400	33
C5036400E	75
C5042000	33
C5042000E	75
C5042105	41
C5042145	41
C5042400	33
C5042400E	75
C5048000	33

référence *reference*	page *page*
C5048000E	75
C5048105	41
C5048145	41
C5048400	33
C5048400E	75
C5049000	33
C5049000E	75
C5049105	41
C5049145	41
C5049400	33
C5049400E	75
C5212000E	74
C5212040	32
C5212040E	74
C5212100	38
C5212100E	81
C5212105	40
C5212140	38
C5212140E	81
C5212145	40
C5216000E	74
C5216040	32
C5216040E	74
C5216100	38
C5216100E	81
C5216105	40
C5216140	38
C5216140E	81
C5216145	40
C5216200	39
C5216240	39
C5220040	32
C5220040E	74
C5220100	38
C5220105	40
C5220140	38
C5220140E	81
C5220145	40
C5220200	39
C5220240	39
C5222000E	74
C5222100E	81
C5225000E	74
C5225040	32
C5225040E	74
C5225100	38
C5225100E	81
C5225105	40
C5225140	38
C5225140E	81
C5225200	39
C5225145	40
C5225240	39
C5232000E	74
C5232040	32
C5232040E	74
C5232100	38
C5232100E	81
C5232105	40
C5232140	38
C5232140E	81
C5232145	40
C5232200	39
C5232240	39
C5240000E	74
C5240040	32
C5240040E	74
C5240100	38
C5240100E	81
C5240105	40
C5240140	38

référence *reference*	page *page*
C5240140E	81
C5240145	40
C5240200	39
C5240240	39
C5250000E	74
C5250040	32
C5250040E	74
C5250100	38
C5250100E	81
C5250105	40
C5250140	38
C5250140E	81
C5250145	40
C5250200	39
C5250240	39
C5263000E	74
C5263040	32
C5263040E	74
C5263100	38
C5263100E	81
C5263105	40
C5263140	38
C5263140E	81
C5263145	40
C5263200	39
C5263240	39
C5408000	34
C5408000E	76
C5408400	34
C5408400E	76
C5412000	34
C5412000E	76
C5412400	34
C5412800E	76
C5420000	34
C5420000E	76
C5420400	34
C5420400E	76
C5428000	34
C5428000E	76
C5428400	34
C5428400E	76
C6201161	42
C6201201	42
C6201202	42
C6201251	42
C6201252	42
C6201321	42
C6201401	42
C6201501	42
C6201505	42
C6201506	42
C6201543	42
C6201544	42
C6201568	42
C6201614	42
C6201631	42
C6201661	42
C6201675	42
C6201685	42
C6201711	42
D3412100	56
D3416100	56
D3420100	56
D3425100	56
D3432100	56
D3440100	56
D3450100	56
D3463100	56
D3475100	56
D4007104	54

Notes :

LEXIQUE
LEXICON

référence *reference*	page *page*	référence *reference*	page *page*	référence *reference*	page *page*	référence *reference*	page *page*	référence *reference*	page *page*	référence *reference*	page *page*
D4008101	54	D4648530	83	D5161140	90	D6363140	88	D7891040	61	D8650415	109
D4009108	54	D4649106	60	D5211104	57	D6364106	59	D7891140	61	D8650475	109
D4011101	54	D4649530	83	D5211140	90	D6364140	88	D7891240	61	D8651501	108
D4013105	54	D4650130	84	D5291106	57	D6421106	59	D7891340	61	D8651631	108
D4016106	54	D4650930	101	D5291140	0	D6421140	88	D7891640	61	D8661631	108
D4021100	54	D4660130	84	D5361106	57	D6422103	59	D7891740	61	D8661751	108
D4029106	54	D4660930	101	D5361140	90	D6422140	88	D7892140	61	D8663415	109
D4036104	54	D4680130	84	D5362103	57	D6481100	59	D7892540	61	D8663475	109
D4042105	54	D4680930	101	D5362140	90	D6481140	88	D7892940	61	D8674631	108
D4048107	54	D4812104	60	D5363100	57	D6482107	59	D7893240	61	D8675475	109
D4049104	54	D4812530	83	D5363140	90	D6482140	88	D7894040	61	D8675515	109
D4306108	54	D4812931	100	D5421107	57	D6483104	59	D7895040	61	D8675615	109
D4308101	54	D4812933	100	D5421140	90	D6483140	88	D7896340	61	D8716125	104
D4308102	54	D4812934	100	D5422104	57	D6484101	59	D8307019	51	D8719141	105
D4310105	54	D4816102	60	D5422140	90	D6484140	88	D8309013	51	D8720125	104
D4312109	54	D4816530	83	D5710121	57	D6485108	59	D8311016	51	D8720165	104
D4316107	54	D4816931	100	D5712161	57	D6485140	88	D8312010	50	D8725165	104
D4320104	54	D4816933	100	D5712162	90	D6491109	59	D8313010	51	D8725205	104
D4325109	54	D4816934	100	D5716201	57	D6491140	88	D8316010	50	D8728141	105
D4332107	54	D4820109	60	D5716202	90	D6492106	59	D8316011	51	D8728191	105
D4340102	54	D4820530	83	D5720251	57	D6492140	88	D8316020	50	D8732205	104
D4350101	54	D4820931	100	D5720252	90	D6493103	59	D8320010	50	D8732255	104
D4363101	54	D4820933	100	D5725321	57	D6493140	88	D8320020	50	D8735191	105
D4375104	54	D4820934	100	D5725322	90	D6494100	59	D8321015	50	D8735281	105
D4407100	56	D4825104	60	D5732401	57	D6494140	88	D8325010	50	D8740255	104
D4408100	56	D4825530	83	D5732402	90	D6495107	59	D8329011	51	D8740325	104
D4409100	56	D4825931	100	D5740501	57	D6495140	88	D8332010	50	D8741281	105
D4411100	56	D4825933	100	D5740502	90	D6716121	58	D8336019	51	D8741351	105
D4413100	56	D4825934	100	D5750631	57	D6716122	87	D8342010	51	D8747281	105
D4416100	56	D4832102	60	D5750632	90	D6720121	58	D8349019	51	D8747351	105
D4421100	56	D4832530	83	D5763751	57	D6720161	58	D8425100	29	D8747411	105
D4429100	56	D4832931	100	D5763752	90	D6720162	87	D8440100	29	D8750325	104
D4436100	56	D4832933	100	D6091101	59	D6725161	58	D8505500	110	D8750425	104
D4442100	56	D4832934	100	D6091140	88	D6725201	58	D8506500	110	D8761471	105
D4448100	56	D4840107	60	D6111106	59	D6725202	87	D8507500	110	D8761511	105
D4449100	56	D4840530	83	D6111140	88	D6732161	58	D8508500	110	D8763405	104
D4606130	84	D4840931	100	D6112103	59	D6732201	58	D8509500	110	D8763505	104
D4606930	101	D4840933	100	D6112140	80	D6732251	58	D8510500	110	D8775505	104
D4607106	60	D4840934	100	D6131104	59	D6732252	87	D8511500	110	D8775635	104
D4607530	83	D4850106	60	D6131140	88	D6740251	58	D8512500	110	D8790635	104
D4608130	84	D4850530	83	D6132101	59	D6740321	58	D8614121	108	D8790755	104
D4608930	101	D4850931	100	D6132140	88	D6740322	87	D8614161	108	D8799755	104
D4609100	60	D4850933	100	D6133108	59	D6750321	58	D8614201	108	D8799905	104
D4609530	83	D4850934	100	D6133140	88	D6750401	58	D8614251	108	D8812165	106
D4611103	60	D4863106	60	D6161101	59	D6750402	87	D8616145	109	D8814191	107
D4611530	83	D4863530	83	D6161140	88	D6763401	58	D8619161	108	D8816205	106
D4612130	84	D4863931	100	D6162108	59	D6763501	58	D8619201	108	D8819281	107
D4612930	101	D4863933	100	D6162140	88	D6763502	87	D8619251	108	D8820255	106
D4613107	60	D4863934	100	D6163105	59	D6775631	58	D8620145	109	D8825325	106
D4613530	83	D4875109	60	D6163140	88	D6775632	87	D8620195	109	D8828351	107
D4616108	60	D4875530	83	D6211103	59	D7806910	55	D8625145	109	D8832405	106
D4616530	83	D4875931	100	D6211140	88	D7808913	55	D8625195	109	D8835411	107
D4620130	84	D4875933	100	D6212100	59	D7810916	55	D8625285	109	D8840505	106
D4620930	101	D4875934	100	D6212140	88	D7812910	55	D8628201	108	D8841470	107
D4621102	60	D5071104	57	D6213107	59	D7812920	55	D8628251	108	D8847511	107
D4621530	83	D5071140	90	D6213140	88	D7814914	55	D8628321	108	D8850635	106
D4628130	84	D5091102	57	D6214104	59	D7816920	55	D8632145	109	D8851611	107
D4628930	101	D5091140	90	D6214140	88	D7818912	55	D8632195	109	D8863755	106
D4629108	60	D5092109	57	D6291105	59	D7820920	55	D8632285	109	D8875905	106
D4629530	53	D5092140	90	D6291140	88	D7824913	55	D8635251	108	D8890995	106
D4635130	54	D5111107	57	D6292102	59	D7825920	55	D8635321	108	D8906100	103
D4635930	101	D5111140	90	D6292140	88	D7830914	55	D8640195	109	D8907110	85
D4636106	60	D5112104	57	D6293109	59	D7832920	55	D8640285	109	D8908100	103
D4636530	83	D5112140	90	D6293140	88	D7835919	55	D8640355	109	D8909110	85
D4641130	84	D5113101	57	D6294106	59	D7840910	55	D8640415	109	D8911110	85
D4641930	101	D5113140	90	D6294140	88	D7840920	55	D8641321	108	D8912110	102
D4642107	60	D5131105	57	D6361105	59	D7841910	55	D8641401	108	D8913110	85
D4642530	85	D5131140	90	D6361140	88	D7850920	55	D8641501	108	D8914100	103
D4647130	86	D5132102	57	D6362102	59	D7863920	55	D8647501	108	D8916110	102
D4647930	103	D5132140	90	D6362140	88	D7875920	55	D8647751	108	D8917110	85
D4648109	60	D5161102	57	D6363109	59	D7890940	61	D8650285	109	D8919100	103

LEXIQUE
LEXICON

référence *reference*	page *page*
D8920110	102
D8921110	85
D8925110	102
D8928100	103
D8929110	85
D8932110	102
D8935100	103
D8936110	85
D8940110	102
D8941100	103
D8942110	85
D8947100	103
D8948110	85
D8949110	85
D8950110	102
D8951100	103
D8961100	103
D8963110	102
D8975110	102
D9107007	29
D9107100	29
D9107304	29
D9109001	29
D9109100	29
D9109308	29
D9111004	29
D9111100	29
D9111301	29
D9113008	29
D9113100	29
D9113305	29
D9116009	29
D9116100	29
D9116306	29
D9121003	29
D9121100	29
D9121300	29
D9129009	29
D9129100	29
D9129306	29
D9136007	29
D9136100	29
D9136304	29
D9142008	29
D9142100	29
D9142305	29
D9142605	29
D9148000	29
D9148100	29
D9148307	29
D9150003	29
D9150100	29
D9150300	29
D9160002	29
D9160100	29
D9160309	29
D9180000	29
D9180100	29
D9180307	29
D9412002	29
D9412100	29
D9412300	29
D9420007	29
D9420100	29
D9420300	29
D9425002	29
D9425300	29
D9432000	29
D9432100	29
D9432307	29
D9440005	29

référence *reference*	page *page*
D9440300	29
D9450004	29
D9450100	29
D9450300	29
D9463004	29
D9463100	29
D9463300	29
D9475007	29
D9475100	29
D9475300	29
F7000700	9
F7000740	9
F7000900	9
F7000940	9
F7001100	9
F7001140	9
F7001300	9
F7001340	9
F7001600	9
F7001640	9
F7002100	9
F7002140	9
F7002900	9
F7002940	9
F7003600	9
F7003640	9
F7004200	9
F7004240	9
F7004900	9
F7004940	9
F7021200	8
F7021240	8
F7021600	8
F7021640	8
F7021650	8
F7021660	8
F7022000	8
F7022040	8
F7022050	8
F7022060	8
F7022500	8
F7022540	8
F7022550	8
F7022560	8
F7023200	8
F7023240	8
F7024000	8
F7024040	8
F7025000	8
F7025040	8
F7026300	8
F7026340	8
F7040800	10
F7040840	10
F7041200	10
F7041240	10
F7042000	10
F7042040	10
F7042800	10
F7042840	10
F7421200E	68
F7421240E	69
F7421600E	68
F7421640E	69
F7421650E	68
F7421660E	69
F7422000E	68
F7422040E	69
F7422050E	68
F7422060E	69
F7422500E	68

référence *reference*	page *page*
F7422540E	69
F7422550E	68
F7422560E	69
F7423200E	68
F7423240E	69
F7424000E	68
F7424040E	69
F7425000E	68
F7425040E	69
F7426300E	68
F7426340E	69
F7431200E	71
F7431240E	71
F7431600E	71
F7431640E	71
F7431650E	71
F7431660E	71
F7432000E	71
F7432040E	71
F7432050E	71
F7432060E	71
F7432500E	71
F7432540E	71
F7432550E	71
F7432560E	71
F7433200E	71
F7433240E	71
F7434000E	71
F7434040E	71
F7435000E	71
F7435040E	71
F7436300E	71
F7436340E	71
F7440800	70
F7440840E	70
F7441200	70
F7441240E	70
F7442000	70
F7442040E	70
F7442800	70
F7442840E	70
F8000700	9
F8000740	9
F8000900	9
F8000940	9
F8001100	9
F8001140	9
F8001300	9
F8001340	9
F8001600	9
F8001640	9
F8002100	9
F8002140	9
F8002900	9
F8002940	9
F8003600	9
F8003640	9
F8004200	9
F8004240	9
F8004900	9
F8004940	9
F8021200	8
F8021240	8
F8021240E	69
F8021600	8
F8021600E	68
F8021640	8
F8021640E	69
F8021650	8
F8021650E	68
F8021660	8

référence *reference*	page *page*
F8021660E	69
F8022000	8
F8022000E	68
F8022040	8
F8022040E	69
F8022050	8
F8022050E	68
F8022060	8
F8022060E	69
F8022500	8
F8022500E	68
F8022540	8
F8022540E	69
F8022550	8
F8022550E	68
F8022560	8
F8022560E	69
F8023200	8
F8023200E	68
F8023240	8
F8023240E	69
F8024000	8
F8024000E	68
F8024040	8
F8024040E	69
F8025000	8
F8025000E	68
F8025040	8
F8025040E	69
F8026300	8
F8026300E	68
F8026340	8
F8026340E	69
F8031200E	71
F8031600E	71
F8031640E	71
F8031650E	71
F8031660E	71
F8032000E	71
F8032040E	71
F8032050E	71
F8032060E	71
F8032500E	71
F8032540E	71
F8032550E	71
F8032560E	71
F8033200E	71
F8033240E	71
F8034000E	71
F8034040E	71
F8035000E	71
F8035040E	71
F8036300E	71
F8036340E	71
F8040800	10
F8040800E	70
F8040840	10
F8040840E	70
F8041200	10
F8041200E	70
F8041200E	70
F8041240	10
F8042000	10
F8042000E	70
F8042040	10
F8042040E	70
F8042800	10
F8042800E	70
F8042840	10
F8042840E	70
G4107010	24

référence *reference*	page *page*
G4109010	24
G4111010	24
G4113010	24
G4116010	24
G4121010	24
G4129010	24
G4136010	24
G4142010	24
G4148010	24
G4149010	24
G4312010	24
G4316010	24
G4320010	24
G4325010	24
G4332010	24
G4340010	24
G4350010	24
G4363010	24
G4607007	25
G4609001	25
G4611004	25
G4613008	25
G4616009	25
G4621003	25
G4629009	25
G4636007	25
G4642008	25
G4648000	25
G4649007	25
G4812210	25
G4812220	25
G4812220E	82
G4816210	25
G4816220	25
G4816220E	82
G4820210	25
G4820220	25
G4820220E	82
G4825210	25
G4825220	25
G4825220E	82
G4832210	25
G4832220	25
G4832220E	82
G4840210	25
G4840220	25
G4840220E	82
G4850210	25
G4850220	25
G4850220E	82
G4863210	25
G4863220	25
G4863220E	82
G5071005	26
G5091003	26
G5111008	26
G5121600	26
G5121610	26
G5121610E	89
G5121690E	89
G5131006	26
G5161003	26
G5162000	26
G5162010	26
G5162010E	89
G5162090E	89
G5202500	26
G5202510	26
G5202510E	89
G5202590E	89
G5211005	26

référence *reference*	page *page*
G5253200	26
G5253210	26
G5253210E	89
G5253290E	89
G5291007	26
G5324000	26
G5324010	26
G5324010E	89
G5324090E	89
G5361007	26
G5405000	26
G5405010	26
G5405010E	89
G5405090E	89
G5422005	26
G5506300	26
G5506310	26
G5506310E	89
G5506390E	89
G6091002	28
G6111007	28
G6112004	28
G6131005	28
G6132002	28
G6133009	28
G6161002	28
G6161200	27
G6161210	27
G6161210E	86
G6161290E	86
G6162009	28
G6163006	28
G6201200	27
G6201210	27
G6201600	27
G6201610	27
G6201610E	86
G6201690E	86
G6211004	28
G6212001	28
G6213008	28
G6251200	27
G6251210	27
G6251600	27
G6251610	27
G6252000	27
G6252010	27
G6252010E	86
G6252090E	86
G6291006	28
G6292003	28
G6293000	28
G6321600	27
G6321610	27
G6322000	27
G6322010	27
G6322500	27
G6322510	27
G6322510E	86
G6322590E	86
G6361006	28
G6362003	28
G6363000	28
G6402000	27
G6402010	27
G6402500	27
G6402510	27
G6403200	27
G6403210	27
G6403210E	86
G6403290E	86

Notes :

LEXIQUE
LEXICON

référence *reference*	page *page*
G6421007	28
G6422004	28
G6423001	28
G6481001	28
G6482008	28
G6483005	28
G6491000	28
G6492007	28
G6493004	28
G6502500	27
G6502510	27
G6503200	27
G6503210	27
G6504000	27
G6504010	27
G6504010E	86
G6504090E	86
G6633200	27
G6633210	27
G6634000	27
G6634010	27
G6635000	27
G6635010	27
G8435010E	86
G8435090E	86
G8900302	82
G8900401	82
G8900500	82
G8900609	82
G8900708	82
G8900807	82
G8900906	82
G8901002	82
G8901101	82
G8911315	86
G8911612	86
G8911629	86
G8912114	86
G8912121	86
G8912138	86
G8912916	86
G8912923	86
G8912930	86
G8913616	86
G8914224	86
G8914231	86
G8914835	86
G8916623	86
G8916630	86
G8921116	89
G8921314	89
G8921611	89
G8922113	89
H4107002	24
H4109006	24
H4111009	24
H4113003	24
H4116004	24
H4121008	24
H4129004	24
H4136100	24
H4142000	24
———	24
H4149000	24
H4312110	24
H4316110	24
H4320110	24
H4325110	24
H4332110	24
H4340110	24
H4350110	24

référence *reference*	page *page*
H4363110	24
H4607014	25
H4609018	25
H4611011	25
H4613015	25
H4616016	25
H4621010	25
H4629016	25
H4636014	25
H4642015	25
H4648017	25
H4649014	25
H5071005	26
H5091003	26
H5111008	26
H5131006	26
H5161003	26
H5211005	26
H5291007	26
H5361007	26
H5422005	26
H6091002	28
H6111007	28
H6131005	28
H6132002	28
H6161002	28
H6162009	28
H6163006	28
H6211004	28
H6212001	28
H6213008	28
H6291006	28
H6361006	28
H6421007	28
H6491000	28
H6492007	28
J0006002	148
J0006101	150
J0006309	151
J0006606	149
J0007009	148
J0007010	148
J0007108	150
J0007306	151
J0007603	149
J0007610	159
J0009003	148
J0009012	148
J0009016	148
J0009102	150
J0009300	151
J0009607	149
J0009612	149
J0009616	149
J0011006	148
J0011016	148
J0011105	150
J0011303	151
J0011600	149
J0011616	149
J0013000	148
J0013020	148
J0013109	150
J0013307	151
J0013604	149
J0013620	149
J0016001	148
J0016022	148
J0016100	150
J0016308	151
J0016605	149

référence *reference*	page *page*
J0016622	149
J0021005	148
J0021025	148
J0021104	150
J0021302	151
J0021609	149
J0021625	149
J0029001	148
J0029032	148
J0029100	150
J0029308	151
J0029605	149
J0029632	149
J0036009	148
J0036040	148
J0036108	450
J0036306	151
J0036603	149
J0036640	149
J0048002	148
J0048063	148
J0048101	150
J0048309	151
J0048606	149
J0048663	149
J0049009	148
J0049108	150
J0049603	149
J0207003	152
J0207102	154
J0207300	155
J0207607	153
J0209007	152
J0209106	154
J0209304	155
J0209601	153
J0211000	152
J0211109	154
J0211307	155
J0211604	153
J0213004	152
J0213103	154
J0213301	155
J0213608	153
J0216005	152
J0216104	154
J0216302	155
J0216609	153
J0217002	152
J0217606	153
J0221009	152
J0221108	154
J0221306	155
J0221603	153
J0229005	152
J0229609	153
J0230001	152
J0230100	154
J0230308	155
J0230605	153
J0231008	152
J0231602	153
J0236003	152
J0236102	154
J0236300	155
J0236607	153
J0242004	152
J0242103	154
J0242301	155
J0242608	153
J0248006	152

référence *reference*	page *page*
J0248105	154
J0248303	155
J0248600	153
J0407007	156
J0407601	157
J0409001	156
J0409605	157
J0411004	156
J0411608	157
J0413008	156
J0413602	157
J0416009	156
J0416603	157
J0421003	156
J0421607	157
J0429009	156
J0429603	157
J0436007	156
J0436601	157
J0448000	156
J0448604	157
J0707300	160
J0707503	158
J0707530	159
J0709300	160
J0709507	158
J0709530	159
J0711300	160
J0711500	158
J0711530	159
J0713300	160
J0713504	158
J0713530	159
J0716300	160
J0716505	158
J0716530	159
J0721300	160
J0721509	158
J0721530	159
J0729300	160
J0729505	158
J0729530	159
J0736300	160
J0736503	158
J0736530	159
J0748300	160
J0748506	158
J0748530	159
J0749300	160
J0749506	158
J0749530	159
J0812300	160
J0812500	158
J0816300	160
J0816340	160
J0816500	158
J0816540	158
J0820300	160
J0820340	160
J0820500	158
J0820540	158
J0825300	160
J0825500	158
J0832300	160
J0832500	158
J0840300	160
J0840500	158
J0863340	160
J0863500	158
J7507100	63
J7507140	92

référence *reference*	page *page*
J7507200	63
J7507240	92
J7508916	65
J7508920	65
J7508925	65
J7509100	63
J7509140	92
J7509200	63
J7509240	92
J7509300	63
J7509340	92
J7511103	63
J7511140	92
J7511200	63
J7511240	92
J7511300	63
J7511340	92
J7512070	62
J7512074	91
J7512916	65
J7512920	65
J7512925	65
J7513107	63
J7513140	92
J7513200	63
J7513240	92
J7513300	63
J7513340	92
J7516008	64
J7516012	64
J7516070	62
J7516074	91
J7516090	62
J7516094	91
J7516108	63
J7516110	62
J7516114	91
J7516130	62
J7516134	91
J7516140	92
J7516160	62
J7516164	91
J7516200	63
J7516240	92
J7516300	63
J7516340	92
J7520008	64
J7520012	64
J7520021	64
J7520090	62
J7520094	91
J7520110	62
J7520114	91
J7520130	62
J7520134	91
J7520160	62
J7520164	91
J7520210	62
J7520916	65
J7520920	65
J7520925	65
J7520932	65
J7521102	63
J7521140	92
J7521200	63
J7521240	92
J7521300	63
J7521340	92
J7525012	64
J7525020	64
J7525028	64

référence *reference*	page *page*
J7525090	62
J7525110	62
J7525114	91
J7525130	62
J7525134	91
J7525160	62
J7525164	91
J7525210	62
J7525214	91
J7525290	62
J7525294	91
J7528920	65
J7528925	65
J7528932	65
J7528940	65
J7529000	63
J7529040	92
J7529108	63
J7529140	92
J7529200	63
J7529240	92
J7529300	63
J7529340	92
J7532020	64
J7532028	64
J7532130	62
J7532160	62
J7532164	91
J7532210	62
J7532212	62
J7532214	91
J7532290	62
J7532294	91
J7535925	65
J7535932	65
J7535940	65
J7536106	63
J7536140	92
J7536200	63
J7536240	92
J7540160	62
J7540210	62
J7540214	91
J7540290	92
J7540292	92
J7540294	91
J7540360	62
J7540364	91
J7541940	65
J7541950	65
J7541963	65
J7542100	63
J7542140	92
J7542200	63
J7542240	92
J7547950	65
J7547963	65
J7548109	63
J7548140	92
J7548200	63
J7548240	92
J7548300	63
J7548340	92
J7549106	63
J7549140	92
J7549200	63
J7549240	92
J7549300	63
J7549340	92
J7550102	63
J7550200	63

LEXIQUE
LEXICON

référence *reference*	page *page*
J7550210	62
J7550290	62
J7550294	91
J7550360	62
J7550362	62
J7550364	91
J7550420	62
J7550424	91
J7560101	63
J7563290	62
J7563360	62
J7563364	91
J7563420	62
J7563422	62
J7563424	91
J7563480	62
J7563490	62
J7563494	91
J7575480	62
J7575490	62
J8310000	152
J8310600	153
J8316000	152
J8316600	153
J8317000	152
J8317600	153
J8320000	152
J8320600	153
J8321000	152
J8321600	153
J8322000	152
J8322600	153
J8325000	152
J8325600	153
J8332000	152
J8332600	153
J8333000	152
J8333600	153
J8334000	152
J8334600	153
J8341000	152
J8341600	153
J8350000	152
J8350600	153
J8364000	152
J8364600	153
K0707300	162
K0707503	161
K0709300	162
K0709507	161
K0711300	162
K0711500	161
K0713300	162
K0713504	161
K0716300	162
K0716505	161
K0721300	162
K0721509	161
K0729300	162
K0729505	161
K0736300	162
K0736503	161
K0748300	162
K0748506	161
M0006002	129
M0007009	129
M0009003	129
M0011006	129
M0013000	129
M0016001	129
M0021005	129

référence *reference*	page *page*
M0029001	129
M0036009	129
M0048002	129
M0060001	129
M0080000	129
M0080002	129
M0110200	126
M0112200	126
M0114200	126
M0116200	126
M0120200	126
M0122200	126
M0125200	126
M0128200	126
M0132200	126
M0135200	126
M0140200	126
M0150200	126
M0160200	126
M0207003	130
M0209007	130
M0211000	130
M0213004	130
M0216005	130
M0220002	130
M0221009	130
M0228008	130
M0229005	130
M0235006	130
M0236003	130
M0242004	130
M0248006	130
M0407007	127
M0407200	128
M0409001	127
M0409200	128
M0411004	127
M0411200	128
M0413008	127
M0413200	128
M0416009	127
M0416200	128
M0421003	127
M0421200	128
M0429009	127
M0429200	128
M0436007	127
M0436200	128
M0448000	127
M0448200	128
N0110200	147
N0112200	147
N0112201	147
N0114200	147
N0116200	147
N0116201	147
N0116202	147
N0120200	147
N0122200	147
N0125200	147
N0128200	147
N0132200	147
N0135200	147
N0805000	111
N0806000	111
N0807000	111
N0808000	111
N0809000	111
N0810000	111
N0811000	111
N0812000	111

référence *reference*	page *page*
N0813000	111
N0814000	111
N0815000	111
N0816000	111
N1200070	134
N1200072	134
N1200091	134
N1200096	134
N1200119	134
N1200126	134
N1200132	134
N1200133	134
N1200164	134
N1200218	134
N1200225	134
N1200294	134
N1200362	134
N1200485	134
N1201070	135
N1201093	135
N1201116	135
N1201130	135
N1201160	135
N1201161	135
N1201163	135
N1201207	135
N1201212	135
N1201215	135
N1201252	135
N1201291	135
N1201329	135
N1201369	135
N1201482	135
N1213090	176
N1213090	176
N1213120	176
N1213120	176
N1213140	176
N1213170	176
N1213220	176
N1213220	176
N1213220	176
N1213290	176
N1213360	176
N1213480	176
N9812100	112
N9816100	112
N9820100	112
N9825100	112
N9832100	112
N9840100	112
N9850100	112
N9863100	112
N9875100	112
R0300700	35
R0300700E	77
R0300900	35
R0300900E	77
R0301100	35
R0301100E	77
R0301300	35
R0301300E	77
R0301600	35
R0301600E	77
R0302100	35
R0302100E	77
R0302900	35
R0302900E	77
R0303600	35
R0303600E	77
R0304200	35

référence *reference*	page *page*
R0304200E	77
R0304800	35
R0304800E	77
R0304900	35
R0304900E	77
R0321200	35
R0321200E	77
R0321600	35
R0321600E	77
R0321640	35
R0321640E	77
R0322000	35
R0322000E	77
R0322040	35
R0322040E	77
R0322500	35
R0322500E	77
R0322540	35
R0322540E	77
R0323200	35
R0323200E	77
R0323240	35
R0323240E	77
R0324040	35
R0324040E	77
R0325040	35
R0325040E	77
R0326340	35
R0326340E	77
R0600900	49
R0601100	49
R0601110	49
R0601120	49
R0601300	49
R0601310	49
R0601320	49
R0601330	49
R0601600	49
R0601610	49
R0601620	49
R0601630	49
R0601640	49
R0601650	49
R0601660	49
R0601670	49
R0601680	49
R0601690	49
R0602100	49
R0602110	49
R0602120	49
R0602130	49
R0602140	49
R0602150	49
R0602160	49
R0602900	49
R0602950	49
R0621600	48
R0622000	48
R0622005	48
R0622010	48
R0622015	48
R0622020	48
R0622025	48
R0622030	48
R0622210	48
R0622500	48
R0622505	48
R0622510	48
R0622515	48
R0622520	48
R0622525	48

référence *reference*	page *page*
R0622530	48
R0622535	48
R0622540	48
R0622545	48
R0622550	48
R0622555	48
R0622560	48
R0622565	48
R0622570	48
R0622575	48
R0623200	48
R0623205	48
R0700700	45
R0700701	45
R0700900	45
R0700901	45
R0700902	45
R0700903	45
R0700904	45
R0700905	45
R0700906	45
R0700907	45
R0701100	45
R0701101	45
R0701103	45
R0701104	45
R0701105	45
R0701106	45
R0701107	45
R0701108	45
R0701109	45
R0701110	45
R0701111	45
R0701112	45
R0701113	45
R0701114	45
R0701115	45
R0701116	45
R0701300	45
R0701301	45
R0701302	46
R0701303	46
R0701304	46
R0701305	46
R0701306	46
R0701307	46
R0701308	46
R0701309	46
R0701310	46
R0701311	46
R0701312	46
R0701313	46
R0701314	46
R0701600	46
R0701601	46
R0701602	46
R0701603	46
R0701604	46
R0701605	46
R0701606	46
R0701607	46
R0701608	46
R0701609	46
R0701610	46
R0701611	46
R0701612	46
R0701613	46
R0701614	46
R0701615	46
R0701616	46
R0701617	46

référence *reference*	page *page*
R0701618	46
R0701619	46
R0702100	46
R0702101	47
R0702102	47
R0702103	47
R0702104	47
R0702105	47
R0702106	47
R0702107	47
R0702108	47
R0702109	47
R0702110	47
R0702111	47
R0702112	47
R0702113	47
R0702114	47
R0702115	47
R0702116	47
R0702117	47
R0702118	47
R0702119	47
R0702120	47
R0702121	47
R0702122	47
R0702123	47
R0702124	47
R0702125	47
R0702900	47
R0702901	47
R0702902	47
R0702903	47
R0702904	47
R0702905	47
R0702906	47
R0702907	47
R0702908	47
R0702909	47
R0702910	47
R0702911	47
R0702912	47
R0702913	47
R0702914	47
R0702915	47
R0702916	47
R0702917	47
R0721600	43
R0721601	43
R0721602	43
R0721603	43
R0721604	43
R0722000	43
R0722001	43
R0722002	43
R0722003	43
R0722004	43
R0722005	43
R0722006	43
R0722007	43
R0722008	43
R0722009	43
R0722010	43
R0722012	43
R0722013	43
R0722014	43
R0722015	43
R0722016	43
R0722017	43
R0722018	43
R0722019	43
R0722500	43

Notes :

LEXIQUE
LEXICON

référence *reference*	page *page*
R0722501	43
R0722502	43
R0722503	43
R0722504	43
R0722505	43
R0722506	43
R0722507	43
R0722508	43
R0722509	43
R0722510	44
R0722511	44
R0722512	44
R0722513	44
R0722514	44
R0722515	44
R0722516	44
R0722517	44
R0722518	44
R0722519	44
R0722520	44
R0722521	44
R0722522	44
R0722523	44
R0722524	44
R0723200	44
R0723201	44
R0723202	44
R0723203	44
R0723204	44
R0723205	44
R0723206	44
R0723207	44
R0723208	44
R0723209	44
R0723210	44
R0723211	44
R0723212	44
R0723213	44
R0723214	44
R0723215	44
R0723216	44
R0723217	44
R0723218	44
R0723219	44
R0723220	44
R0723221	44
R0723222	44
R0723223	44
R0723224	44
R0723225	44
R0723226	44
R0723227	44
R0723228	44
R0723229	44
R0723230	44
R1200700	39
R1200900	39
R1201100	39
R1201300	39
R1201600	39
R1202100	39
R1202900	39
R1203600	39
R1221200	37
R1221600	39
R1221640	39
R1222000	39
R1222040	37
R1222500	39
R1222540	39
R1223200	39

référence *reference*	page *page*
R1223240	39
R1224000	39
R1224040	39
U9100404	167
U9100909	144
Y1200058	116
Y1200058/C	116
Y1200069	116
Y1200069/C	116
Y1200072	116
Y1200072/C	116
Y1200073	116
Y1200073/C	116
Y1200089	116
Y1200089/C	116
Y1200102	116
Y1200102/C	116
Y1200126	116
Y1200126/C	116
Y1200133	116
Y1200133/C	116
Y1200140	116
Y1200140/C	116
Y1200164	116
Y1200164/C	116
Y1200171	116
Y1200171/C	116
Y1200194	116
Y1200194/C	116
Y1200225	116
Y1200225/C	116
Y1200232	116
Y1200232/C	116
Y1200263	116
Y1200263/C	116
Y1200294	116
Y1200294/C	116
Y1200379	116
Y1200379/C	116
Y1200508	116
Y1200508/C	116
Y1202600	118
Y1202601	118
Y1202602	118
Y1202603	118
Y1202604	118
Y1202605	118
Y1202606	118
Y1202607	118
Y1202608	118
Y1205030	116
Y1205045	116
Y1205060	116
Y1205072	116
Y1205080	116
Y1205102	116
Y1205121	116
Y1205137	116
Y1205145	116
Y1205161	116
Y1205176	116
Y1205196	116
Y1205220	116
Y1205234	116
Y1205269	116
Y1205290	116
Y1205374	116
Y1205501	116
Y1205503	116
Y1205504	116
Y1205506	116

référence *reference*	page *page*
Y1205507	116
Y1205508	116
Y1205510	116
Y1205512	116
Y1205513	116
Y1205514	116
Y1205516	116
Y1205517	116
Y1205519	116
Y1205522	116
Y1205523	116
Y1205526	116
Y1205529	116
Y1205537	116
Y1205550	116
Y1206079	117
Y1206085	117
Y1206109	117
Y1206125	117
Y1206130	117
Y1206140	117
Y1206160	117
Y1206176	117
Y1206190	117
Y1206220	117
Y1206230	117
Y1206260	117
Y1206290	117
Y1206370	117
Y1206508	117
Y1229004	119
Y1229007	119
Y1229008	119
Y1229010	119
Y1229013	119
Y1229017	119
Y1229019	119
Y1229022	119
Y1229023	119
Y1229026	119
Y1229037	119
Y1229104	119
Y1229107	119
Y1229108	119
Y1229110	119
Y1229113	119
Y1229117	119
Y1229119	119
Y1229122	119
Y1229123	119
Y1229126	119
Y1229137	119
Y1240607	121
Y1240608	121
Y1240610	121
Y1240612	121
Y1240613	121
Y1240614	121
Y1240617	121
Y1240622	121
Y1240623	121
Y1240629	121
Y1240637	121
Y1240650	121
Y1245207	120
Y1245210	120
Y1245213	120
Y1245216	120
Y1245217	120
Y1245222	120
Y1245226	120

référence *reference*	page *page*
Y1245229	120
Y1245237	120
Y1245250	120
Y1250053	125
Y1250054	125
Y1250055	125
Y1250060	125
Y1250061	125
Y1250062	125
Y1926003	123
Y1926004	123
Y1926006	123
Y1926007	123
Y1926008	123
Y1926100	123
Y1926120	123
Y1926130	123
Y1926140	123
Y1926160	123
Y1926170	123
Y1926190	123
Y1926220	123
Y1926223	123
Y1926226	123
Y1926229	123
Y1926237	123
Y1926250	123
Y1926303	123
Y1926304	123
Y1926306	123
Y1926307	123
Y1926308	123
Y1926310	123
Y1926312	123
Y1926313	123
Y1926314	123
Y1926316	123
Y1926317	123
Y1926319	123
Y1926322	123
Y1926323	123
Y1926326	123
Y1926329	123
Y1926337	123
Y1926350	123
Y1926603	122
Y1926604	122
Y1926606	122
Y1926607	122
Y1926608	122
Y1926610	122
Y1926612	122
Y1926613	122
Y1926614	122
Y1926616	122
Y1926617	122
Y1926619	122
Y1926622	122
Y1926623	122
Y1926626	122
Y1926629	122
Y1926637	122
Y1926650	122
Y1926653	122
Y1926654	122
Y1926656	122
Y1926657	122
Y1926658	122
Y1926660	122
Y1926662	122
Y1926663	122

référence *reference*	page *page*
Y1926664	122
Y1926666	122
Y1926667	122
Y1926669	122
Y1926672	122
Y1926673	122
Y1926676	122
Y1926679	122
Y1926687	122
Y1926690	122
Y1950003	123
Y1950004	123
Y1950006	123
Y1950007	123
Y1950008	123
Y1950010	123
Y1950012	123
Y1950013	123
Y1950014	123
Y1950016	123
Y1950017	123
Y1950019	123
Y1950022	123
Y1950023	123
Y1950026	123
Y1950029	123
Y1950037	123
Y1950050	123
Y1950053	123
Y1950054	123
Y1950055	123
Y1950056	123
Y1950057	123
Y1950058	123
Y1950059	123
Y1950060	123
Y1950061	123
Y1950062	123
Y1950063	123
Y1950064	123
Y1950065	123
Y1950066	123
Y1950067	123
Y1950068	123
Y1950069	123
Y1950070	123
Y1951003	122
Y1951004	122
Y1951006	122
Y1951007	122
Y1951008	122
Y1951010	122
Y1951012	122
Y1951013	122
Y1951014	122
Y1951016	122
Y1951017	122
Y1951019	122
Y1951022	122
Y1951023	122
Y1951026	122
Y1951029	122
Y1951037	122
Y1951050	122
Y3206000	146
Y3206001	146
Y3206002	146
Y3206003	146
Y3206004	146
Y3206005	146
Y3206006	146

référence *reference*	page *page*
Y3206007	146
Y3803410	134
Y3803412	134
Y3803413	134
Y3803417	134
Y3803423	134
Y3803429	134
Y3803434	134
Y3806110	136
Y3806111	136
Y3806112	136
Y3806113	136
Y3806117	136
Y3806118	136
Y3806120	136
Y3806125	136
Y3806132	136
Y3806140	136
Y3806145	136
Y3806163	136
Y3807012	136
Y3807016	136
Y3807017	136
Y3807020	136
Y3807025	136
Y3807032	136
Y3807040	136
Y3807050	136
Y3807112	137
Y3807116	137
Y3807117	137
Y3807120	137
Y3807125	137
Y3807132	137
Y3807140	137
Y3807150	137
Y3808016	137
Y3808017	137
Y3808020	137
Y3808025	137
Y3808032	137
Y5512016	141
Y5512017	141
Y5512020	141
Y5512021	141
Y5512025	141
Y5512026	141
Y5512032	141
Y7320012	139
Y7320016	139
Y7320017	139
Y7320020	139
Y7320025	139
Y7320032	139
Y7320040	139
Y7320050	139
Y7320063	139
Y7320712	139
Y7320716	139
Y7320717	139
Y7320720	139
Y7320725	139
Y7320732	139
Y7320740	139
Y7320750	139
Y7320763	139
Y7321025	138
Y7321032	138
Y7321040	138
Y7321050	138
Y7321063	138

LEXIQUE
LEXICON

référence *reference*	page *page*
Y7321725	138
Y7321732	138
Y7321740	138
Y7321750	138
Y7322017	140
Y7322023	140
Y7322029	140
Y7322037	140
Y7322050	140
Y7807270	178
Y7807272	178
Y7807276	178
Y7807278	178
Y7807280	178
Y7807282	178
Y7807283	178
Y7807288	178
Y7807290	178
Y7807292	178
Y7807293	178
Y7807294	178
Y7807295	178
Y7807296	178
Y7807299	178
Y7807654	178
Y8113647	145
Y8113648	145
Y8117083	145
Y8117106	142, 145
Y8117137	142, 145
Y8117175	142, 145
Y8117229	142, 145
————	145
Y8117298	145
Y8118097	145
Y8118134	145
Y8118172	145
Y8118226	145
Y8211002	177
Y8211019	177
Y8211026	177
Y8211033	177
Y8211040	177
Y8211064	177
Y8211088	177
Y8211095	177
Y8211101	177
Y8211118	177
Y8211125	177
Y8211149	177
Y8211156	177
Y8211194	177
Y8211200	177
Y8500090	174
Y8500113	174
Y8500137	174
Y8500168	174
Y8500212	174
Y8500298	174
Y8500366	174
Y8500427	174
Y8500489	174
Y8501035	175
Y8501066	175
Y8501073	175
Y9001511	166
Y9001543	166
Y9001550	166
Y9800687	145, 167
Y9800694	145, 167
Y9800700	168

référence *reference*	page *page*
Y9800719	167
Y9800731	168
Y9800755	142
Y9800762	167
Y9800779	142
Y9800854	145
Y9800861	145
Y9800908	144, 145
Y9800922	145
Y9800953	142, 143
Y9800977	142, 145
Y9801080	143
Y9801097	143
Y9801103	143
Y9801134	145
Y9801189	145
Y9801240	145
Y9801257	145
Y9801264	145
Y9801271	145
Y9801288	145
Y9801301	145
Y9801325	145
Y9805911	173
Y9805912	173
Y9805913	173
Y9805914	173
Y9805916	173
Y9805917	173
Y9805925	173
Y9805939	172
Y9805940	172
Y9805941	172
Y9805942	172
Y9805943	172
Y9805944	172
Y9805945	172
Y9805946	172
Y9805949	172
Y9806082	170
Y9806086	170
Y9806088	170
Y9806089	170
Y9806090	170
Y9806092	170
Y9806093	170
Y9806094	170
Y9806095	170
Y9806096	170
Y9806097	170
Y9806098	171
Y9806099	171
Y9806100	170
Y9806101	170
Y9806102	171
Y9806103	171
Y9806104	170
Y9806105	170
Y9806106	171
Y9806107	170
Y9806108	171
Y9806109	171
Y9806110	171
Y9806111	170
Y9806112	171
Y9806113	171
Y9806114	171
Y9806115	170
Y9806116	171
Y9806117	171
Y9806118	170

référence *reference*	page *page*
Y9806119	171
Y9806120	170
Y9806121	171
Y9806122	171
Y9806123	171
Y9806124	171
Y9806125	170
Y9806126	171
Y9806127	170
Y9806128	171
Y9806129	171
Y9806130	170
Y9806131	170
Y9806133	170
Y9806134	171
Y9806135	171
Y9806141	171
Y9806151	171
Y9817080	169
Y9817083	169
Y9817200	169
Y9817201	169
Y9817202	169
Y9817203	169
Y9817300	169
Y9817302	169
Y9817303	169
Y9817304	169
Y9817305	169
Y9817306	169
Y9817308	169
Y9817309	169
Y9817310	169
Y9817311	169
Z6100700	11
Z6100900	11
Z6101100	11
Z6101300	11
Z6101600	11
Z6102100	11
Z6102900	11
Z6103600	11
Z6104200	11
Z6104800	11
Z6104900	11
Z6121200	11
Z6121600	11
Z6122000	11
Z6122040	11
Z6122500	11
Z6123200	11
Z6124000	11
Z6126000	11
Z6300700	12
Z6300900	12
Z6301100	12
Z6301300	12
Z6301600	12
Z6302100	12
Z6302900	12
Z6303600	12
Z6304200	12
Z6304800	12
Z6304900	12
Z6321200	12
Z6321600	12
Z6322000	12
Z6322040	12
Z6322500	12
Z6323200	12
Z6324000	12

référence *reference*	page *page*
Z6325000	12
Z6326300	12
Z6600900	20
Z6601100	20
Z6601110	20
Z6601120	20
Z6601300	20
Z6601310	20
Z6601320	20
Z6601330	20
Z6601600	20
Z6601610	20
Z6601620	20
Z6601630	20
Z6601640	20
Z6601650	20
Z6601660	20
Z6601670	20
Z6601680	20
Z6602100	20
Z6602110	20
Z6602120	20
Z6602130	20
Z6602140	20
Z6602150	21
Z6602160	21
Z6602900	21
Z6602910	21
Z6602920	21
Z6602930	21
Z6602940	21
Z6602950	21
Z6602960	21
Z6603600	21
Z6603610	21
Z6603620	21
Z6603630	21
Z6603640	21
Z6603650	21
Z6603660	21
Z6603670	21
Z6603680	21
Z6604200	21
Z6604210	21
Z6604220	21
Z6604230	21
Z6604240	21
Z6604250	21
Z6604260	21
Z6604800	21
Z6604810	21
Z6604820	21
Z6604830	21
Z6621600	18
Z6622000	18
Z6622010	18
Z6622020	18
Z6622030	18
Z6622040	18
Z6622050	18
Z6622060	18
Z6622070	18
Z6622080	18
Z6622500	18
Z6622510	18
Z6622520	18
Z6622530	18
Z6622540	18
Z6622550	18
Z6622560	18
Z6622570	18

référence *reference*	page *page*
Z6622580	18
Z6623200	18
Z6623210	18
Z6623220	18
Z6624000	19
Z6624010	19
Z6624020	19
Z6624030	19
Z6624040	19
Z6624050	19
Z6624060	19
Z6624070	19
Z6624080	19
Z6624090	19
Z6624100	19
Z6624110	19
Z6624120	19
Z6624130	19
Z6624140	19
Z6624150	19
Z6625010	19
Z6625020	19
Z6625030	19
Z6625040	19
Z6625050	19
Z6625060	19
Z6625070	19
Z6625080	19
Z6626300	19
Z6626310	19
Z6626320	19
Z6626330	19
Z6700700	15
Z6700701	15
Z6700900	15
Z6700901	15
Z6700902	15
Z6700903	15
Z6700904	15
Z6700905	15
Z6700906	15
Z6700907	15
Z6701100	15
Z6701101	15
Z6701102	15
Z6701103	15
Z6701104	15
Z6701105	15
Z6701106	15
Z6701107	15
Z6701108	15
Z6701109	15
Z6701110	15
Z6701111	15
Z6701112	16
Z6701121	15
Z6701300	16
Z6701301	16
Z6701302	16
Z6701303	16
Z6701304	16
Z6701305	16
Z6701306	16
Z6701307	16
Z6701308	16
Z6701309	16
Z6701310	16
Z6701311	16
Z6701312	16
Z6701313	16
Z6701600	16

référence *reference*	page *page*
Z6701601	16
Z6701602	16
Z6701603	16
Z6701604	16
Z6701605	16
Z6701606	16
Z6701607	16
Z6701608	16
Z6701609	16
Z6701610	16
Z6701611	16
Z6701612	16
Z6701613	16
Z6701615	16
Z6701616	16
Z6701617	16
Z6701619	16
Z6701620	16
Z6701621	16
Z6702100	17
Z6702101	17
Z6702102	17
Z6702103	16
Z6702104	17
Z6702105	16
Z6702106	16
Z6702107	16
Z6702108	16
Z6702109	16
Z6702110	17
Z6702111	17
Z6702113	17
Z6702114	17
Z6702115	17
Z6702116	17
Z6702117	16
Z6702118	16
Z6702119	17
Z6702120	15
Z6702120	17
Z6702121	17
Z6702122	17
Z6702123	17
Z6702124	17
Z6702125	17
Z6702126	17
Z6702127	16
Z6702128	17
Z6702129	17
Z6702900	17
Z6702901	17
Z6702902	17
Z6702903	17
Z6702904	17
Z6702905	17
Z6702906	17
Z6702907	17
Z6702909	17
Z6702910	17
Z6702911	17
Z6702912	17
Z6702913	17
Z6702914	17
Z6702915	17
Z6702916	17
Z6702917	17
Z6702918	17
Z6721600	13
Z6721601	13
Z6721602	13
Z6721603	13

Notes :

LEXIQUE
LEXICON

référence *reference*	page *page*
Z6721604	13
Z6722000	13
Z6722001	13
Z6722002	13
Z6722003	13
Z6722004	13
Z6722005	13
Z6722006	13
Z6722007	13
Z6722008	13
Z6722009	13
Z6722010	13
Z6722011	13
Z6722012	13
Z6722013	13
Z6722014	13
Z6722015	13
Z6722016	13
Z6722017	13
Z6722500	14
Z6722501	14
Z6722502	14
Z6722503	14
Z6722504	14
Z6722505	14
Z6722506	14
Z6722507	14
Z6722508	14
Z6722509	14
Z6722510	14
Z6722511	14
Z6722512	14
Z6722513	14
Z6723200	14
Z6723201	14
Z6723202	14
Z6723203	14
Z6723204	14
Z6723205	14
Z6723206	14
Z6723207	14
Z6723208	14
Z6723209	14
Z6723210	14
Z6723211	14
Z6723212	14
Z6723213	14
Z6723214	14
Z6723215	14
Z6723216	14
Z6723217	14
Z7100700	11
Z7100900	11
Z7100900E	72
Z7101100	11
Z7101100E	72
Z7101300	11
Z7101300E	72
Z7101600	11
Z7101600E	72
Z7102100	11
Z7102100E	72
Z7102900	11
Z7102900E	72
Z7103600	11
Z7104200	11
Z7104800	11
Z7104900	11
Z7110900E	72
Z7111100E	72
Z7111300E	72

référence *reference*	page *page*
Z7111600E	72
Z7112100E	72
Z7112900E	72
Z7121200	11
Z7121600	11
Z7122000	11
Z7122040	11
Z7122500	11
Z7123200	11
Z7124000	11
Z7126000	11
Z7300700	12
Z7300900	12
Z7301100	12
Z7301300	12
Z7301600	12
Z7302100	12
Z7302900	12
Z7303600	12
Z7304200	12
Z7304800	12
Z7304900	12
Z7321200	12
Z7321600	12
Z7322000	12
Z7322040	12
Z7322500	12
Z7323200	12
Z7324000	12
Z7325000	12
Z7326300	12
Z7600900	20
Z7601100	20
Z7601110	20
Z7601120	20
Z7601300	20
Z7601310	20
Z7601320	20
Z7601330	20
Z7601600	20
Z7601610	20
Z7601620	20
Z7601630	20
Z7601640	20
Z7601650	20
Z7601660	20
Z7601670	20
Z7601680	20
Z7602100	20
Z7602110	20
Z7602120	20
Z7602130	20
Z7602140	20
Z7602150	21
Z7602160	21
Z7602900	21
Z7602910	21
Z7602920	21
Z7602930	21
Z7602940	21
Z7602950	21
Z7602960	21
Z7603600	21
Z7603610	21
Z7603620	21
Z7603630	21
Z7603640	21
Z7603650	21
Z7603660	21
Z7603670	21
Z7603680	21

référence *reference*	page *page*
Z7604200	21
Z7604210	21
Z7604220	21
Z7604230	21
Z7604240	21
Z7604250	21
Z7604260	21
Z7604800	21
Z7604810	21
Z7604820	21
Z7604830	21
Z7621600	18
Z7622000	18
Z7622010	18
Z7622020	18
Z7622030	18
Z7622040	18
Z7622050	18
Z7622060	18
Z7622070	18
Z7622080	18
Z7622500	18
Z7622510	18
Z7622520	18
Z7622530	18
Z7622540	18
Z7622550	18
Z7622560	18
Z7622570	18
Z7622580	18
Z7623200	18
Z7623210	18
Z7623220	18
Z7624000	19
Z7624010	19
Z7624020	19
Z7624030	19
Z7624040	19
Z7624050	19
Z7624060	19
Z7624070	19
Z7624080	19
Z7624090	19
Z7624100	19
Z7624110	19
Z7624120	19
Z7624130	19
Z7624140	19
Z7624150	19
Z7625010	19
Z7625020	19
Z7625030	19
Z7625040	19
Z7625050	19
Z7625060	19
Z7625070	19
Z7625080	19
Z7626300	19
Z7626310	19
Z7626320	19
Z7626330	19
Z7700700	15
Z7700701	15
Z7700900	15
Z7700901	15
Z7700902	15
Z7700903	15
Z7700904	15
Z7700905	15
Z7700906	15
Z7700907	15

référence *reference*	page *page*
Z7701100	15
Z7701101	15
Z7701102	15
Z7701103	15
Z7701104	15
Z7701105	15
Z7701106	15
Z7701107	15
Z7701108	15
Z7701109	15
Z7701110	15
Z7701111	15
Z7701112	16
Z7701121	15
Z7701300	16
Z7701301	16
Z7701302	16
Z7701303	16
Z7701304	16
Z7701305	16
Z7701306	16
Z7701307	16
Z7701308	16
Z7701309	16
Z7701310	16
Z7701311	16
Z7701312	16
Z7701313	16
Z7701600	16
Z7701601	16
Z7701602	16
Z7701603	16
Z7701604	16
Z7701605	16
Z7701606	16
Z7701607	16
Z7701608	16
Z7701609	16
Z7701610	16
Z7701611	16
Z7701612	16
Z7701613	16
Z7701615	16
Z7701616	16
Z7701617	16
Z7701619	16
Z7701620	16
Z7701621	16
Z7702100	17
Z7702101	17
Z7702102	17
Z7702103	16
Z7702104	17
Z7702105	16
Z7702106	16
Z7702107	16
Z7702108	16
Z7702109	16
Z7702110	17
Z7702111	17
Z7702113	17
Z7702114	17
Z7702115	17
Z7702116	17
Z7702117	16
Z7702118	16
Z7702119	17
Z7702120	15
Z7702120	17
Z7702121	17
Z7702122	17

référence *reference*	page *page*
Z7702123	17
Z7702124	17
Z7702125	17
Z7702126	17
Z7702127	16
Z7702128	17
Z7702129	17
Z7702900	17
Z7702901	17
Z7702902	17
Z7702903	17
Z7702904	17
Z7702905	17
Z7702906	17
Z7702907	17
Z7702909	17
Z7702910	17
Z7702911	17
Z7702912	17
Z7702913	17
Z7702914	17
Z7702915	17
Z7702916	17
Z7702917	17
Z7702918	17
Z7721600	13
Z7721601	13
Z7721602	13
Z7721603	13
Z7721604	13
Z7722000	13
Z7722001	13
Z7722002	13
Z7722003	13
Z7722004	13
Z7722005	13
Z7722006	13
Z7722007	13
Z7722008	13
Z7722009	13
Z7722010	13
Z7722011	13
Z7722012	13
Z7722013	13
Z7722014	13
Z7722015	13
Z7722016	13
Z7722017	13
Z7722500	14
Z7722501	14
Z7722502	14
Z7722503	14
Z7722504	14
Z7722505	14
Z7722506	14
Z7722507	14
Z7722508	14
Z7722509	14
Z7722510	14
Z7722511	14
Z7722512	14
Z7722513	14
Z7723200	14
Z7723201	14
Z7723202	14
Z7723203	14
Z7723204	14
Z7723205	14
Z7723206	14
Z7723207	14
Z7723208	14

référence *reference*	page *page*
Z7723209	14
Z7723210	14
Z7723211	14
Z7723212	14
Z7723213	14
Z7723214	14
Z7723215	14
Z7723216	14
Z7723217	14
Z7800900E	73
Z7801100E	73
Z7801300E	73
Z7801600E	73
Z7802100E	73
Z7802900E	73
Z7810900E	73
Z7811100E	73
Z7811300E	73
Z7811600E	73
Z7812100E	73
Z7812900E	73
Z7813600E	73
Z7814200E	73
Z7814200E	73
Z7814900E	73
Z7821600E	73
Z7822000E	73
Z7822010E	73
Z7822500E	73
Z7823200E	73
Z7831600E	73
Z7832000E	73
Z7832010E	73
Z7832500E	73
Z7833200E	73
Z7834000E	73
Z7835000E	73
Z7836300E	73

NOTES
NOTE

Notes :

Solutions Industry & Building

SIÈGE SOCIAL, USINE
HEADQUARTERS, PLANT

25, rue Théophile Somborn - BP 20040
F-57220 BOULAY-MOSELLE
Tel. +33 (0)3 87 79 20 22
Fax +33 (0)3 87 57 32 45
E-mail : contact@sibadr.com

SERVICE COMMERCIAL
SALES DEPARTMENT

FRANCE
Tel. +33 (0)3 87 79 29 92
Fax +33 (0)3 87 57 39 92
E-mail : sibadr.fra@sibadr.com

EXPORT
Tel. +33 (0)3 87 79 39 88
+33 (0)3 87 79 39 89
Fax +33 (0)3 87 79 35 60
E-mail : export@sibadr.com

www.sibadr.com