Profilé passe-fils universel PLIOBORD

PLIOBORD intérieur

Matières :	polyéthylène (PE)	polyéthylène antiflamme (PE AF)
Coloris :	naturel	blanc
Températures d'utilisation :	-50 à +85°C	-50 à +75°C
Résistance à la traction :	>12 MPa	>10 MPa
Allongement à la rupture :	>550 %	>600 %
Rigidité diélectrique :	60 kV/mm	60 kV/mm
Résistance aux agents chimiques :	très bonne	très bonne
Tenue au feu :	aucune	V2 UL94

Application : protection des câbles et conducteurs des arêtes vives qui se présentent dans les traversées de tôles ou panneaux. Il offre l'avantage de s'adapter à toutes les utilisations sur des épaisseurs de tôles de 1 à 4 mm.

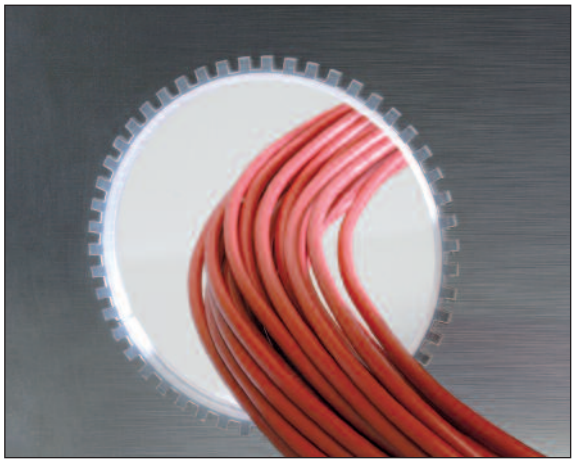

Polyéthylène (PE) SH			Polyéthylène antiflamme (PE AF)			dimensions (mm)				
type		code article	type		code article	A	B	C	D	m
Profil P bords pleins										
DX 1	**P**	0826 0021 018	**DX 1**	**PAF**	0826 0031 001	1	2	3	3,2	35
DX 1,2	**P**	0826 0051 018	-		-	1,2	3,2	3,5	4,5	30
DX 1,5	**P**	0826 0022 018	**DX 1,5**	**PAF**	0826 0032 001	1,5	2	3,5	3,2	30
DX 2	**P**	0826 0023 018	**DX 2**	**PAF**	0826 0033 001	2	3	4,3	4,3	25
DX 3	**P**	0826 0024 018	**DX 3**	**PAF**	0826 0034 001	3	3	5,3	4,3	20
DX 4	**P**	0826 0025 018	**DX 4**	**PAF**	0826 0035 001	4	3,5	6,9	5,3	15
Profil C bords crémaillères										
DX 1	**C**	0826 0001 018	**DX 1**	**CAF**	0826 0011 001	1	2	3	3,2	35
DX 1,5	**C**	0826 0002 018	**DX 1,5**	**CAF**	0826 0012 001	1,5	2	3,5	3,2	30
DX 2	**C**	0826 0003 018	**DX 2**	**CAF**	0826 0013 001	2	3	4,3	4,3	25
DX 3	**C**	0826 0004 018	**DX 3**	**CAF**	0826 0014 001	3	3	5,3	4,3	20
DX 4	**C**	0826 0005 018	**DX 4**	**CAF**	0826 0015 001	4	3,5	6,9	5,3	15

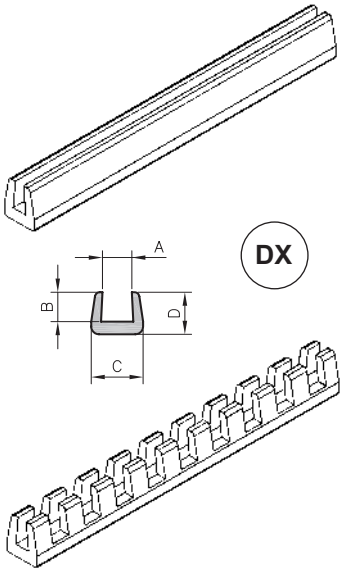

Polyéthylène (PE) SH

type	code article	m
AS 1,5	0826 0041 018	30

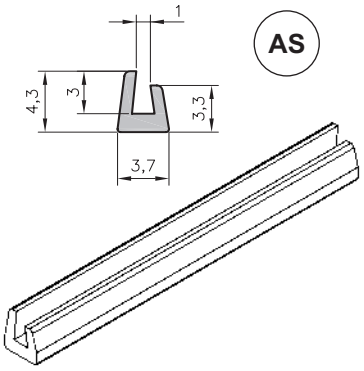

Profilé protecteur PLIOBORD

PLIOBORD extérieur

Matière :	PVC souple
Coloris :	noir
Températures d'utilisation :	-20 à +90°C
Dureté Shore A :	90 +/- 5
Résistance à la traction :	20 MPa
Allongement à la rupture :	300 %
Rigidité diélectrique :	20 kV/mm
Tenue au feu :	V2 UL94

Application : pour la protection des bords extérieurs des tôles allant jusqu'à 1,2 mm d'épaisseur.

type	code article	
EX 1,2	0826 0060 010	25

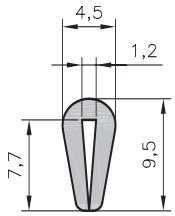

EX